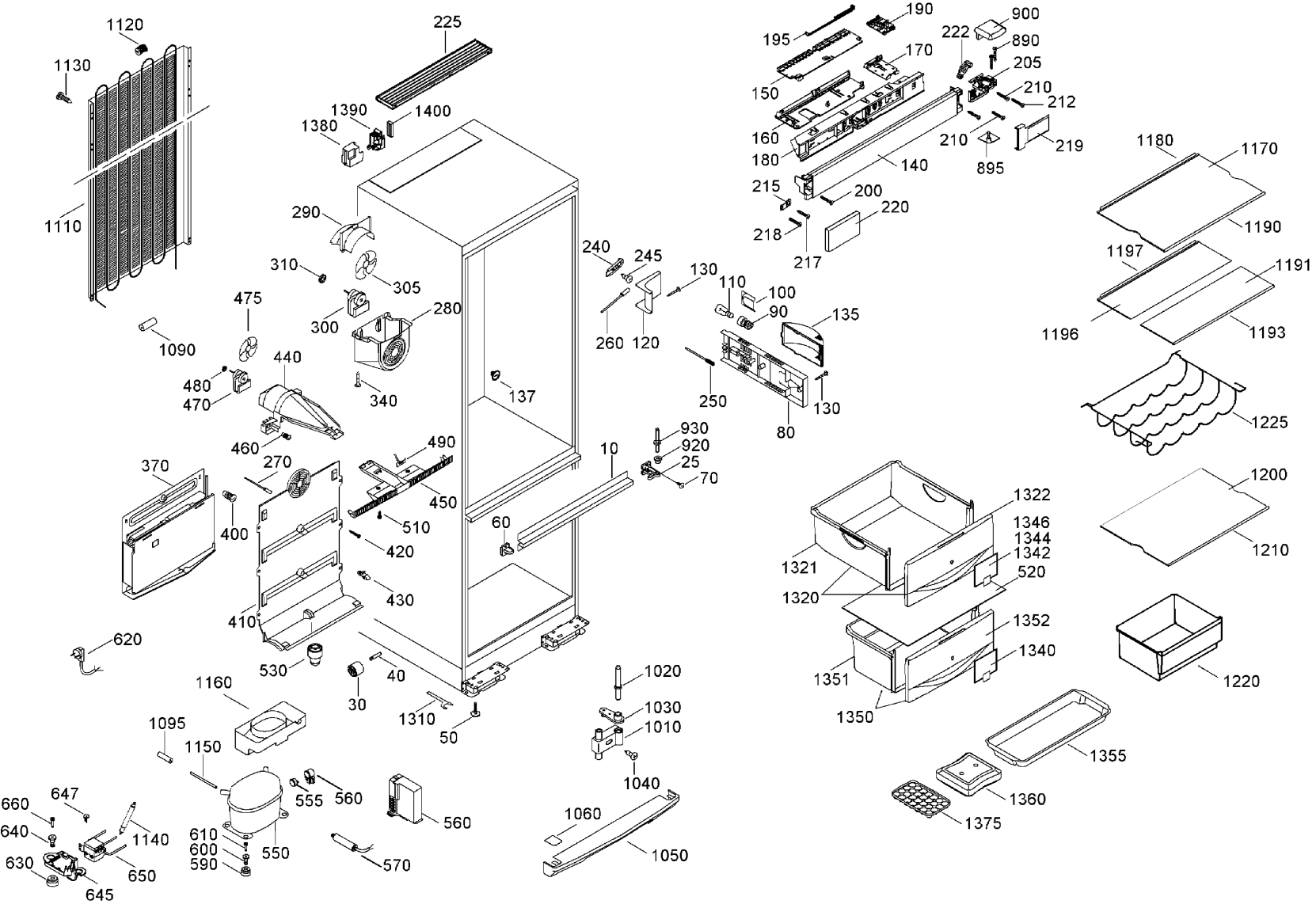
1120
1130
1110
225
1390
1400
1380
290
310
305
475
300
280
1090
440
480
470
340
460
137
370
270
490
450
400
510
420
430
410
620
530
40
30
1160
1310
50
1095
1150
555
560
647
660
640
1140
630
650
645
610
600
590
550
570
560
1060
1050
1020
1030
1010
1040
240
245
130
260
120
110
100
90
135
250
80
130
930
920
25
70
10
60
190
195
900
222
890
170
205
150
210
212
160
210
219
180
140
895
215
200
220
218
217
1180
1170
1190
1197
1191
1196
1193
1225
1200
1210
1322
1346
1344
1342
520
1321
1320
1352
1340
1351
1350
1220
1355
1360
1375

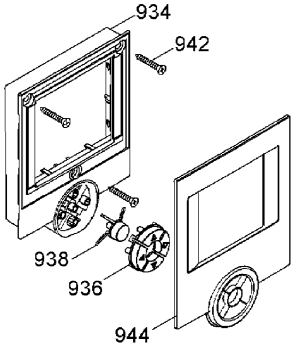
934
942
938
936
944

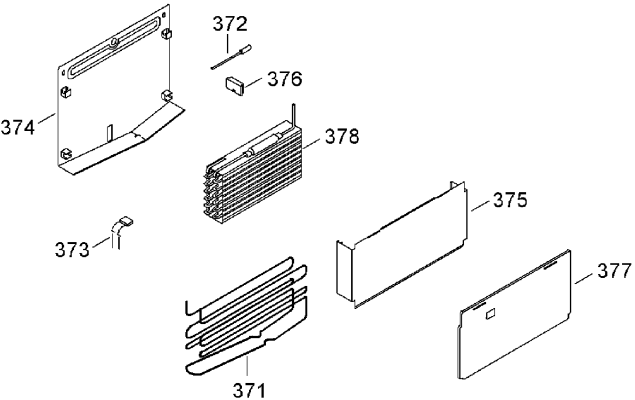
372
376
374
378
375
373
377
371

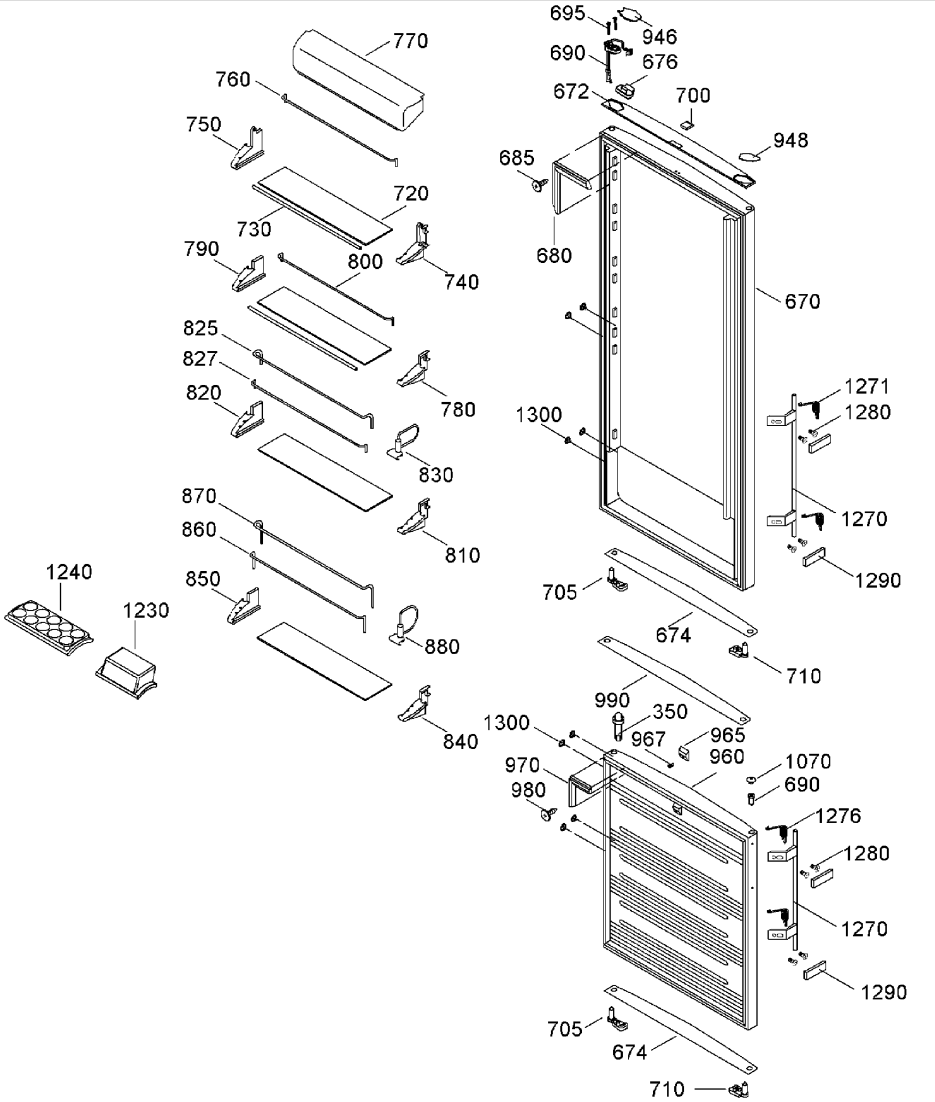
770
760
750
720
730
790
800
740
825
827
820
780
830
870
860
810
850
1240
1230
880
840
695
946
690
676
672
700
948
685
680
670
1271
1280
1300
1270
1290
705
674
710
990
350
1300
967
965
960
970
980
1070
690
1276
1280
1270
1290
705
674
710