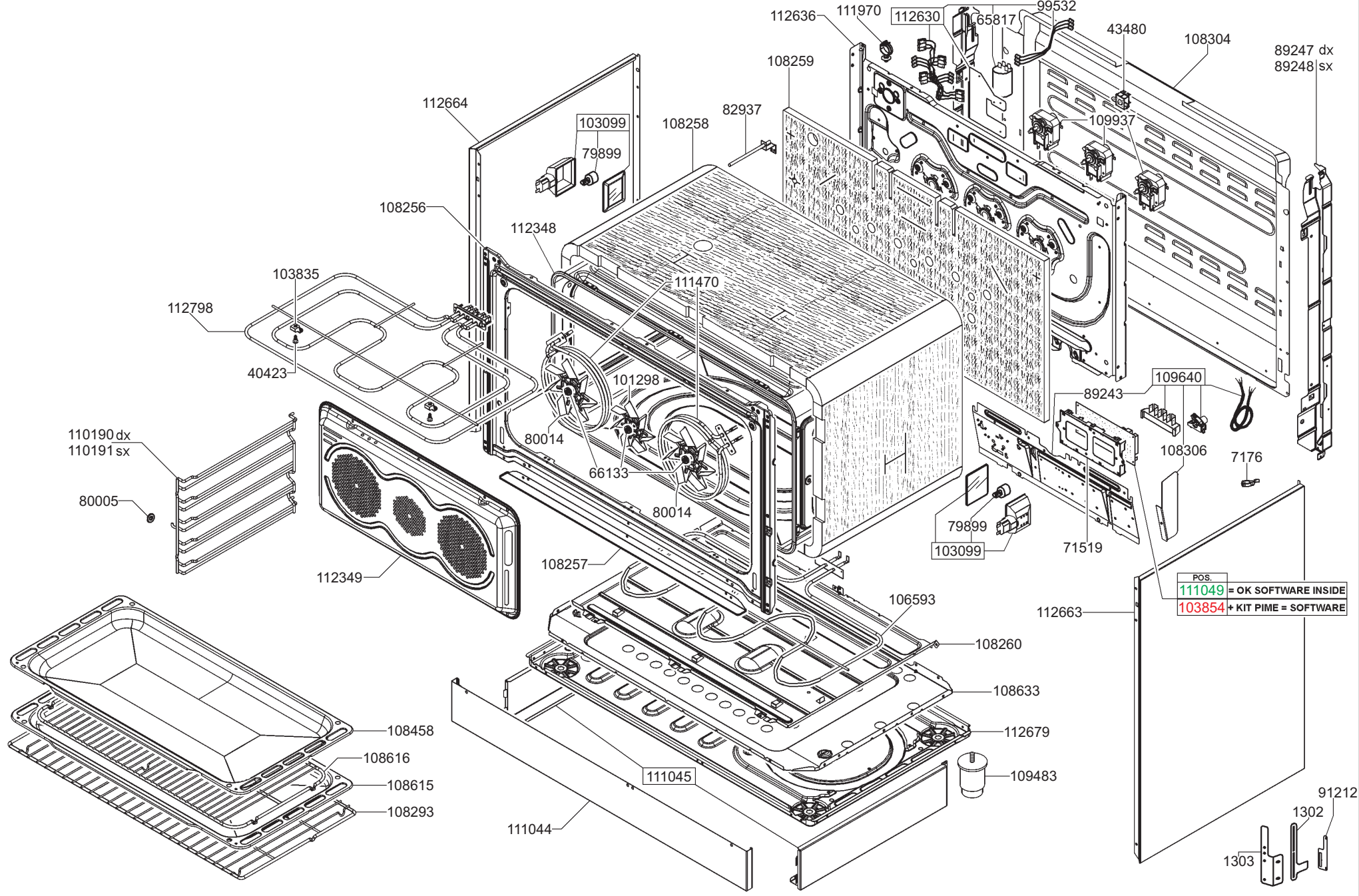
112636
111970
112630
65817
99532
43480
108304
89247 dx
89248 sx
108259
112664
103099
79899
108258
82937
109937
108256
112348
103835
111470
112798
40423
101298
80014
66133
80014
110190 dx
110191 sx
80005
112349
108257
109640
89243
108306
7176
79899
103099
71519
106593
108260
108633
112679
109483
111045
111044
108458
108616
108615
108293
112663
POS.
111049 = OK SOFTWARE INSIDE
103854 + KIT PIME = SOFTWARE
91212
1302
1303

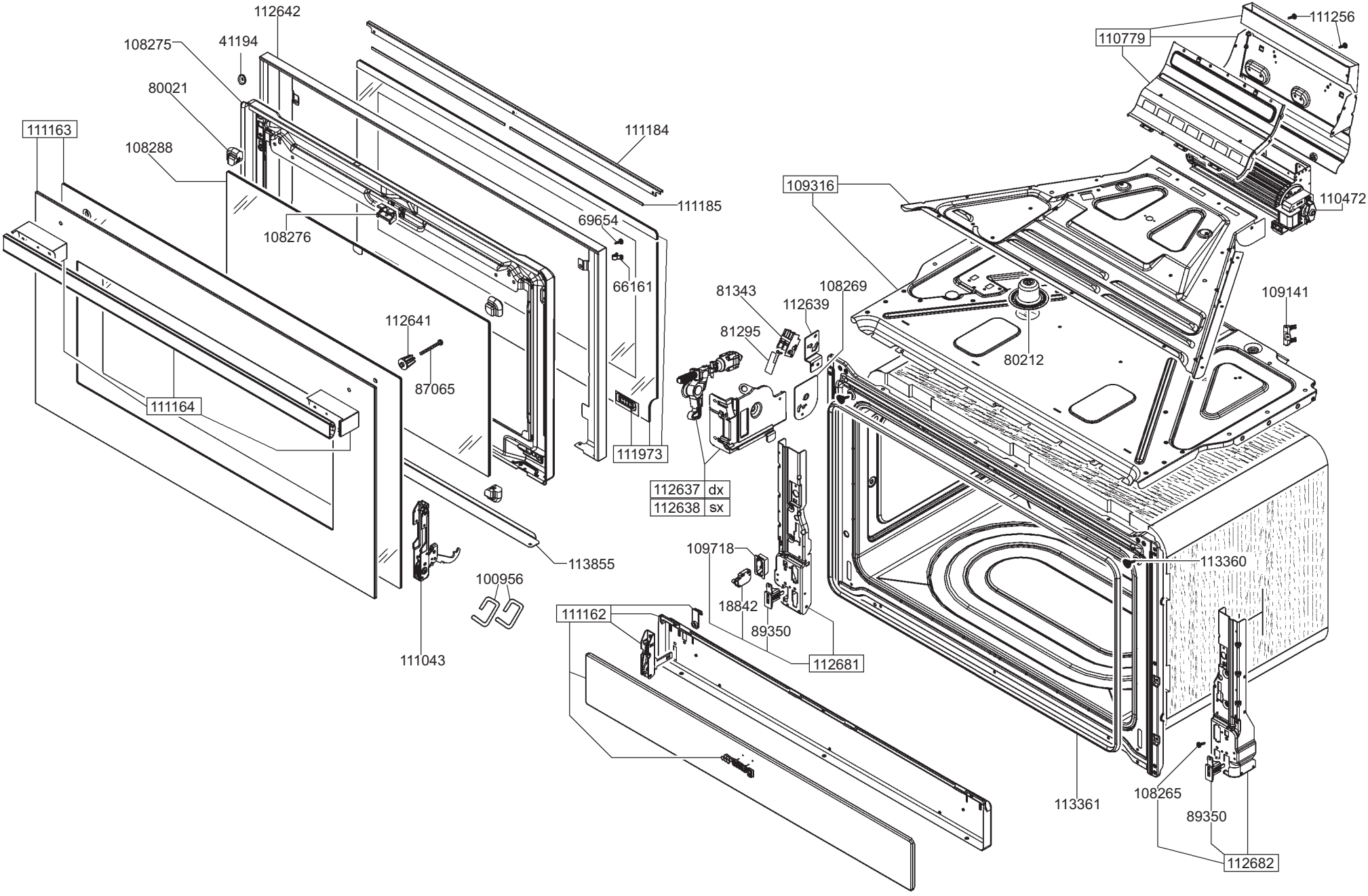
112642
108275
41194
80021
111163
108288
108276
111184
111185
69654
66161
112641
87065
111164
111973
113855
100956
111043
111162
112637 dx
112638 sx
109718
18842
89350
112681
81343
81295
112639
108269
109316
80212
109141
110779
111256
110472
113360
113361
108265
89350
112682

TABELLA UGELLI / NOZZLES TABLE					
G.P.L./L.P.G. (G30-G31)		GAS METANO NATURAL GAS (G20)		TIPO DI GAS TYPE OF GAS / BURNER BRUCIATORE	
Ø	POS.	Ø	POS.		
0,85	6879	1,20	111120	RAP	
0,65	14396	0,94	44923	SRP	
0,50	42675	0,72	43416	AUX	
0,46	65447	0,75	93478	INT	DUAL
0,91	43444	1,35	93570	EXT	DUAL

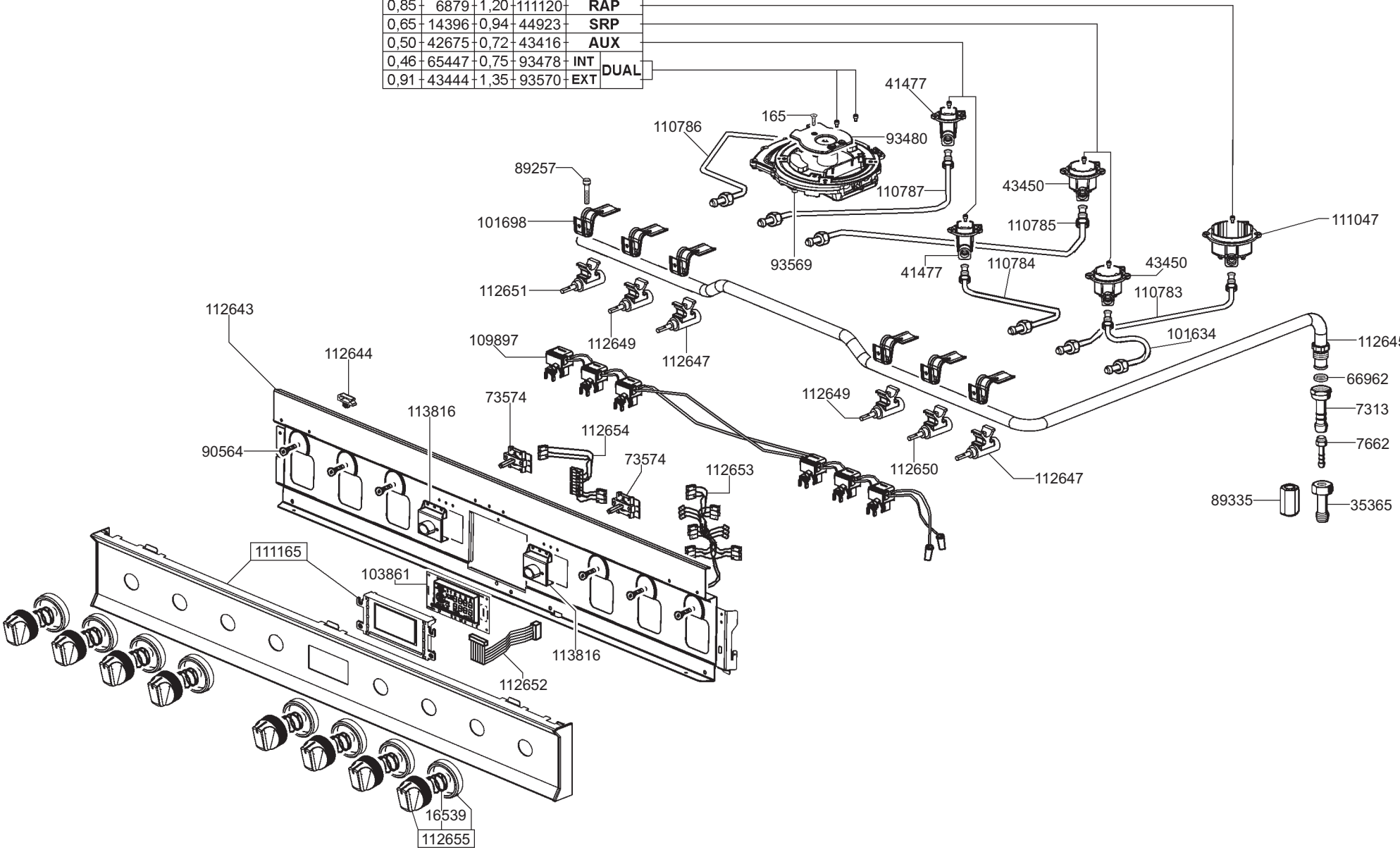

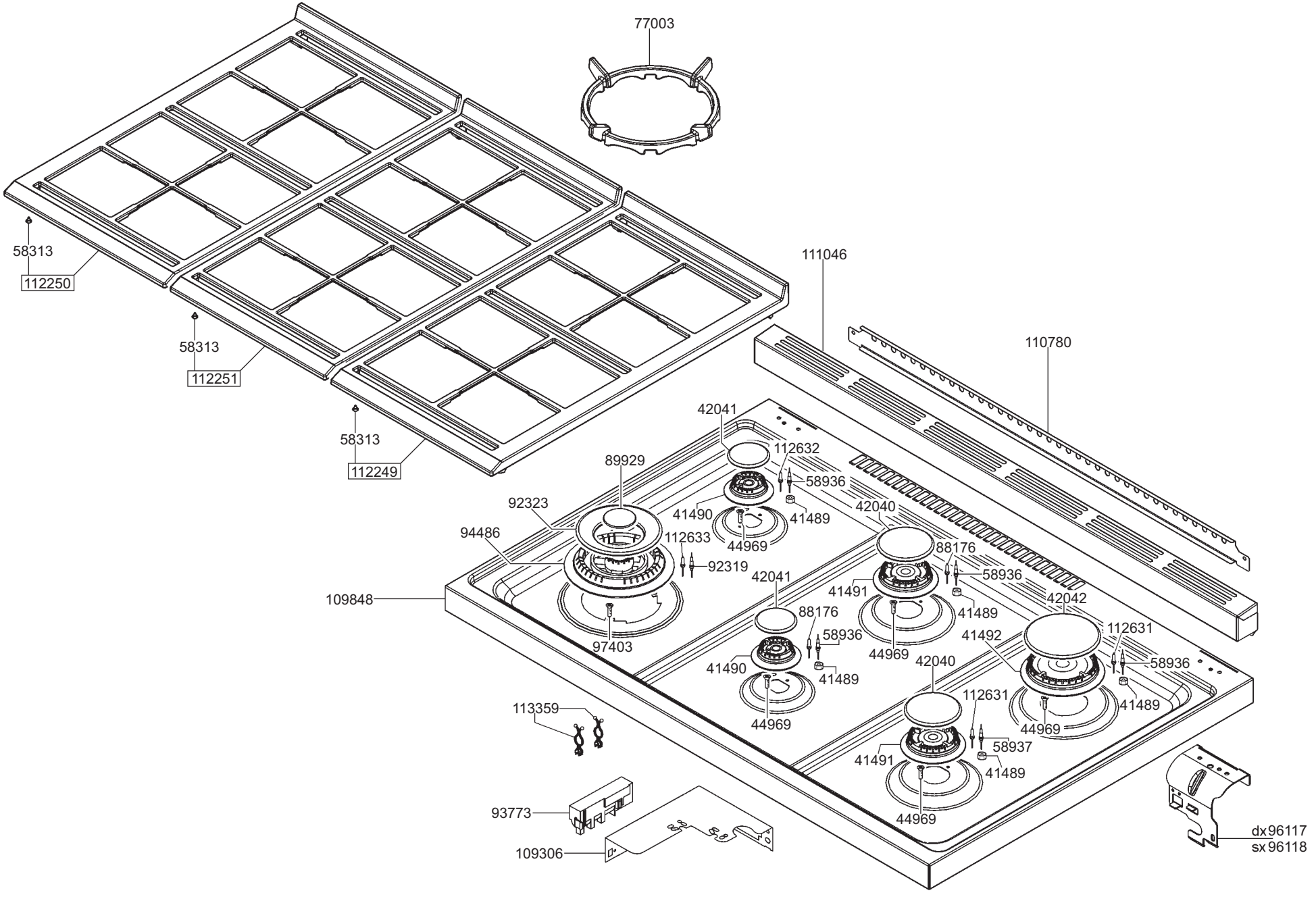
77003
58313
112250
58313
112251
58313
112249
111046
110780
42041
112632
89929
58936
92323
41490
41489
42040
94486
112633
44969
88176
92319
58936
42041
41491
109848
42042
88176
41489
112631
58936
41492
97403
44969
41490
42040
58936
41489
112631
41489
113359
44969
44969
58937
41491
41489
93773
44969
dx96117
sx96118
109306