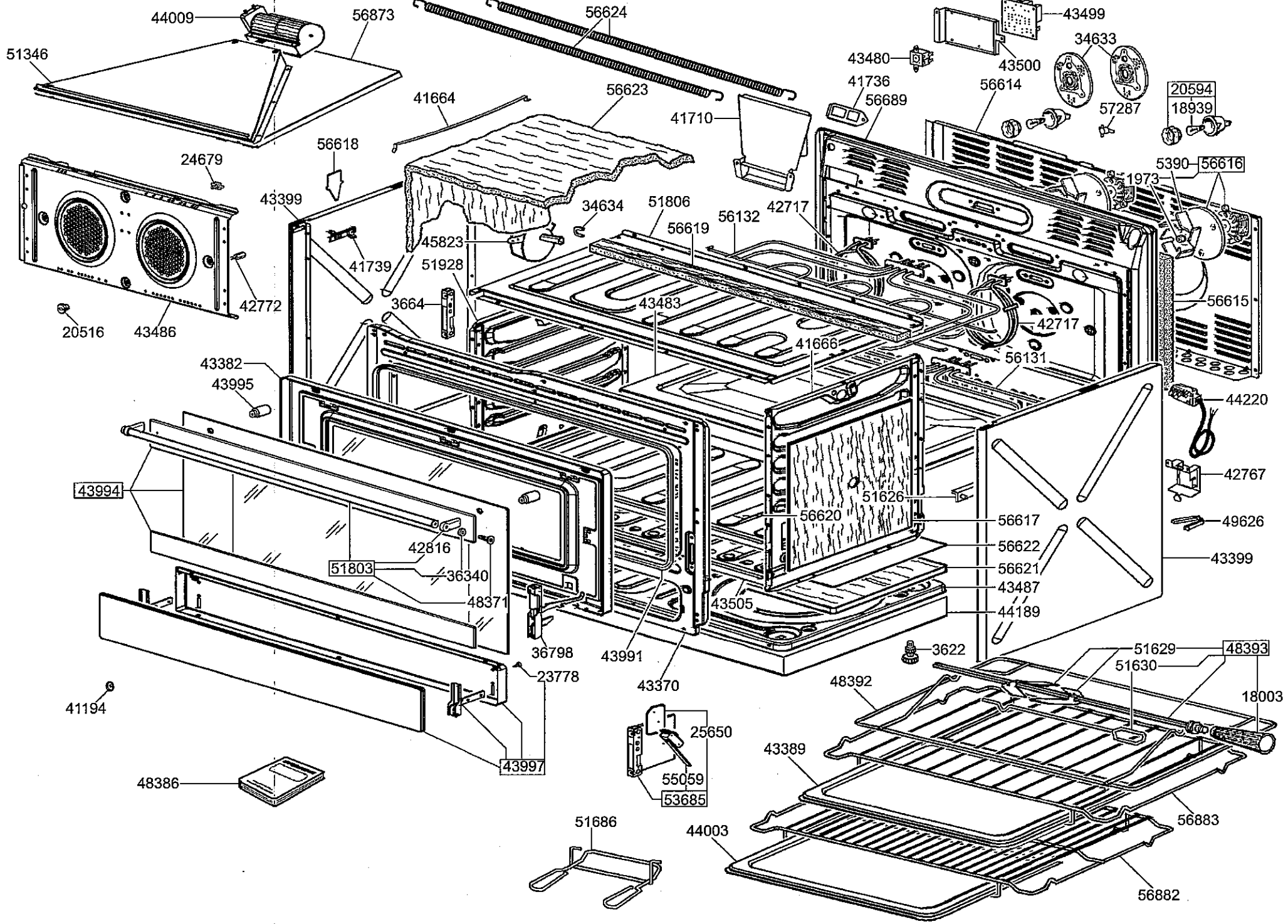
44009
56873
56624
43499
51346
43480
43500
34633
41736
56614
56689
20594
18939
41664
56623
41710
57287
56618
24679
5390
56616
1973
43399
34634
51806
42717
56132
56619
45823
41739
51928
42772
3664
43483
56615
20516
43486
42717
41666
43382
56131
43995
44220
43994
42767
51626
56620
56617
49626
42816
56622
51803
36340
56621
43399
48371
43487
43505
44189
36798
43991
3622
51629
48393
23778
43370
51630
48392
18003
41194
25650
43389
43997
55059
53685
48386
56883
51686
44003
56882

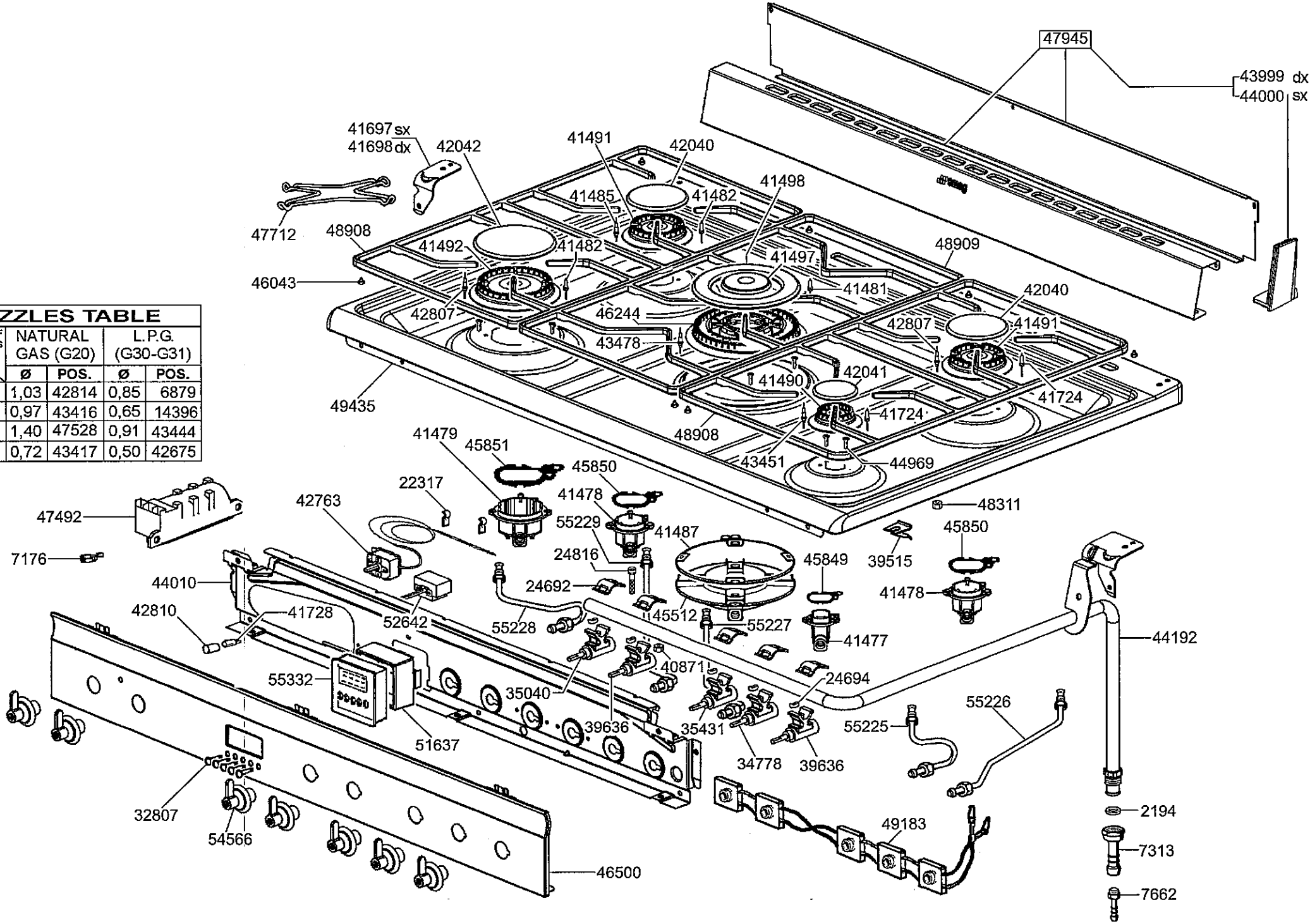

NOZZLES TABLE

TYPE OF GAS / BURNER	NATURAL GAS (G20)		L.P.G. (G30-G31)	
	Ø	POS.	Ø	POS.
RAP	1,03	42814	0,85	6879
SRP	0,97	43416	0,65	14396
URP	1,40	47528	0,91	43444
AUX	0,72	43417	0,50	42675