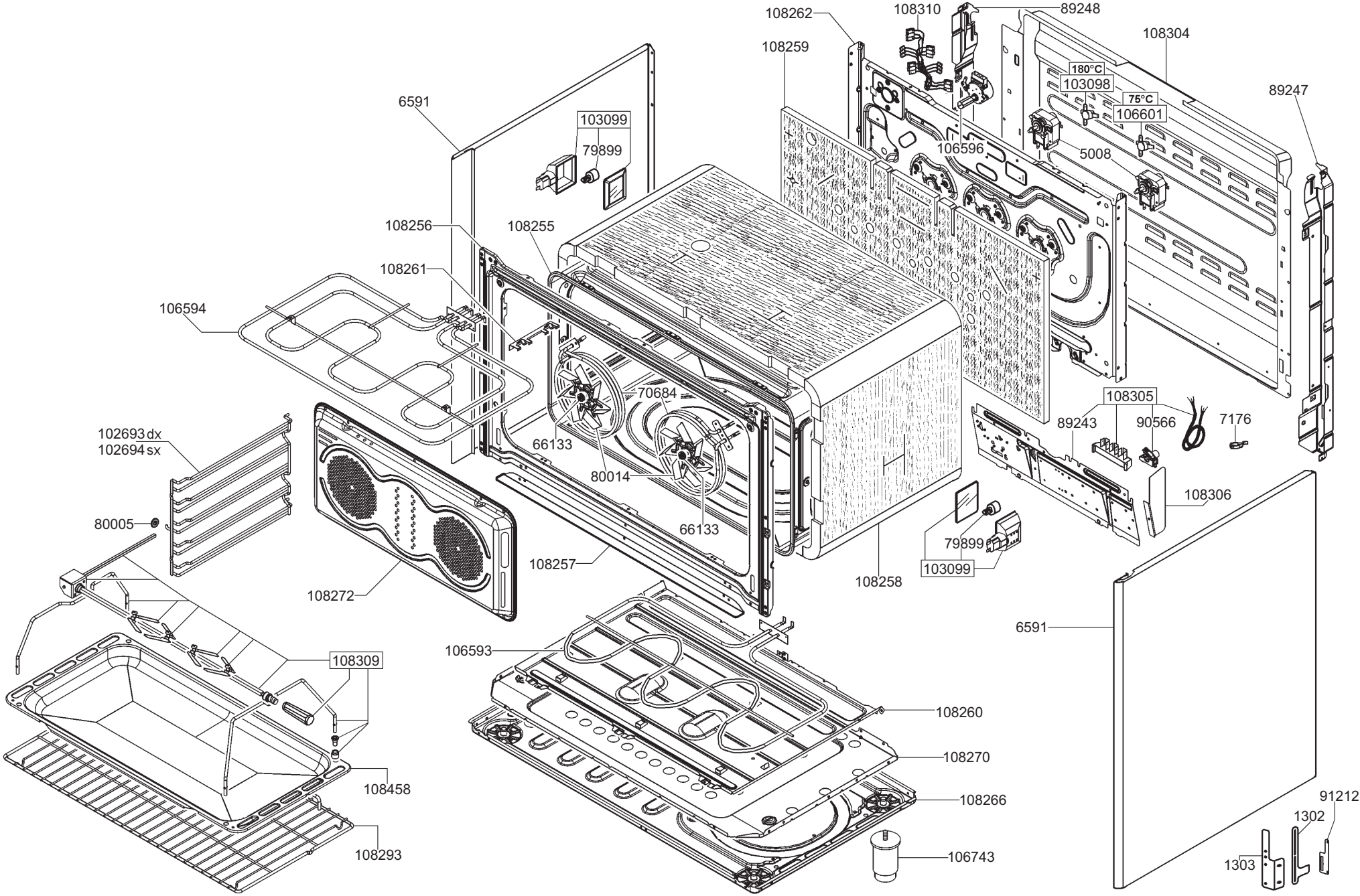
108262
108310
89248
108304
108259
180°C
103098
75°C
106601
89247
6591
103099
79899
106596
5008
108256
108255
108261
106594
70684
108305
89243
90566
7176
102693 dx
102694 sx
66133
80014
108306
80005
66133
79899
103099
108257
108258
108272
6591
106593
108309
108260
108270
108458
108266
91212
1302
108293
106743
1303

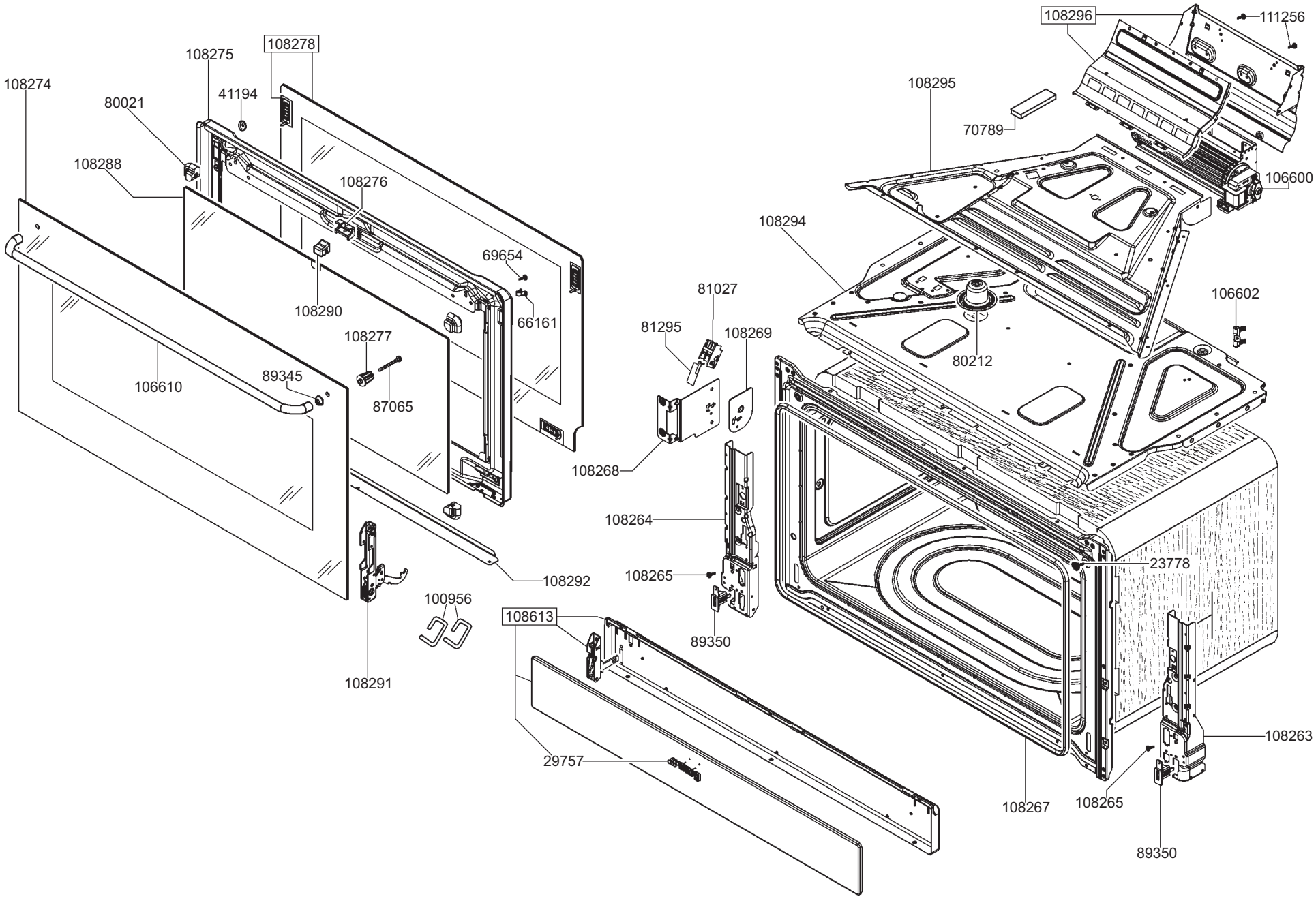
108296
111256
108275
108278
108274
41194
80021
108295
70789
108288
108276
106600
108294
69654
81027
106602
108290
66161
81295
108269
108277
80212
89345
106610
87065
108268
108264
23778
108292
108265
100956
108613
89350
108291
108263
29757
108267
108265
89350

NOZZLES TABLE				
L.P.G. (G30-G31)		NATURAL GAS (G20)		TYPE OF GAS / BURNER
Ø	POS.	Ø	POS.	
0,65	14396	0,94	44923	SRP
1,02	74460	1,38	107469	TRC
0,50	42675	0,72	43416	AUS
0,85	6879	1,15	42814	RAP

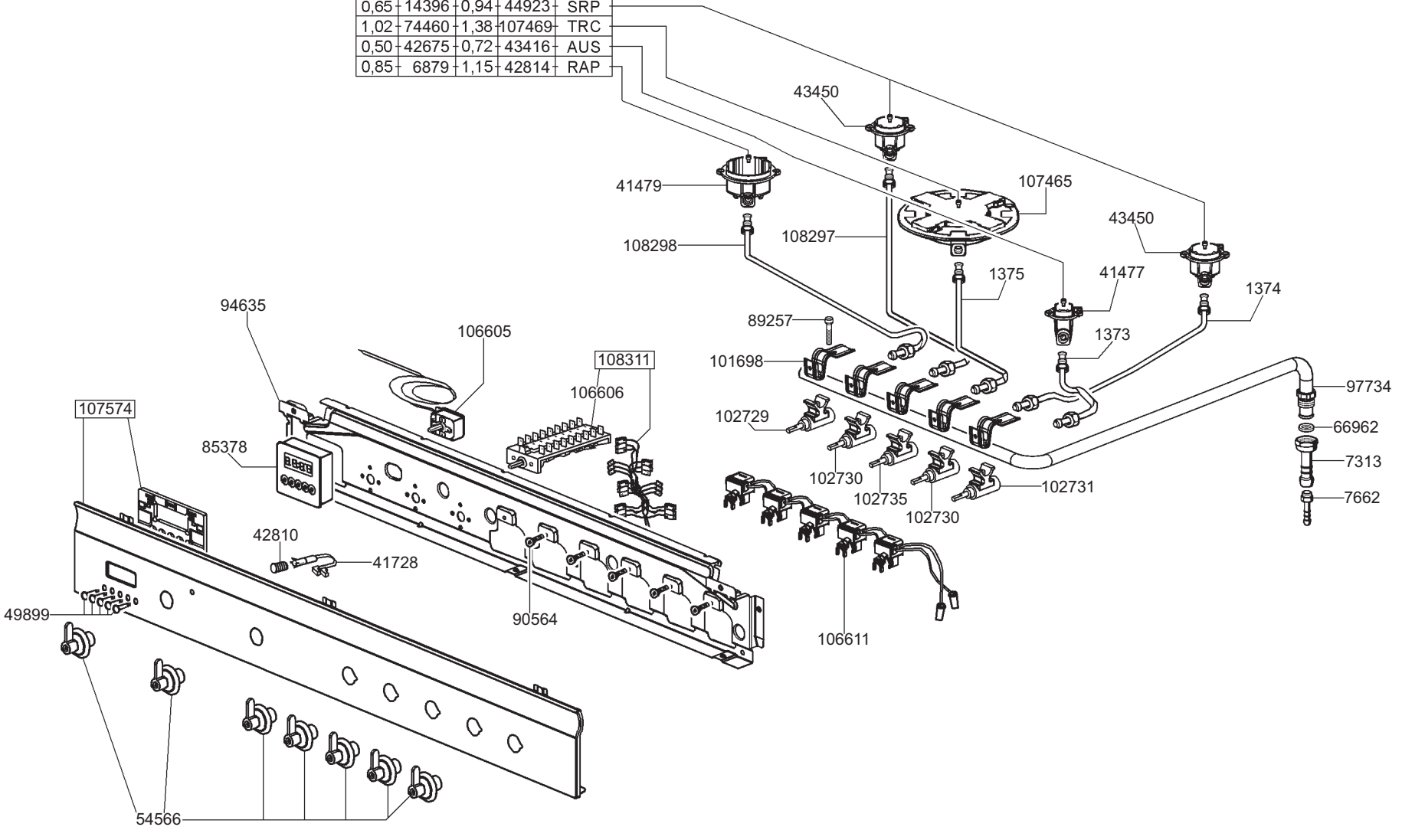

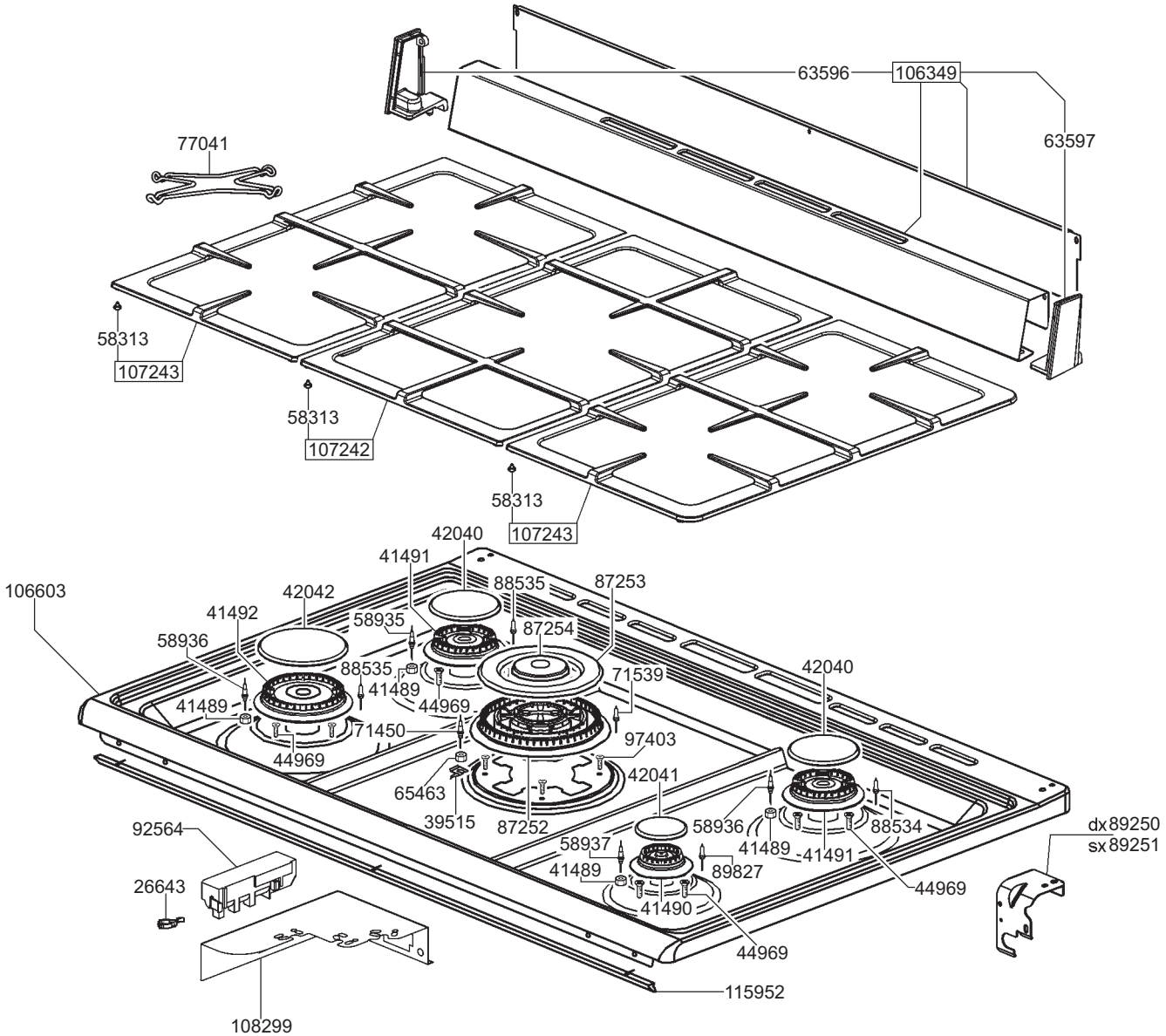
63596
106349
63597
77041
58313
107243
58313
107242
58313
107243
42040
41491
88535
87253
106603
42042
41492
58935
87254
58936
88535
41489
71539
42040
41489
44969
71450
97403
44969
65463
42041
39515
87252
58936
88534
92564
58937
41489
41491
dx 89250
sx 89251
41489
89827
26643
44969
41490
44969
115952
108299