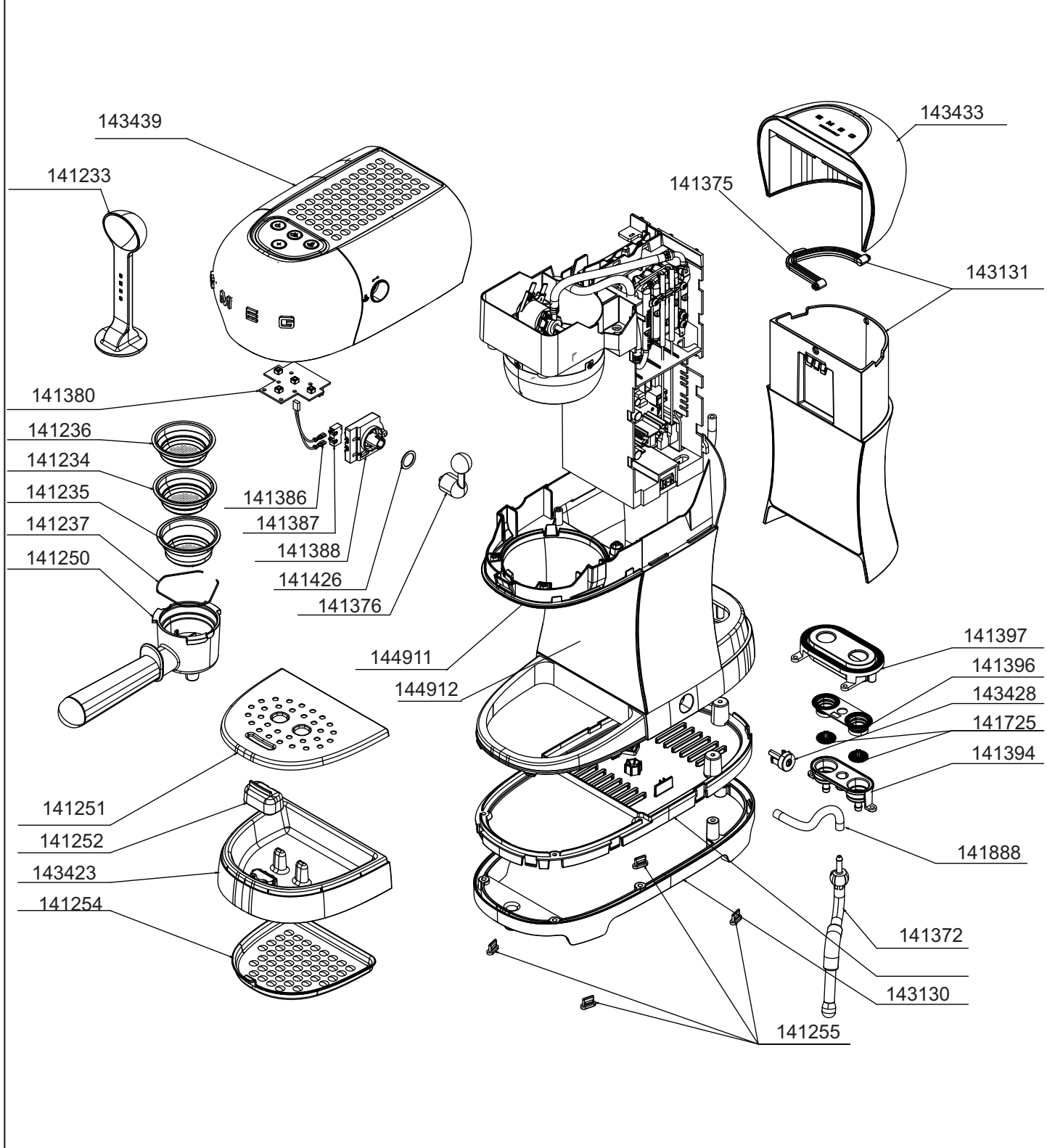
143439
141233
143433
141375
143131
141380
141236
141234
141235
141237
141250
141386
141387
141388
141426
141376
144911
144912
141397
141396
143428
141725
141394
141888
141251
141252
143423
141254
141372
143130
141255

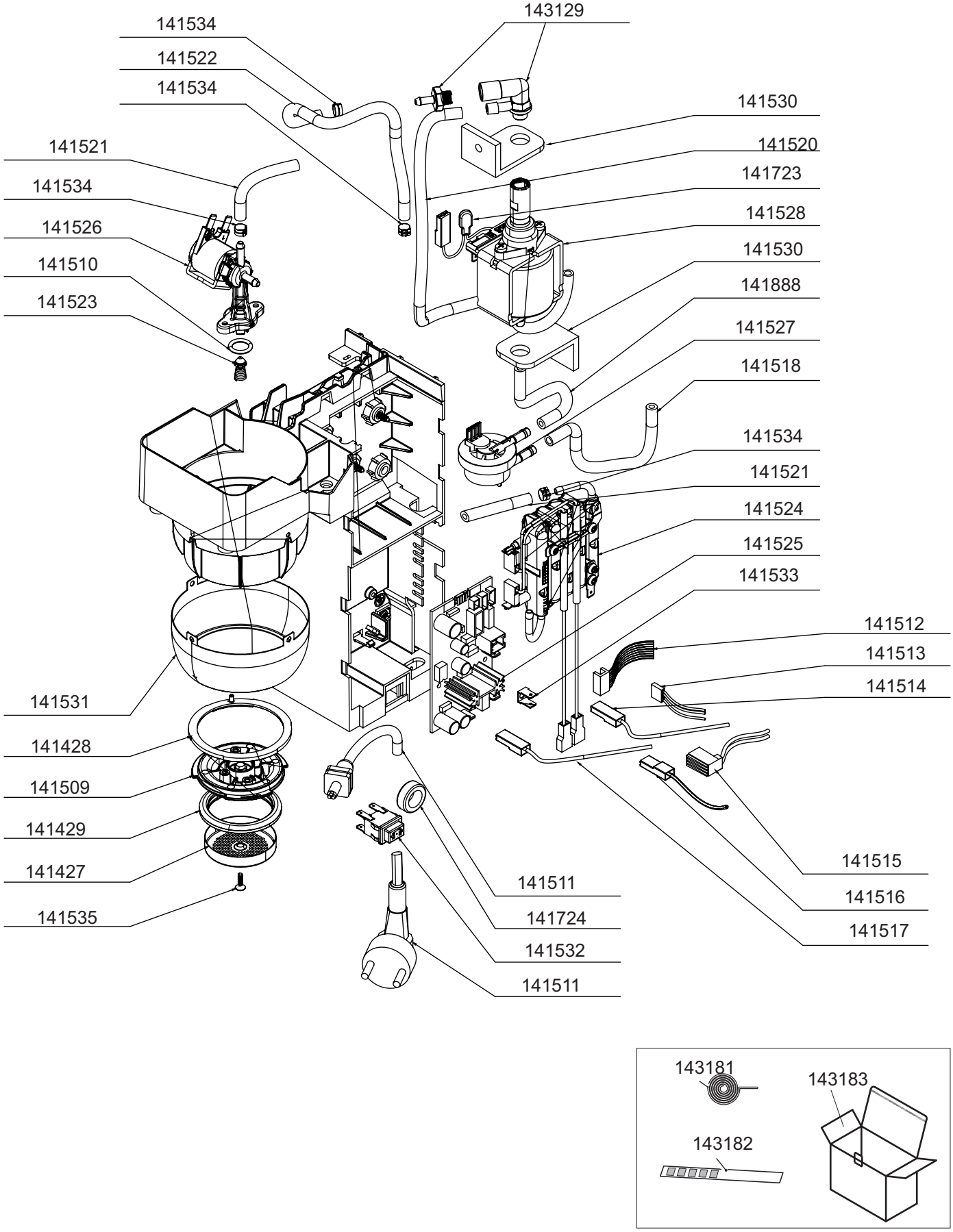
143129
141534
141522
141534
141530
141520
141521
141723
141534
141528
141526
141530
141510
141888
141523
141527
141518
141534
141521
141524
141525
141533
141512
141513
141514
141531
141428
141509
141429
141427
141535
141515
141511
141516
141724
141517
141532
141511
143181
143183
143182