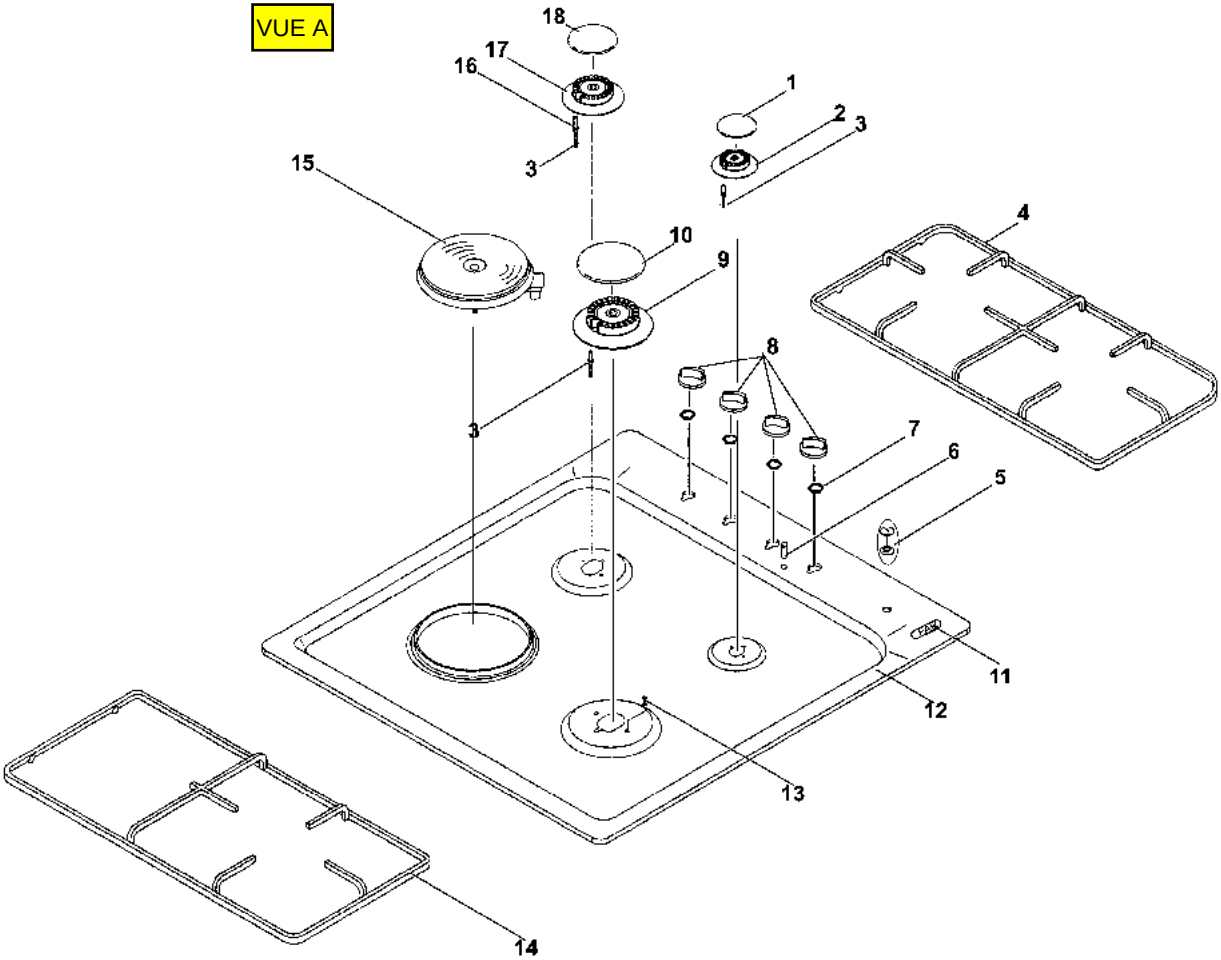
VUE A
18
17
16
1
2
3
3
15
10
9
4
8
3
7
6
5
11
12
13
14
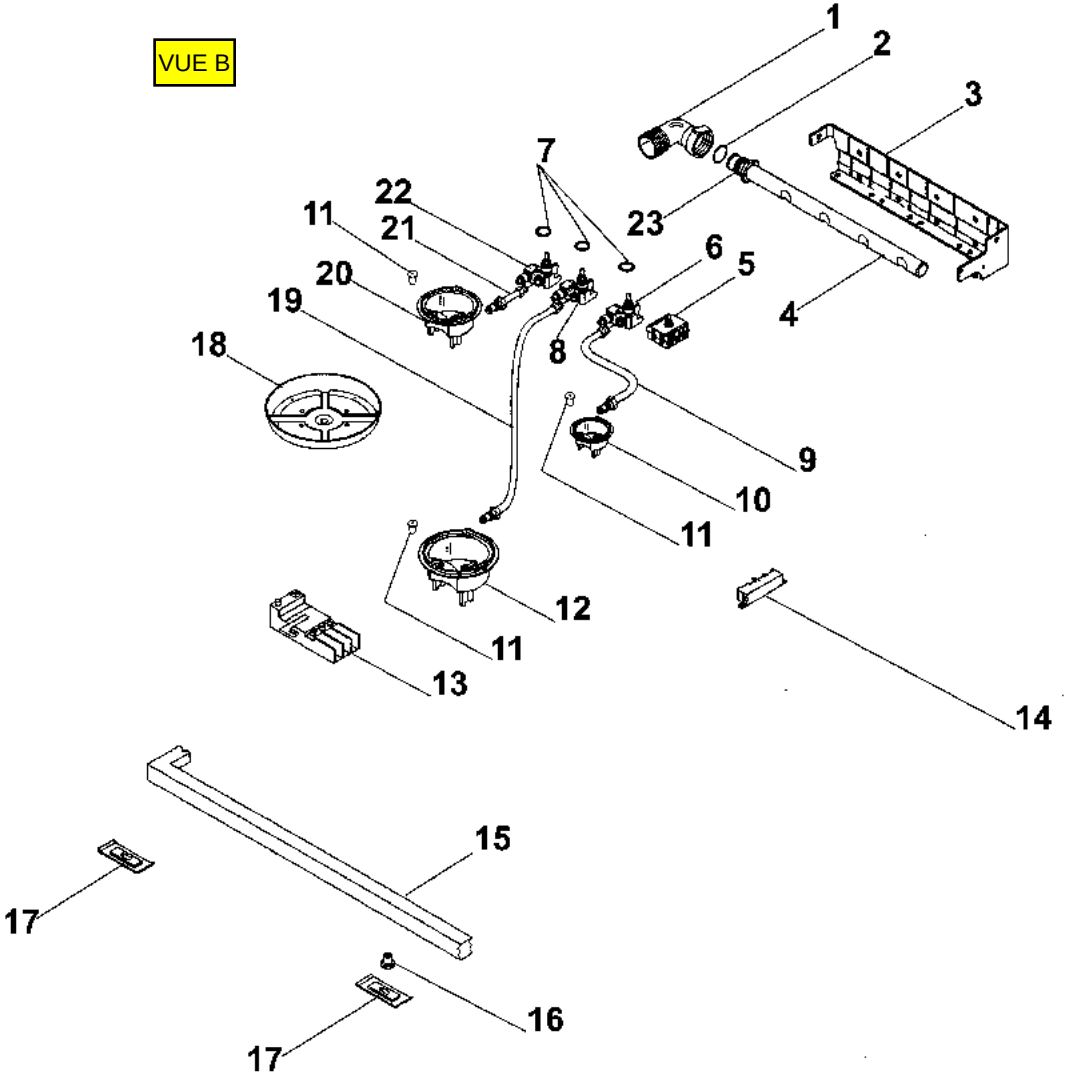
VUE B