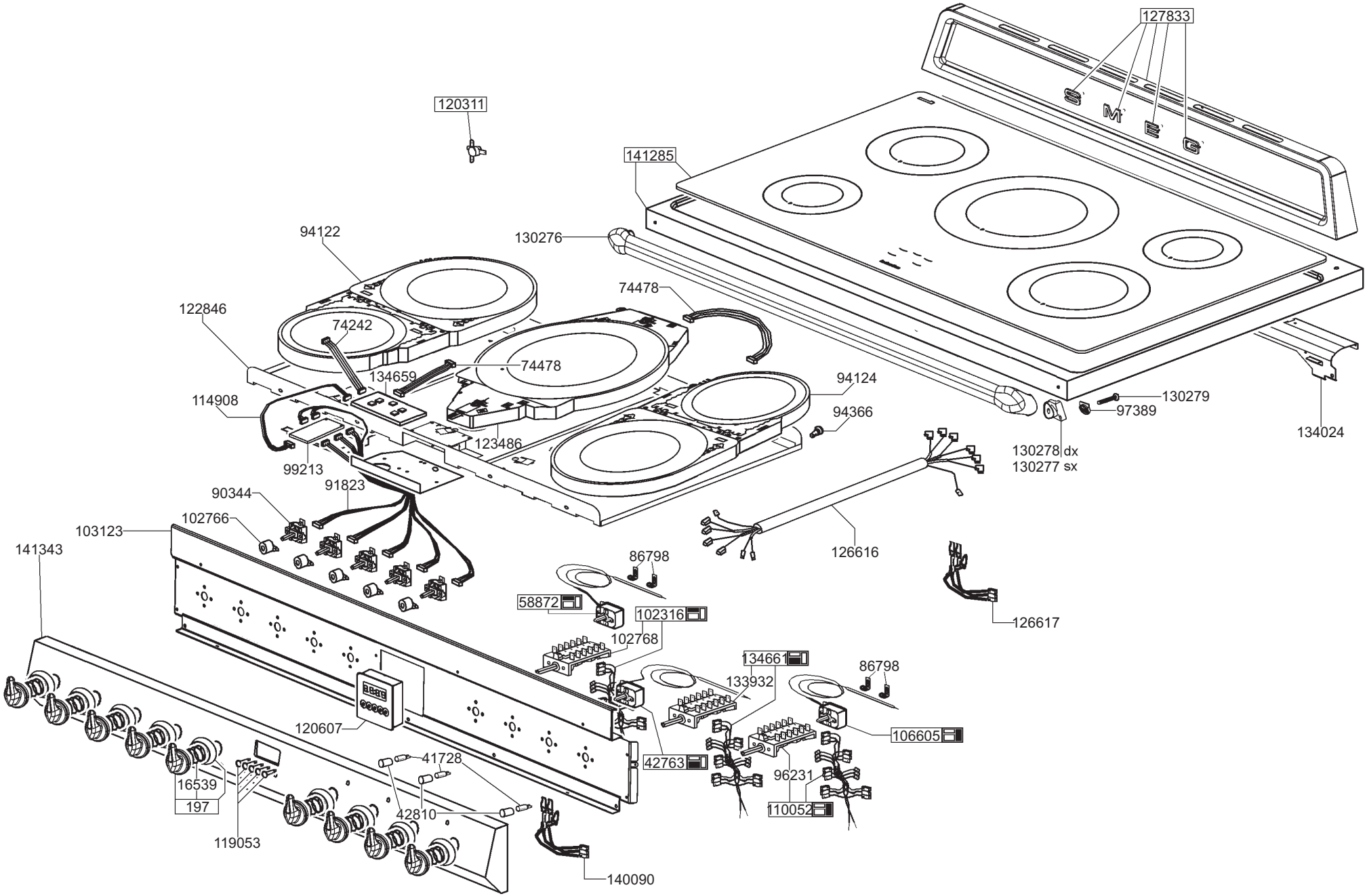
127833
120311
141285
130276
94122
74478
122846
74242
134659
74478
94124
114908
94366
123486
99213
130279
97389
134024
130278 dx
130277 sx
90344
91823
102766
103123
141343
126616
86798
58872
102316
102768
126617
134661
133932
86798
120607
106605
41728
42763
96231
16539
197
42810
110052
119053
140090

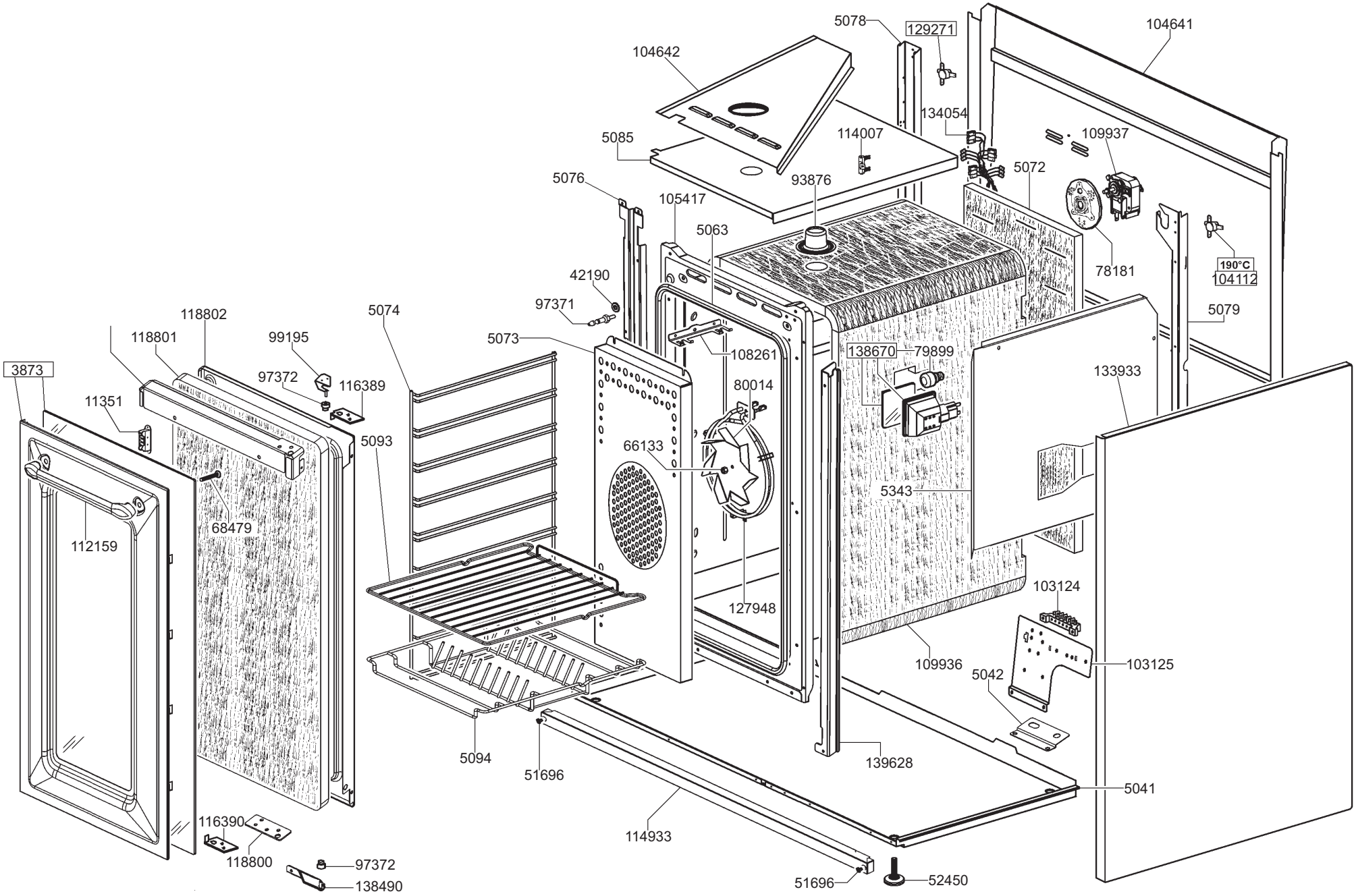
5078
129271
104641
104642
134054
114007
109937
5085
5072
93876
5076
105417
5063
78181
190°C
104112
42190
97371
5074
118802
5079
118801
99195
5073
108261
138670
79899
3873
97372
116389
133933
11351
80014
5093
66133
5343
68479
112159
127948
103124
109936
103125
5042
5094
51696
139628
5041
116390
114933
118800
97372
138490
51696
52450

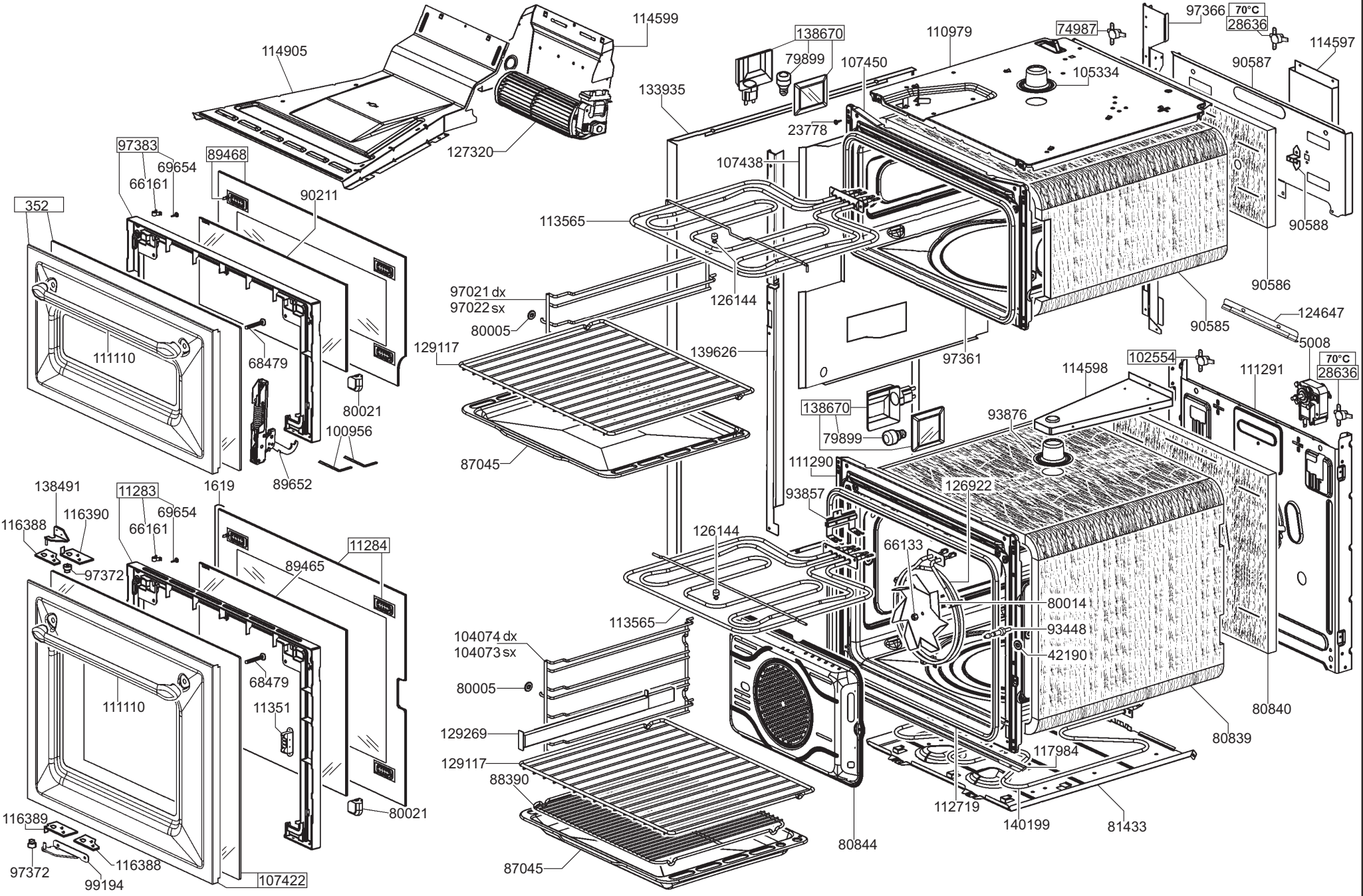
114599
114905
127320
138670
79899
107450
110979
74987
97366
70°C
28636
114597
90587
105334
133935
23778
107438
113565
90588
90586
90585
124647
97383
69654
66161
89468
90211
352
111110
68479
80021
100956
89652
97021 dx
97022 sx
80005
126144
129117
139626
97361
5008
102554
114598
111291
70°C
28636
138670
79899
93876
87045
111290
126922
93857
126144
66133
80014
93448
42190
80840
80839
117984
112719
140199
81433
80844
138491
116390
116388
97372
11283
69654
66161
1619
11284
89465
111110
68479
11351
80021
116389
97372
116388
99194
107422
113565
104074 dx
104073 sx
80005
129269
129117
88390
87045