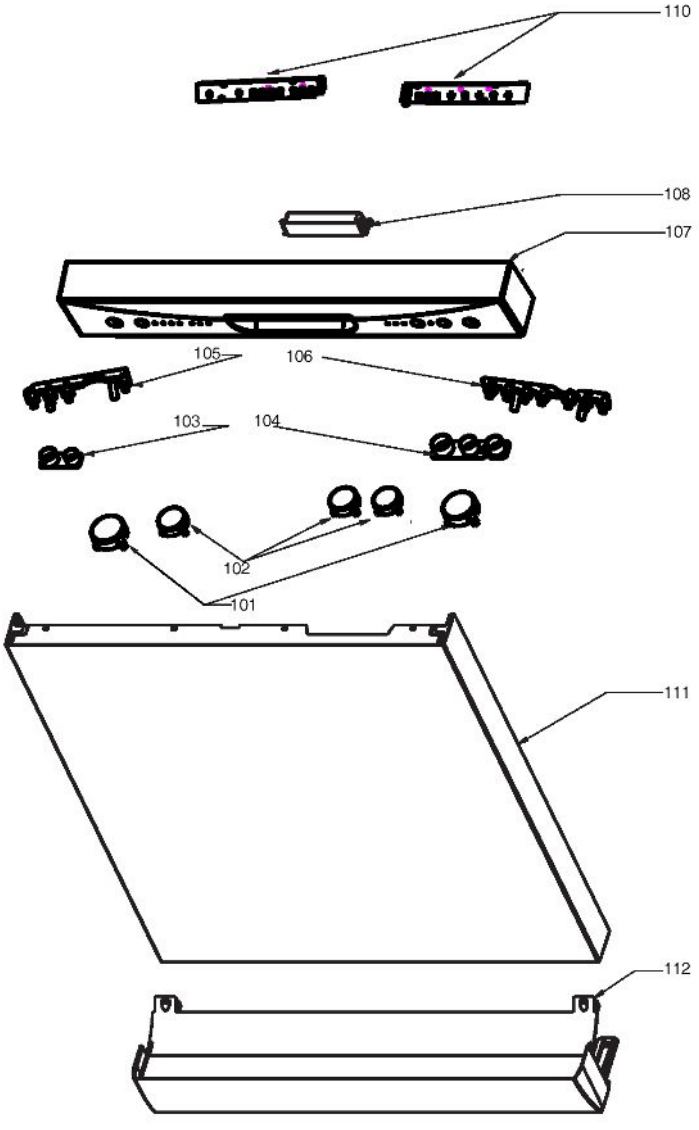
110
108
107
105
106
103
104
102
101
111
112

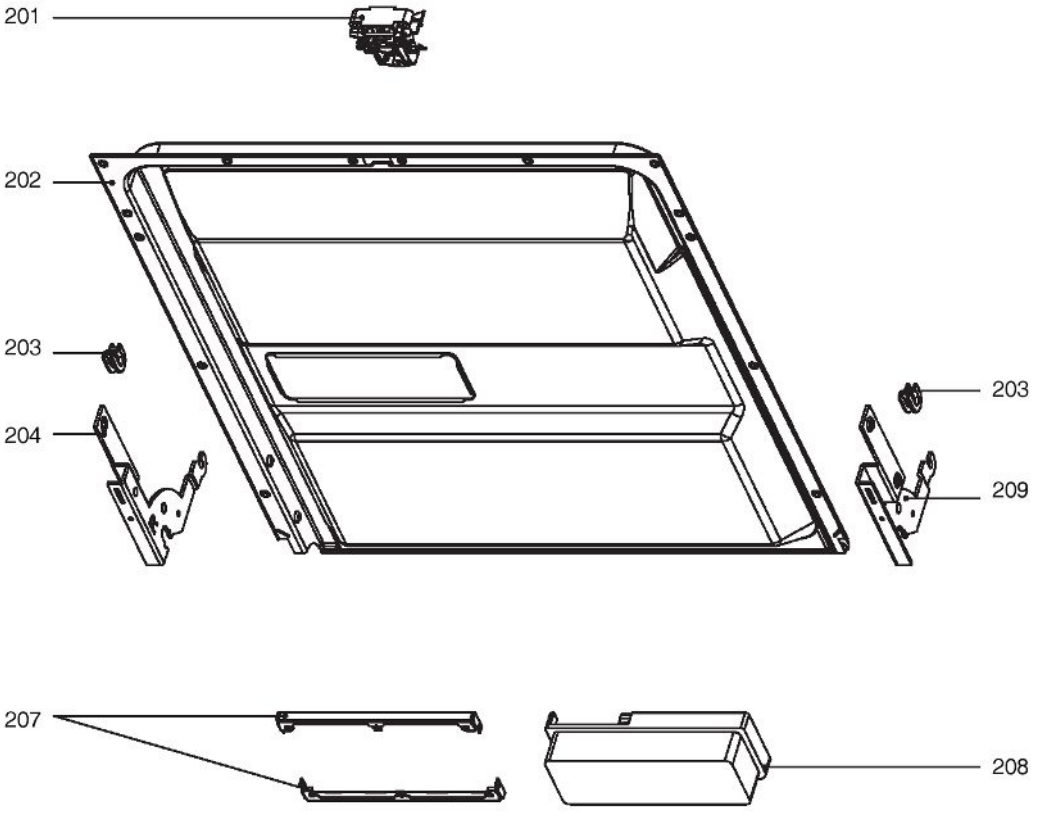
201
202
203
204
203
209
207
208

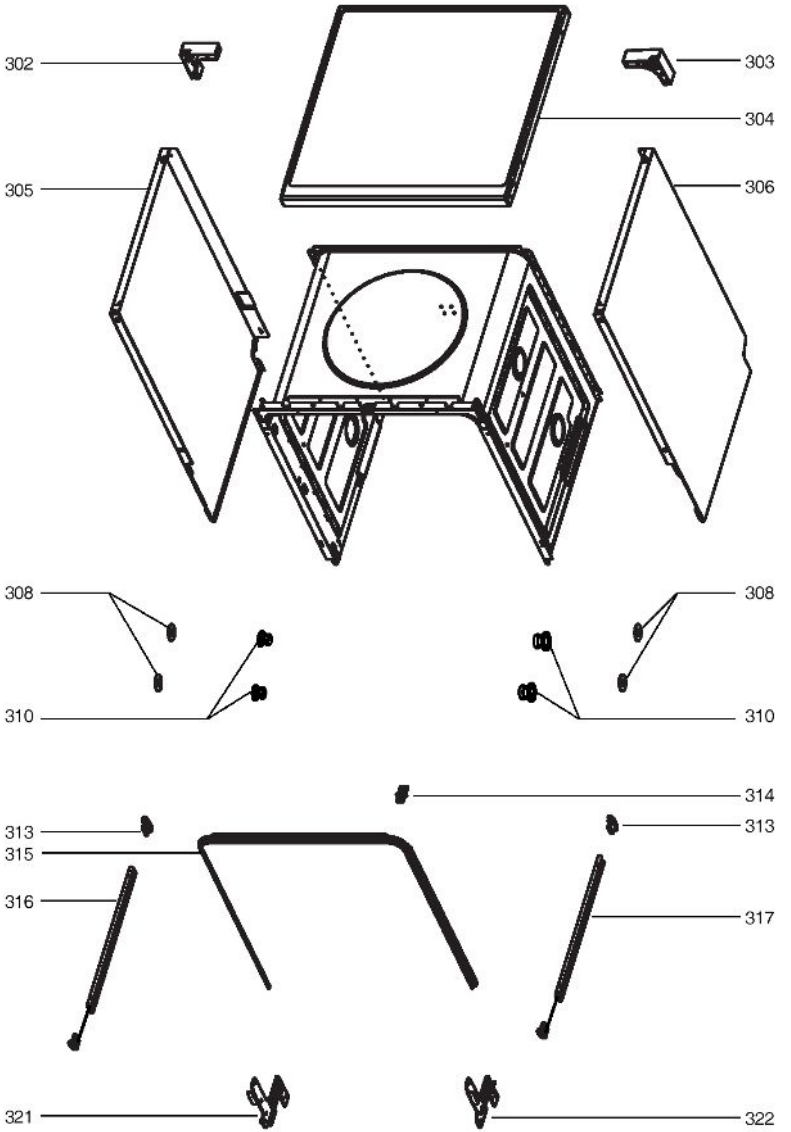
302
303
304
305
306
308
308
310
310
314
313
313
315
316
317
321
322

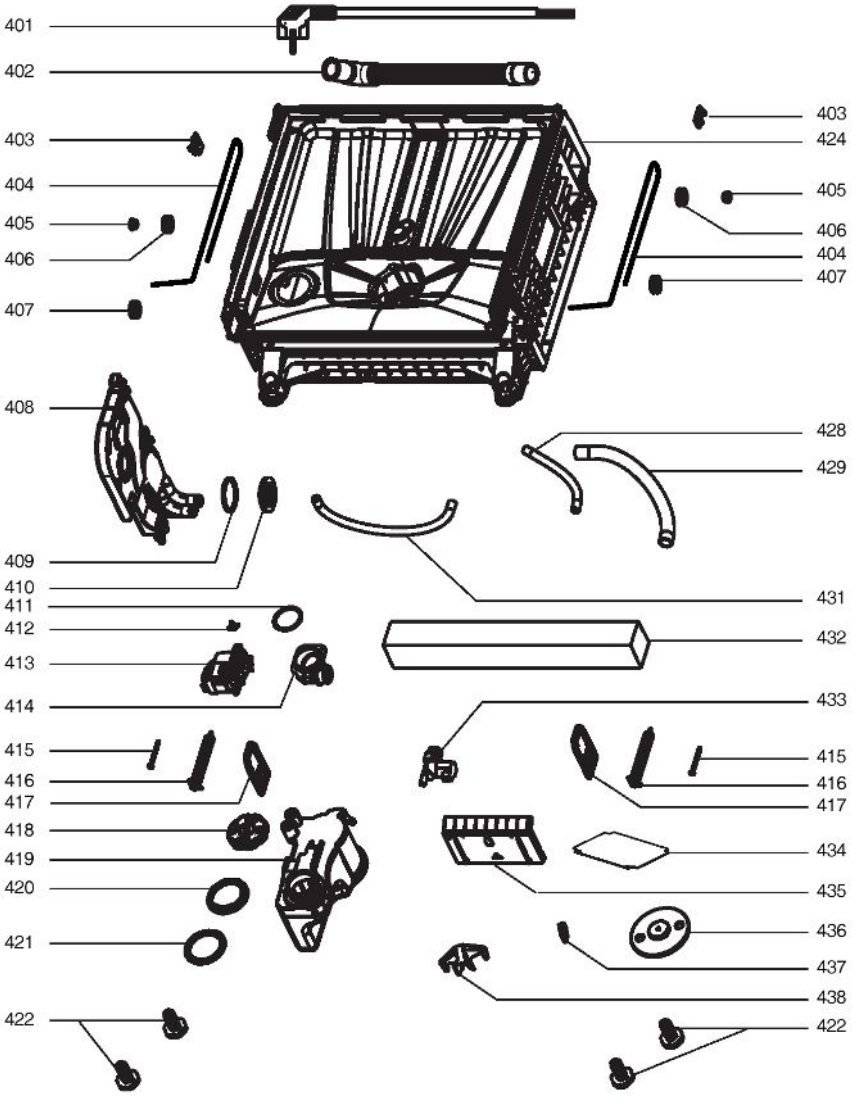
401
402
403
404
405
406
407
408
409
410
411
412
413
414
415
416
417
418
419
420
421
422
403
424
405
406
404
407
428
429
431
432
433
415
416
417
434
435
436
437
438
422

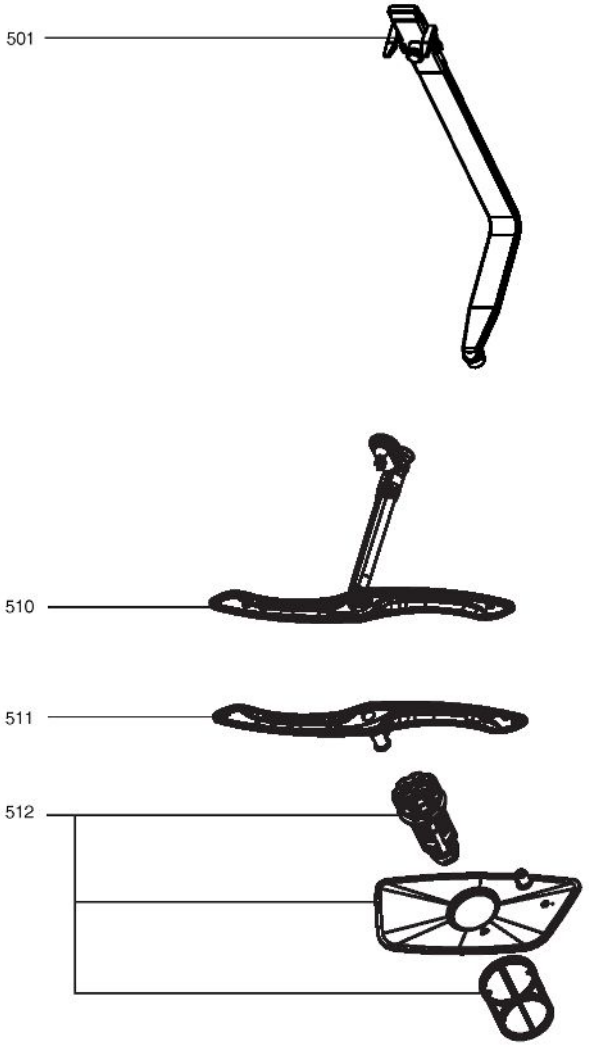
501
510
511
512

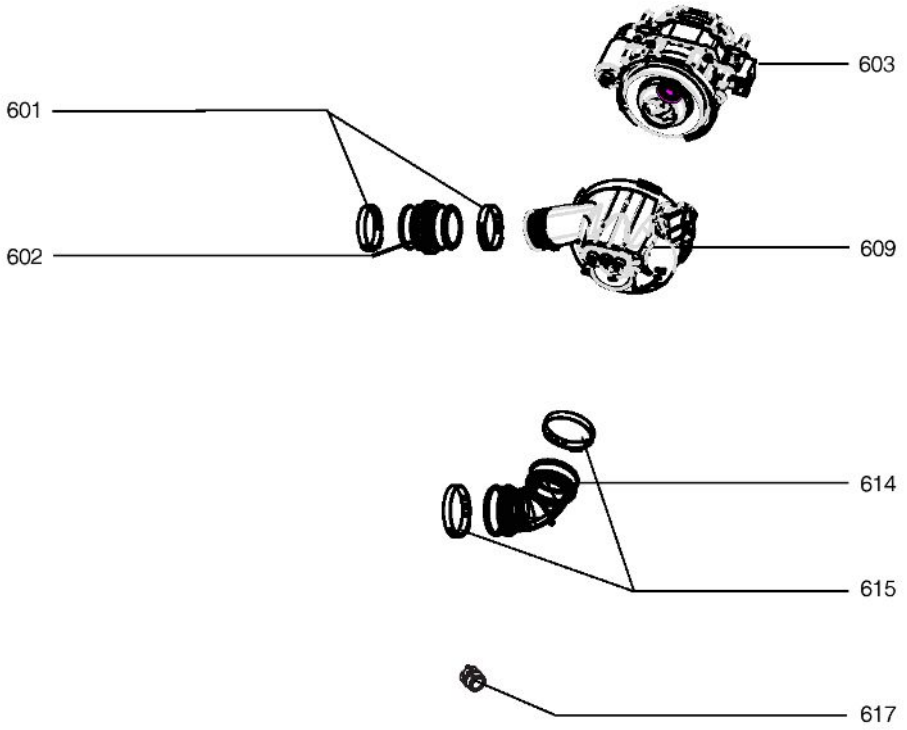
603
601
602
609
614
615
617

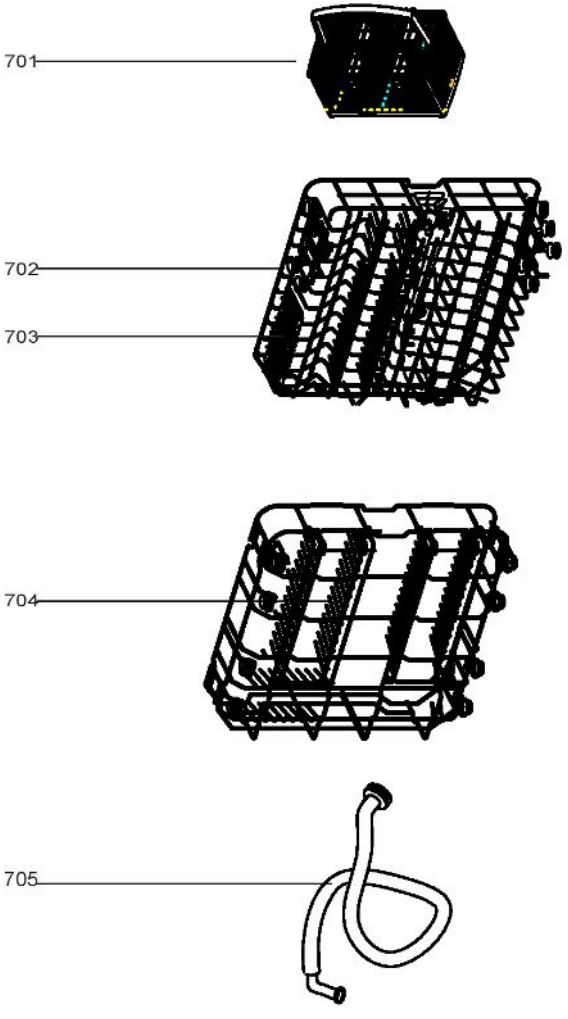
701
702
703
704
705