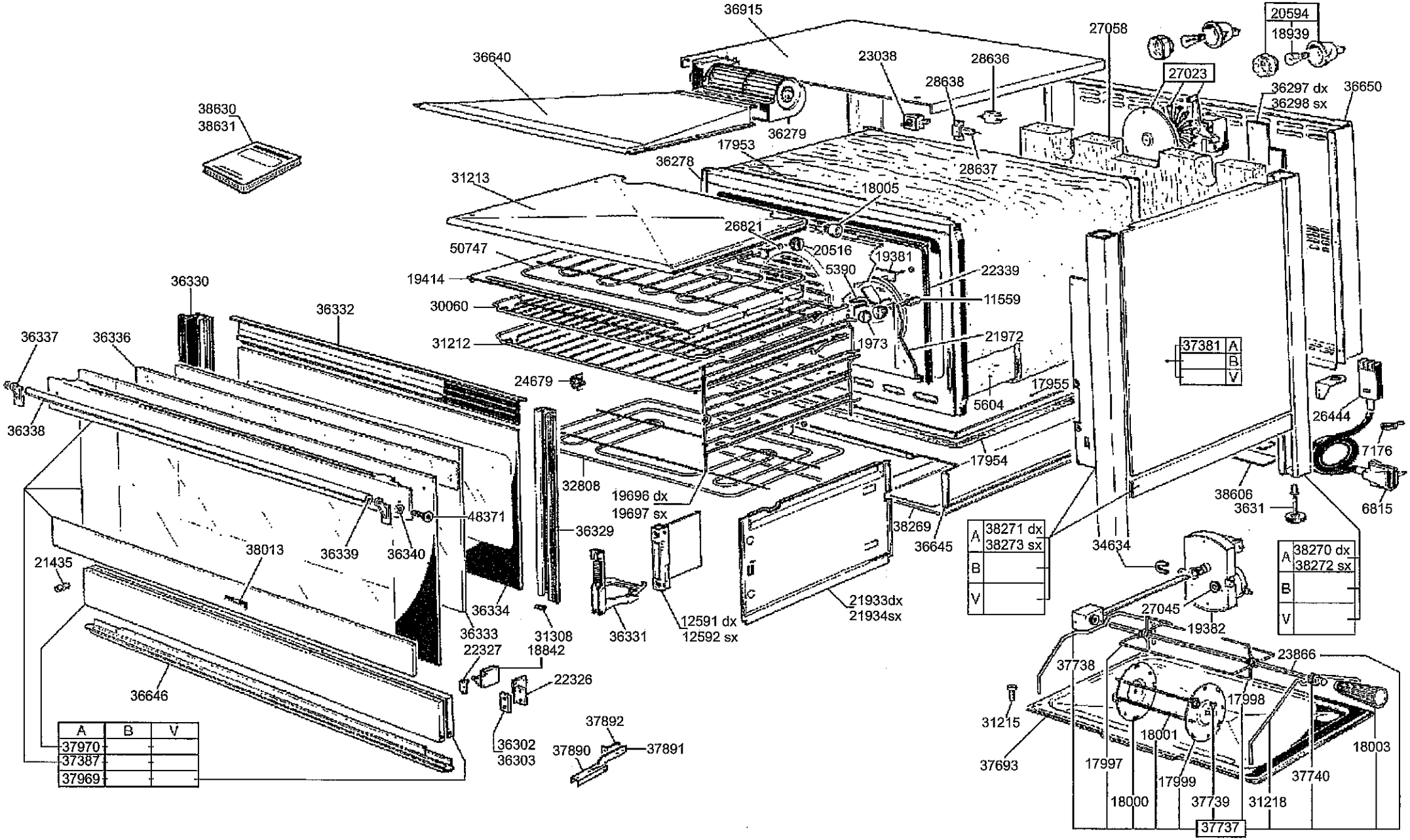
36915
36640
23038
28636
28638
27058
20594
18939
27023
36297 dx
36298 sx
36650
38630
38631
36279
17953
36278
28637
31213
18005
26821
20516
50747
19381
5390
22339
19414
11559
30060
36330
36332
31212
1973
21972
36337
36336
24679
17955
5604
37381
A
B
V
26444
36338
7176
17954
32808
19696 dx
19697 sx
38606
3631
6815
48371
36329
38269
36645
34634
38271 dx
38273 sx
38270 dx
38272 sx
21435
38013
36339
36340
36334
36333
22327
31308
18842
36331
12591 dx
12592 sx
21933dx
21934sx
27045
19382
23866
37738
22326
36646
31215
17998
18001
37892
36302
36303
37890
37891
37693
17997
17999
37740
18003
18000
37739
31218
37737
A
B
V
37970
37387
37969

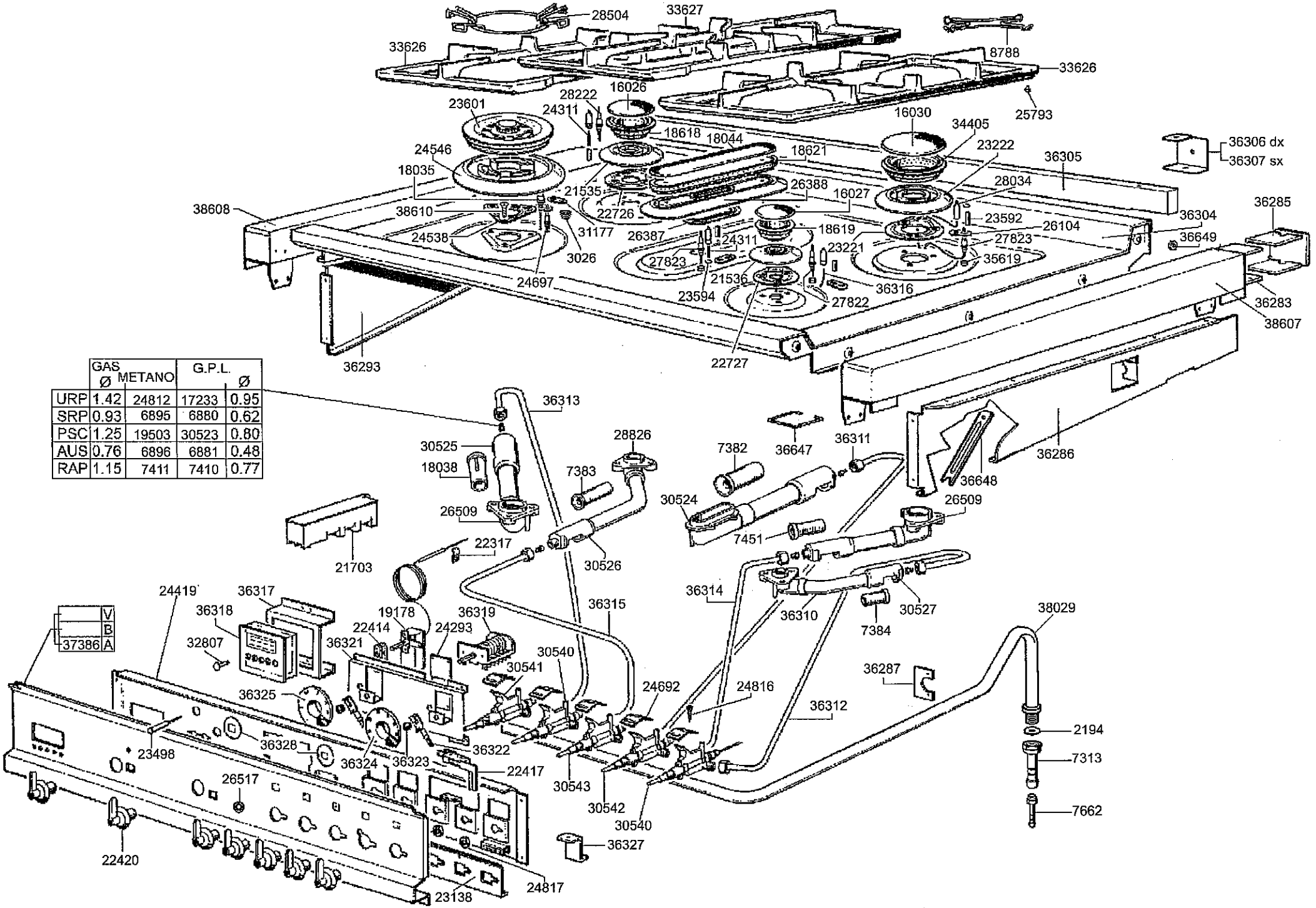

	GAS Ø	METANO	G.P.L.	Ø
URP	1.42	24812	17233	0.95
SRP	0.93	6895	6880	0.62
PSC	1.25	19503	30523	0.80
AUS	0.76	6896	6881	0.48
RAP	1.15	7411	7410	0.77