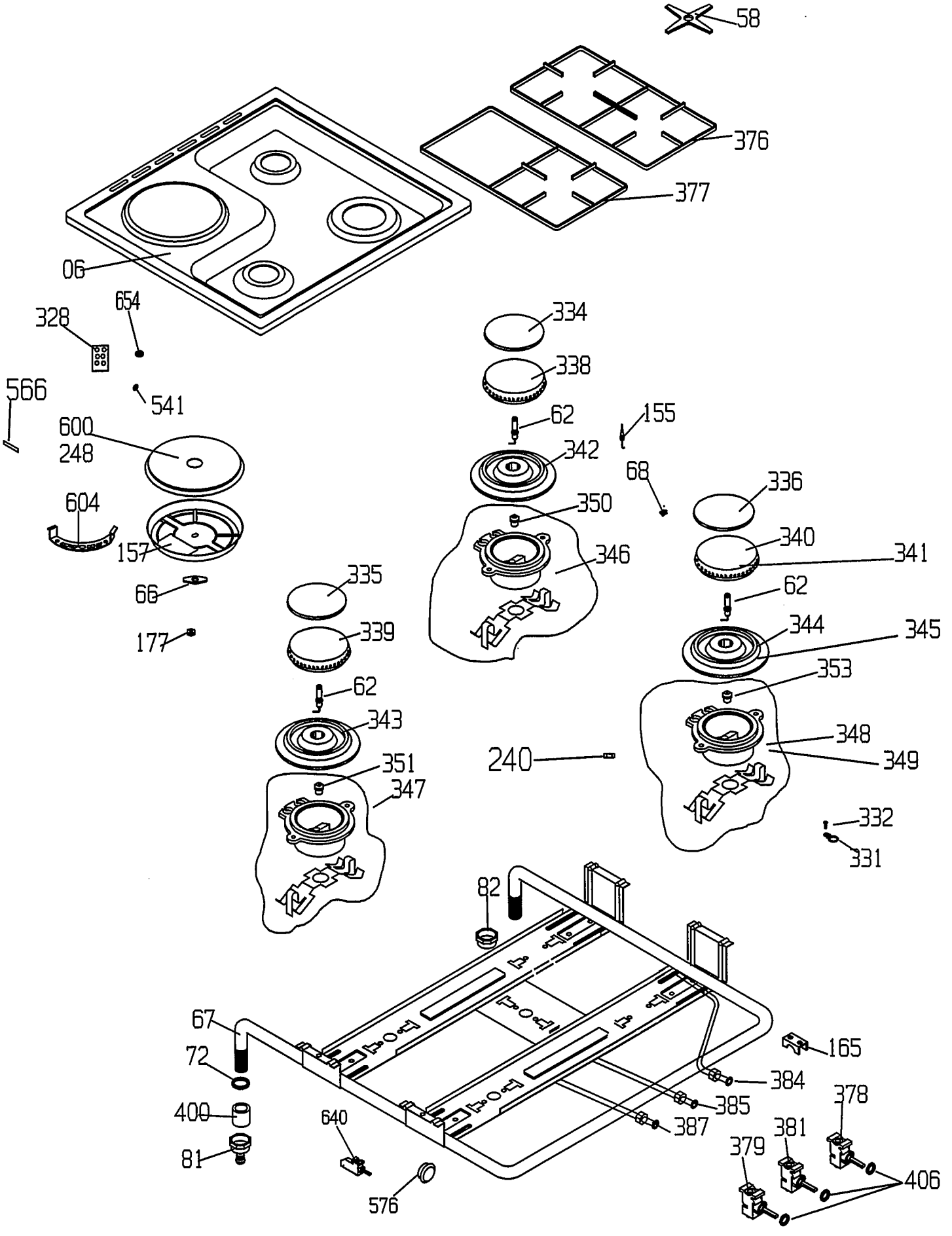
58
376
377
06
654
328
566
541
600
248
604
157
66
177
334
338
62
155
342
68
336
350
340
341
346
335
62
339
344
345
353
62
343
348
240
349
351
347
332
331
82
67
72
400
81
640
576
165
384
385
387
378
381
379
406

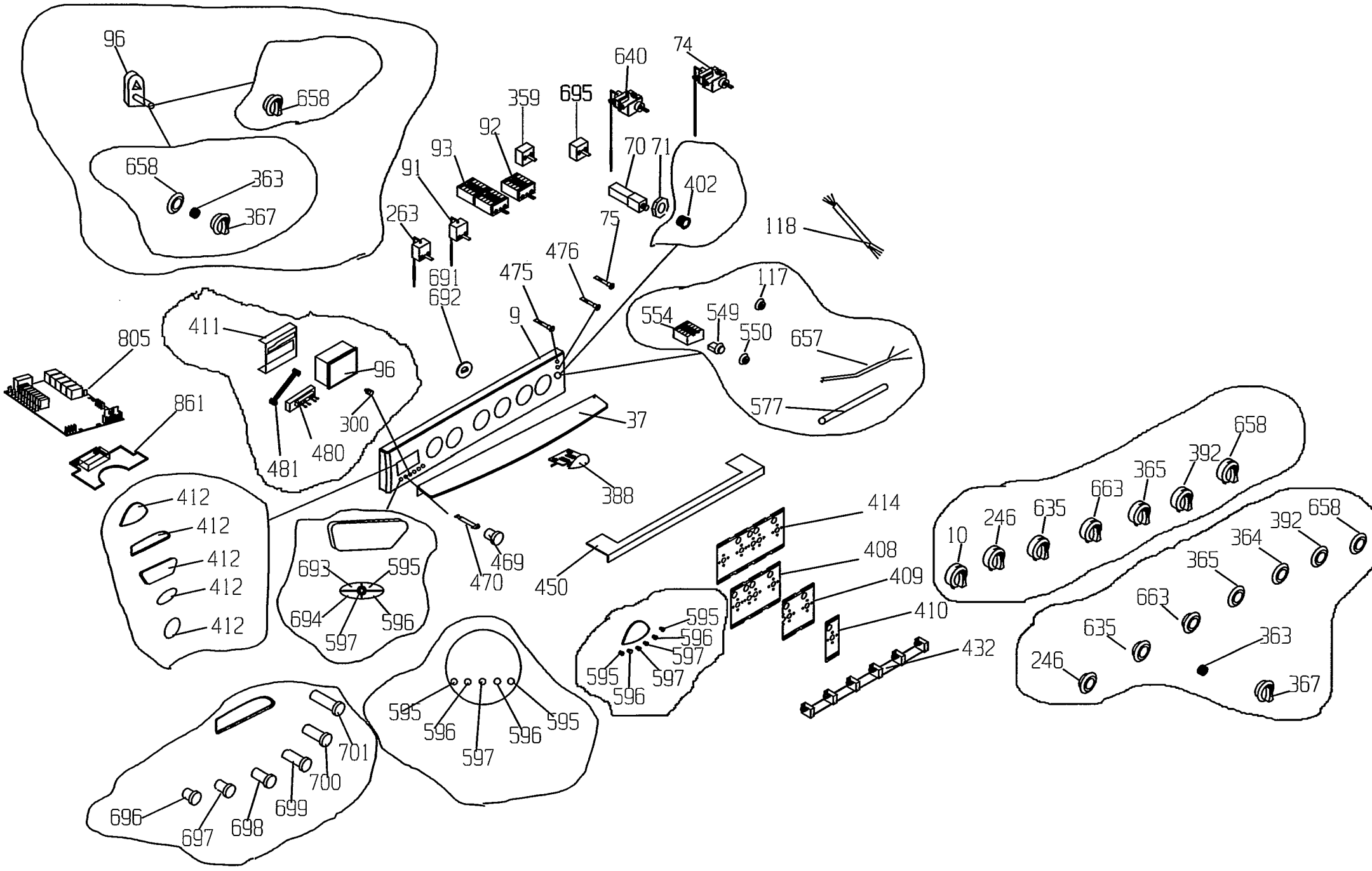
96
658
658
363
367
263
91
93
92
359
695
640
74
70
71
402
75
118
691
692
475
476
9
117
554
549
550
657
577
805
411
96
861
300
481
480
37
388
412
412
412
412
412
693
595
694
596
597
470
469
450
414
408
409
410
432
595
596
597
595
596
597
595
596
597
596
595
701
700
699
696
697
698
10
246
635
663
365
392
658
364
392
658
365
663
635
363
246
367

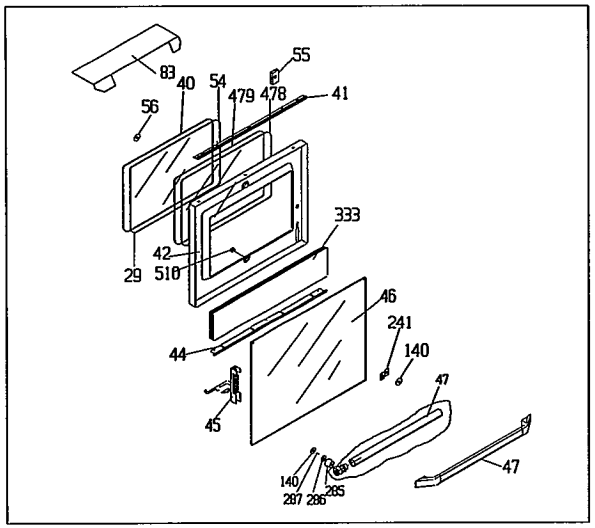
83
40
54
55
479
478
41
56
333
42
29
516
46
241
44
140
47
45
140
287
286
285
47

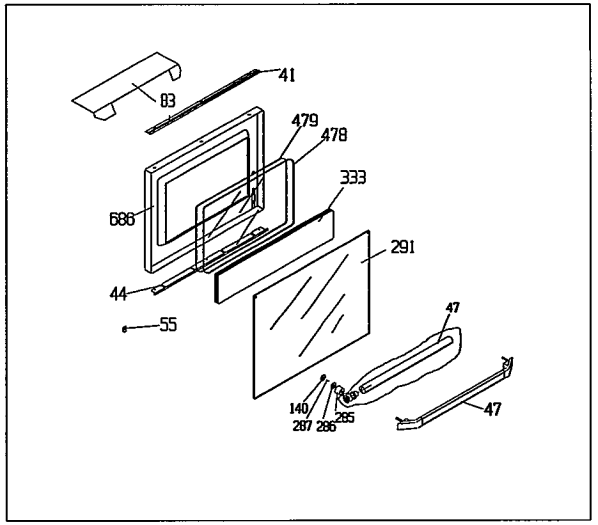
41
83
479
478
333
686
291
44
55
47
140
287
286
285
47

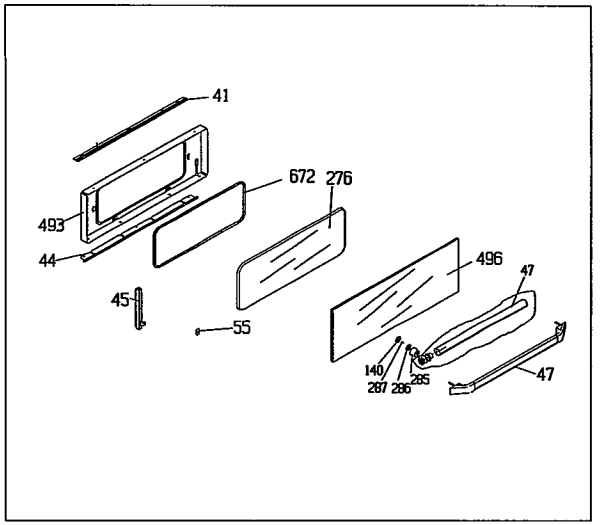
41
672
276
493
44
496
47
45
55
140
287
286
285
47

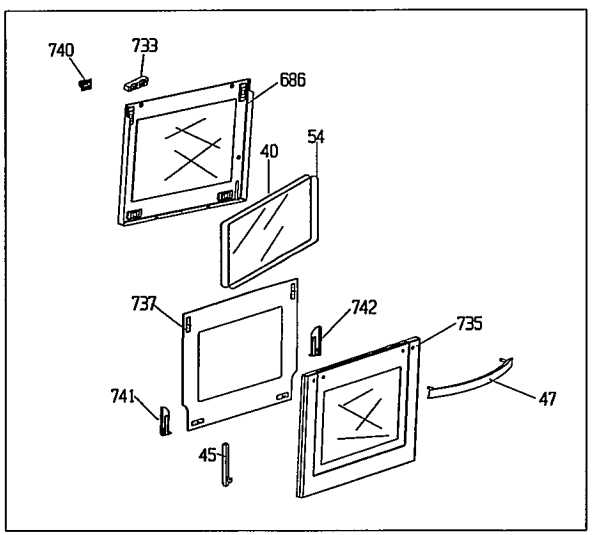
740
733
686
54
40
737
742
735
741
47
45

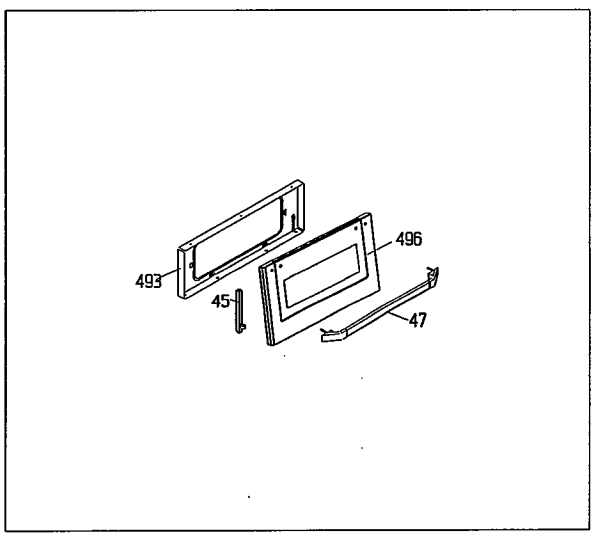
496
493
45
47

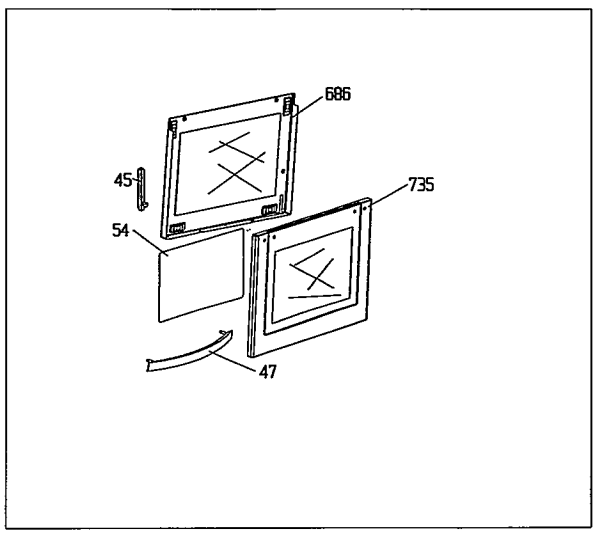
686
45
735
54
47

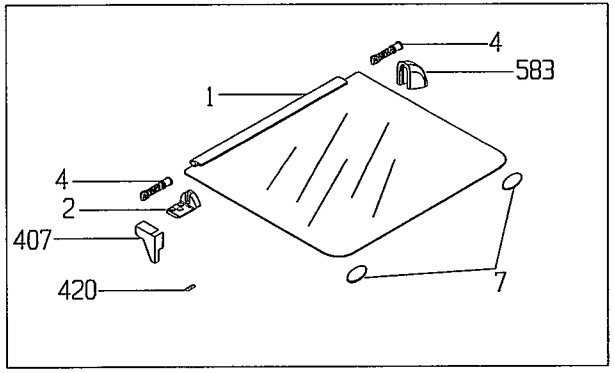
4
583
1
4
2
407
420
7

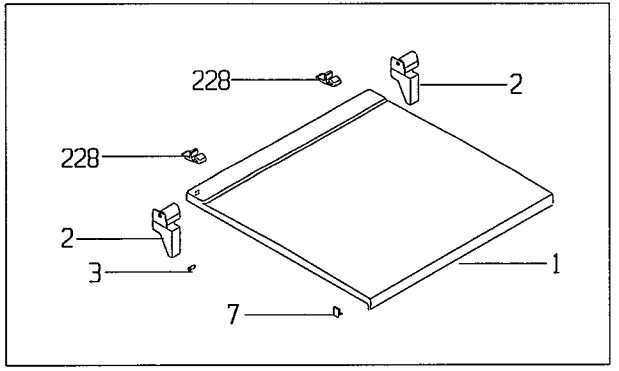
228
2
228
2
3
1
7

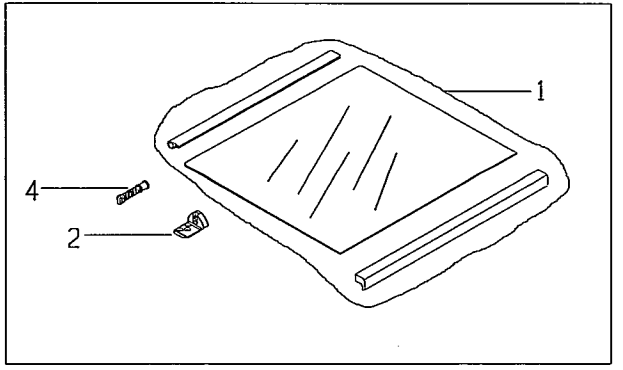
1
4
2

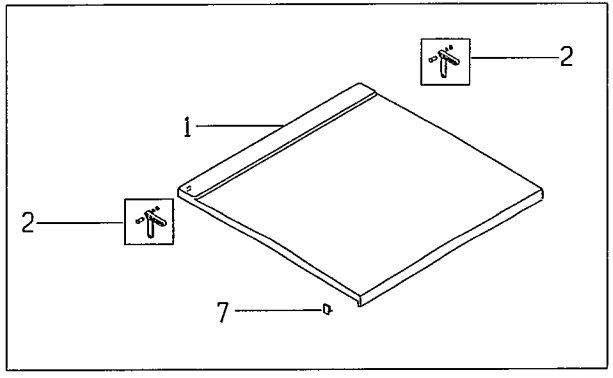
2
1
2
7

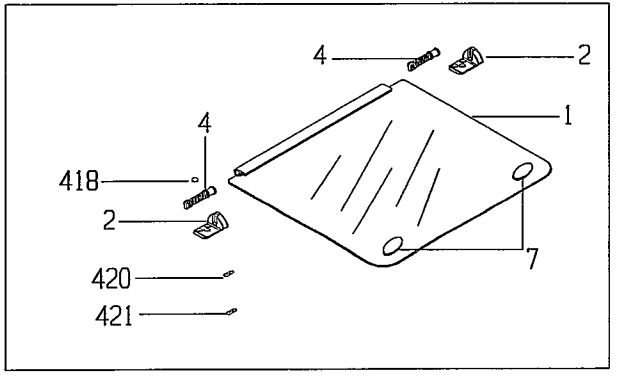
4
2
1
4
418
2
7
420
421

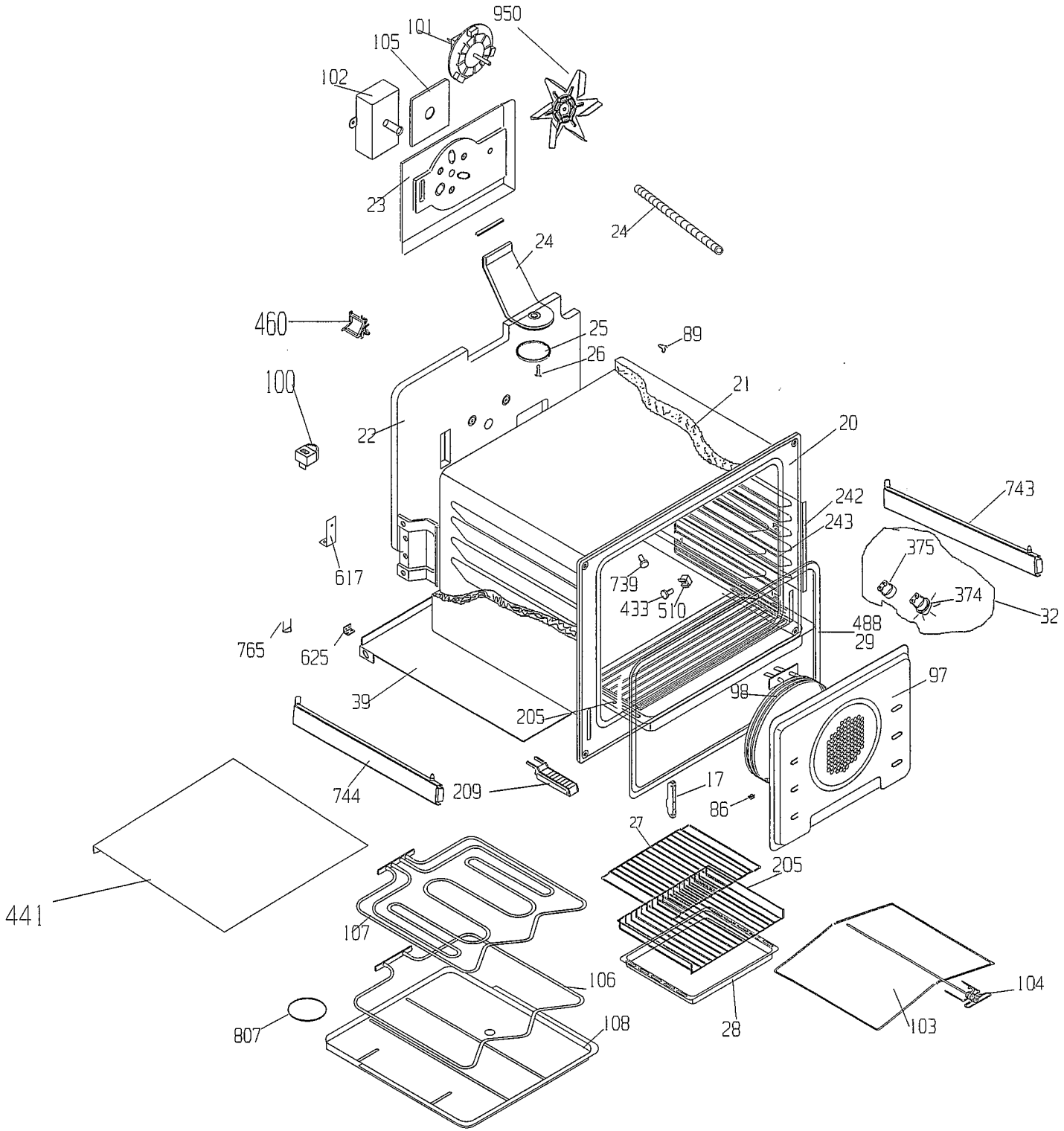
950
101
105
102
23
24
24
460
25
26
89
100
21
22
20
743
242
243
375
617
739
374
433
510
32
488
765
625
29
97
39
98
205
744
209
17
86
27
441
205
107
106
104
807
108
28
103

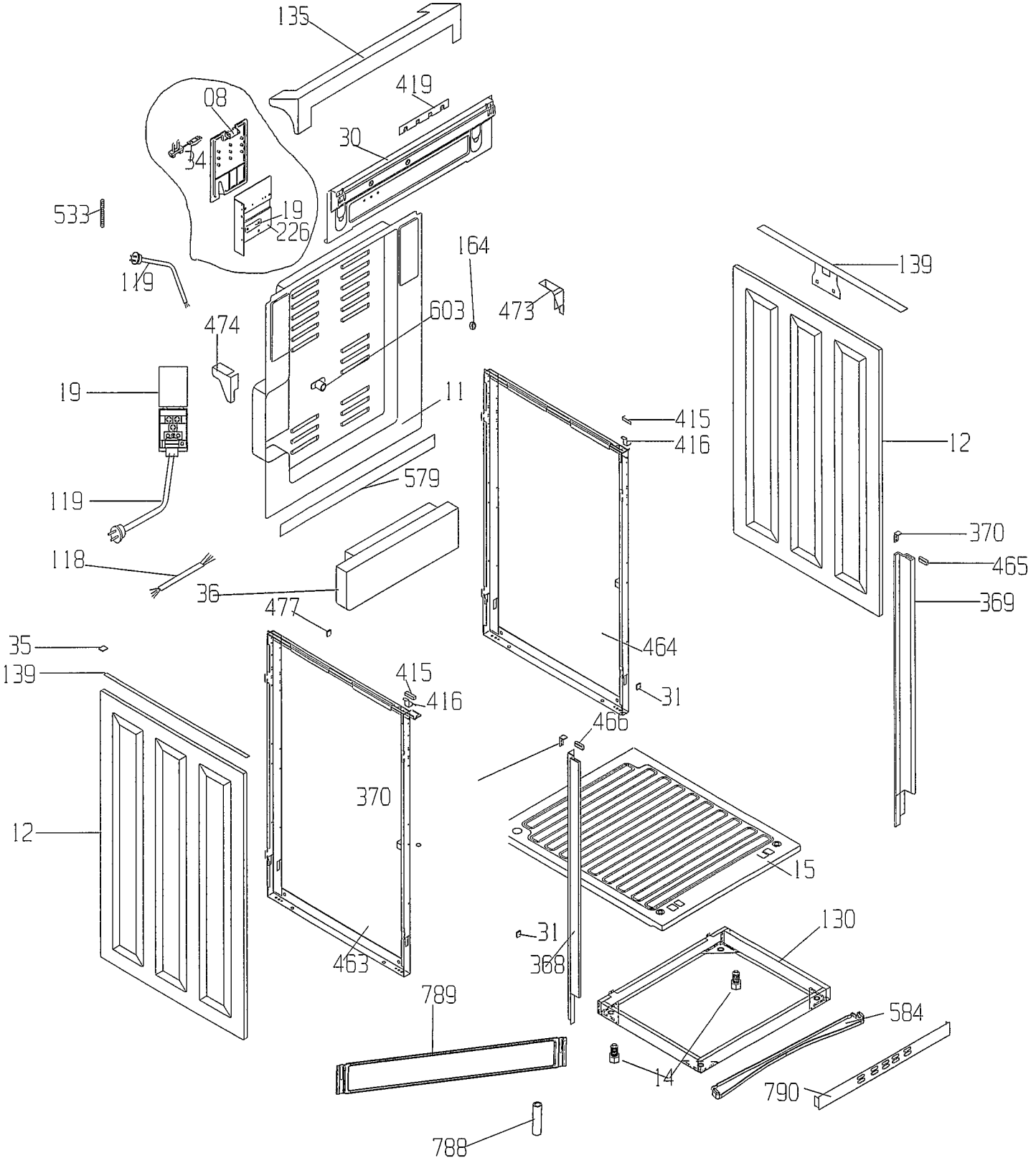
135
419
08
30
34
533
19
226
164
139
119
603
473
474
19
11
415
416
12
579
119
370
118
465
36
369
477
464
35
139
415
416
31
466
370
12
15
130
31
463
368
789
584
14
790
788

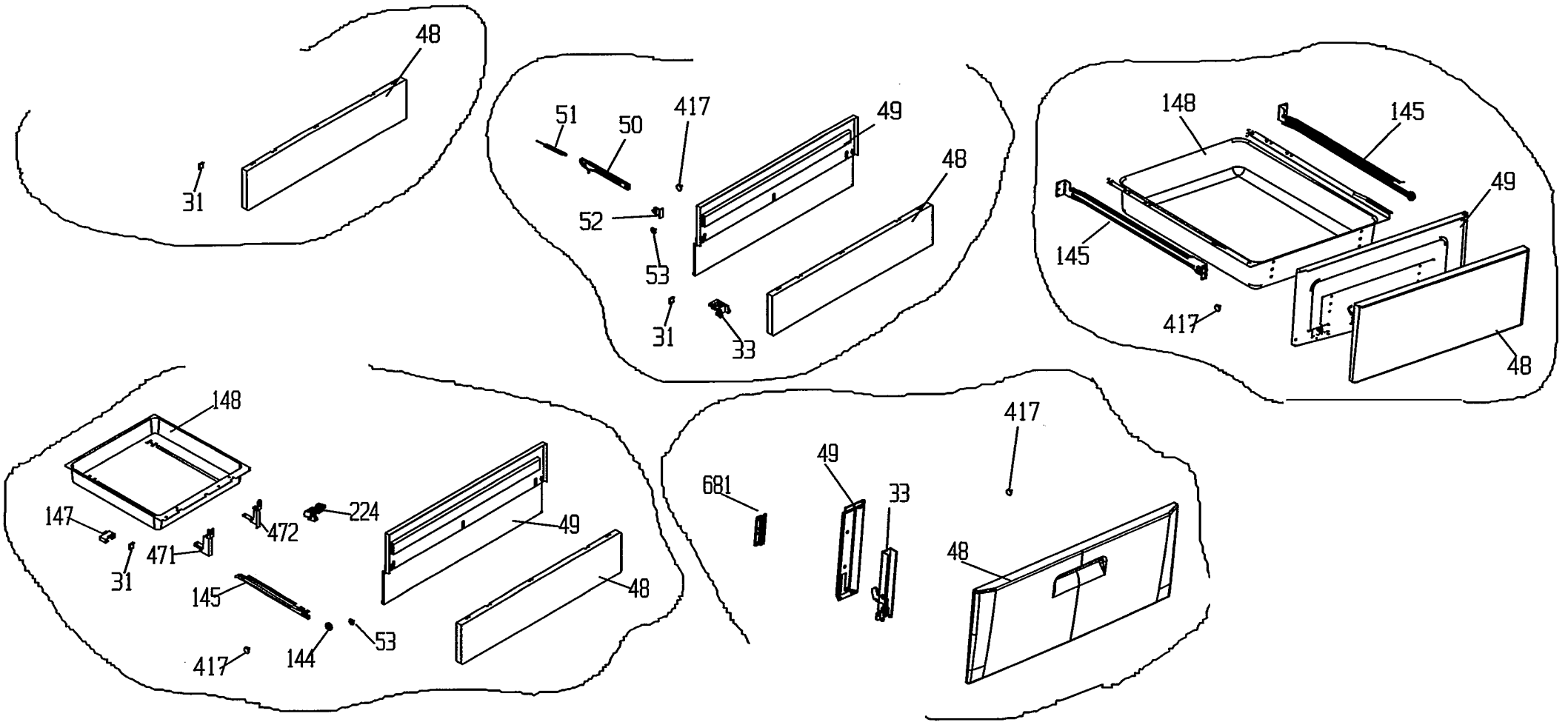
48
31
51
50
417
49
48
52
53
31
33
148
145
49
145
417
48
148
147
472
224
49
471
31
145
48
417
144
53
417
49
681
33
48