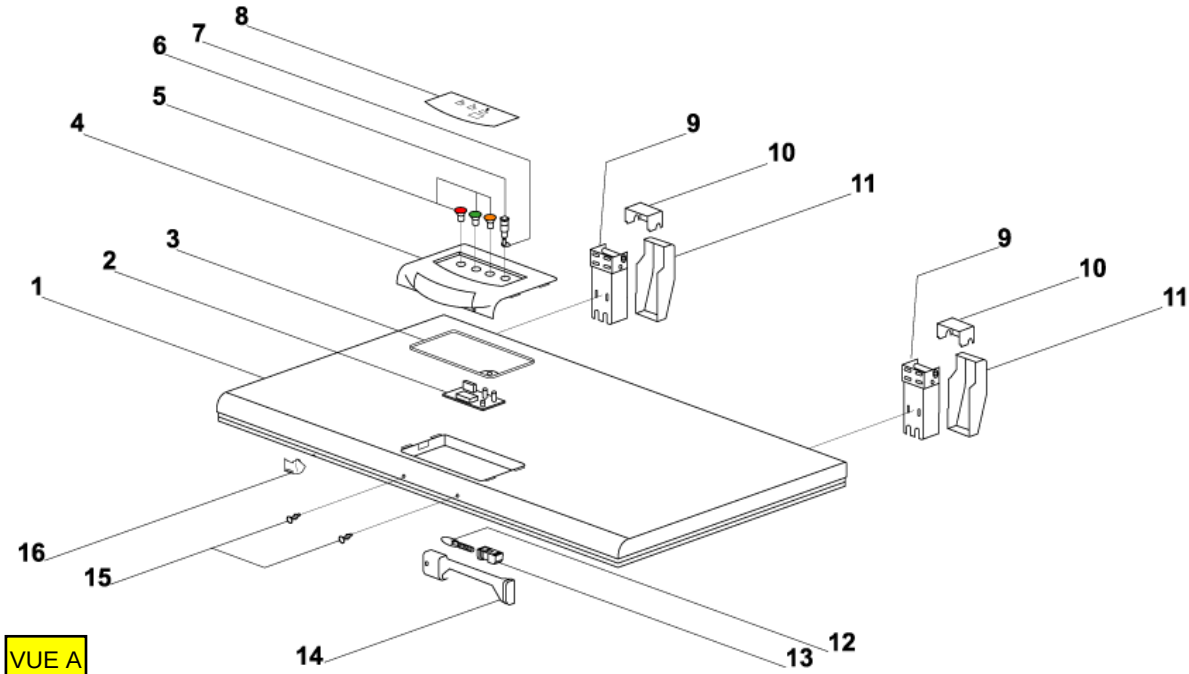
8
7
6
5
4
3
2
1
9
10
11
9
10
11
16
15
14
13
12
VUE A

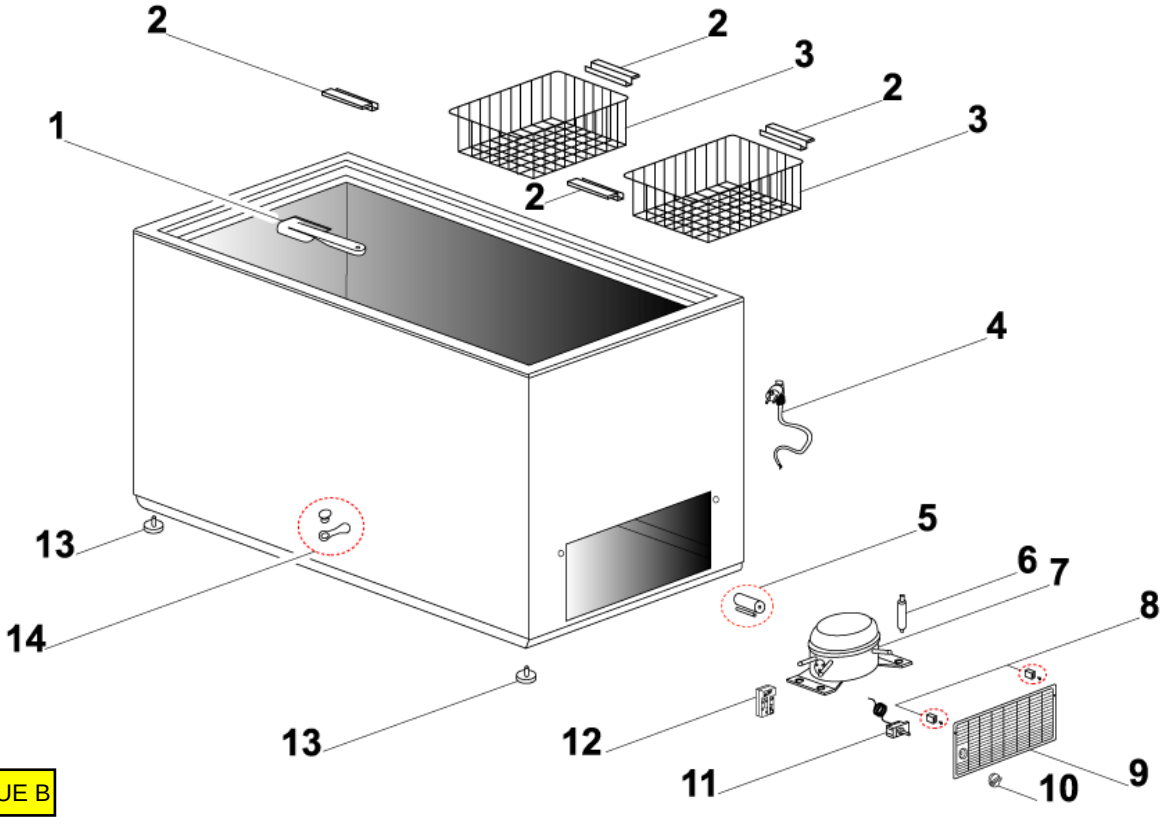

VUE B