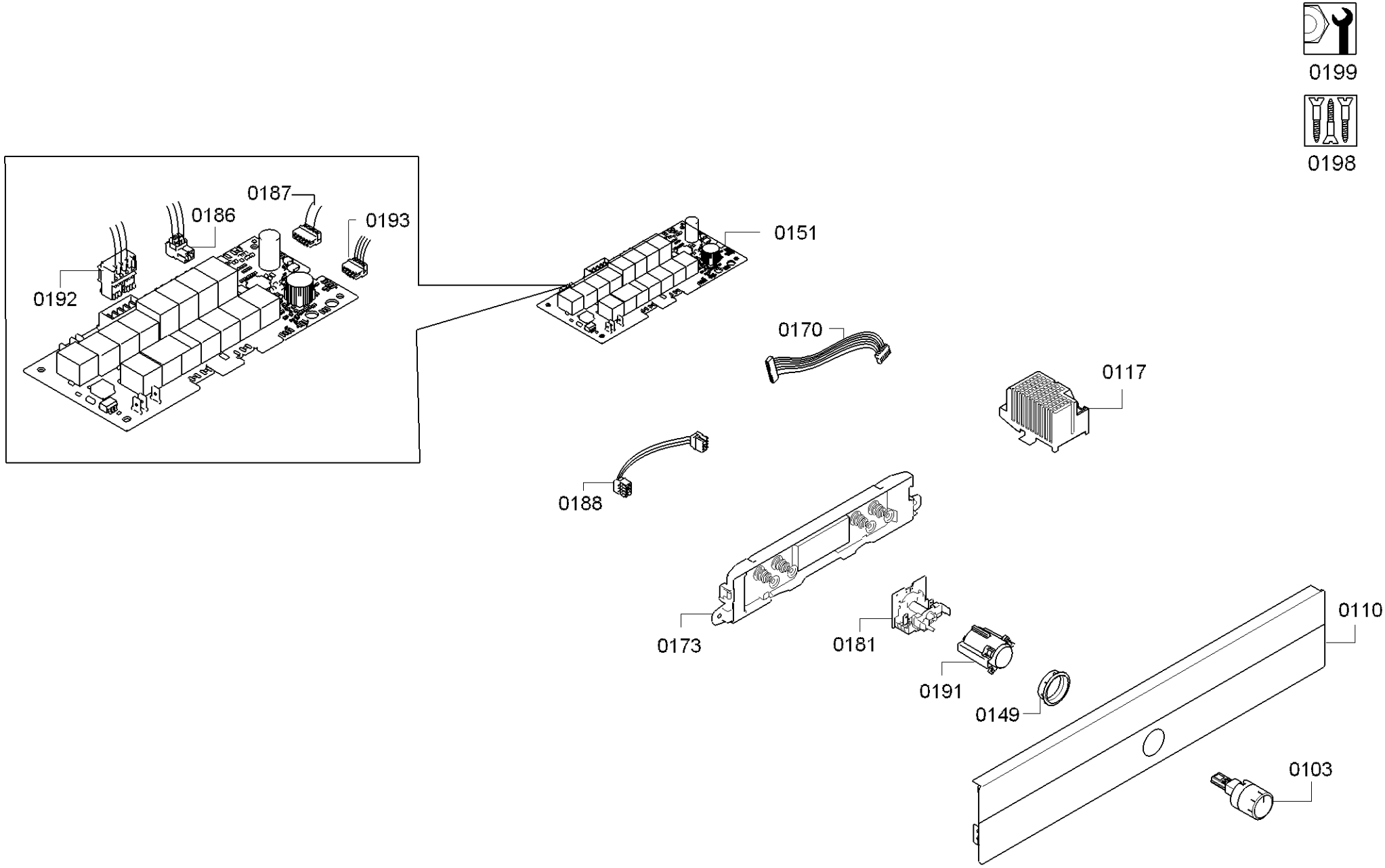
0199
0198
0187
0186
0193
0192
0151
0170
0117
0188
0173
0181
0191
0149
0110
0103

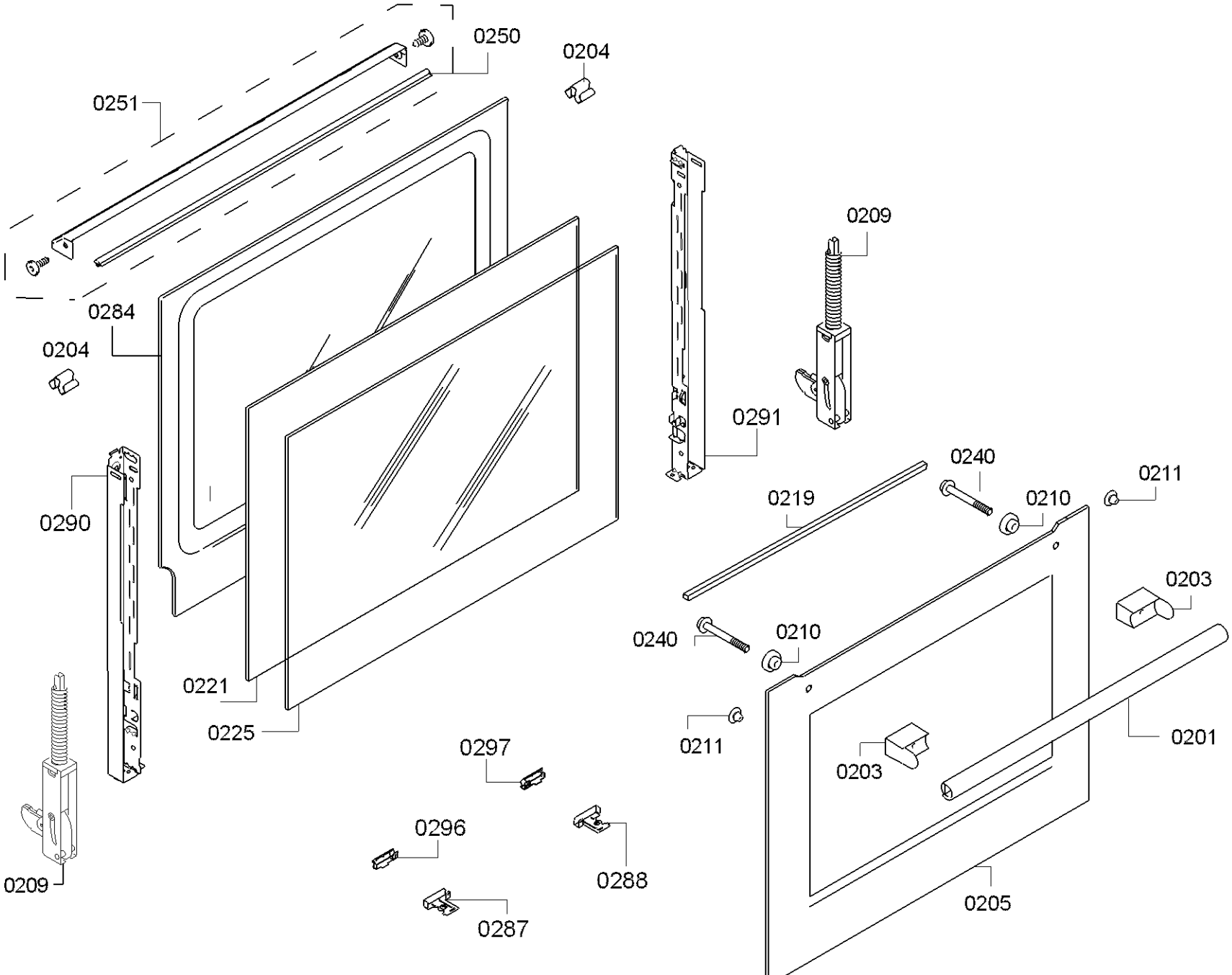
0250
0204
0251
0209
0284
0204
0291
0240
0211
0290
0219
0210
0203
0240
0210
0221
0211
0201
0225
0297
0203
0296
0288
0209
0205
0287

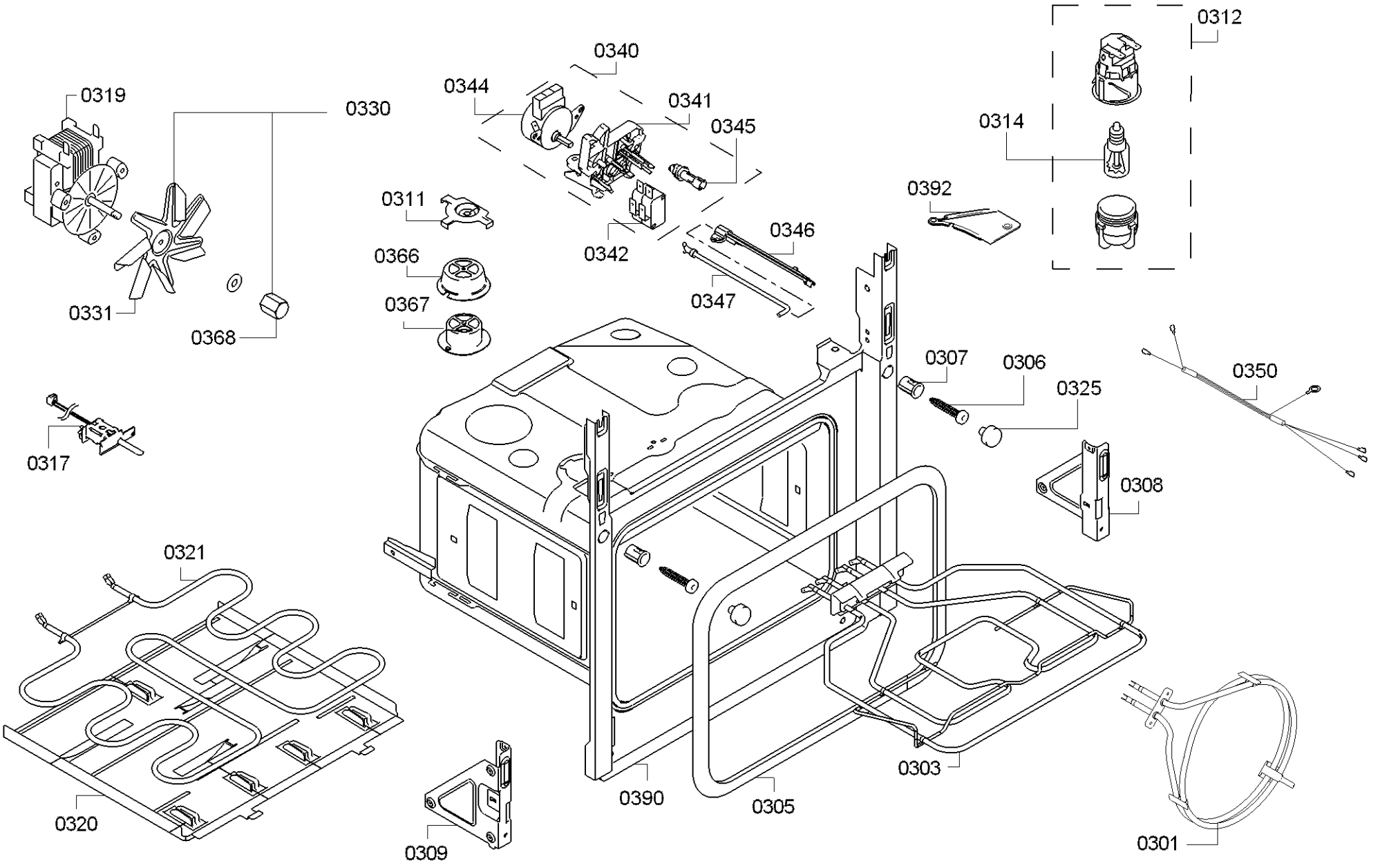
0312
0340
0344
0341
0319
0330
0345
0314
0392
0311
0346
0342
0366
0347
0331
0367
0368
0307
0306
0350
0325
0317
0308
0321
0303
0390
0305
0320
0309
0301

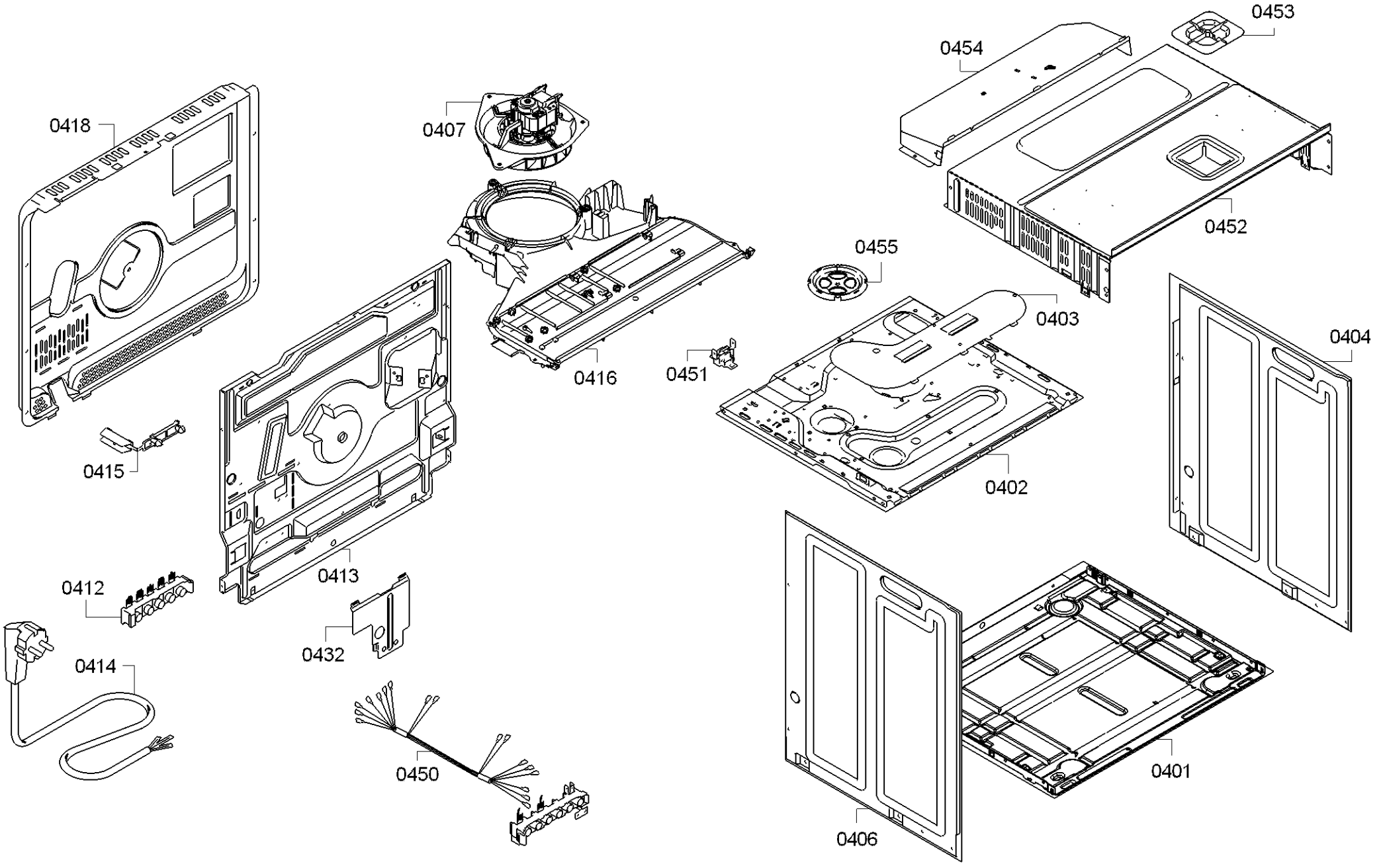
0418
0407
0454
0453
0452
0455
0403
0404
0416
0451
0415
0402
0413
0412
0432
0414
0450
0401
0406

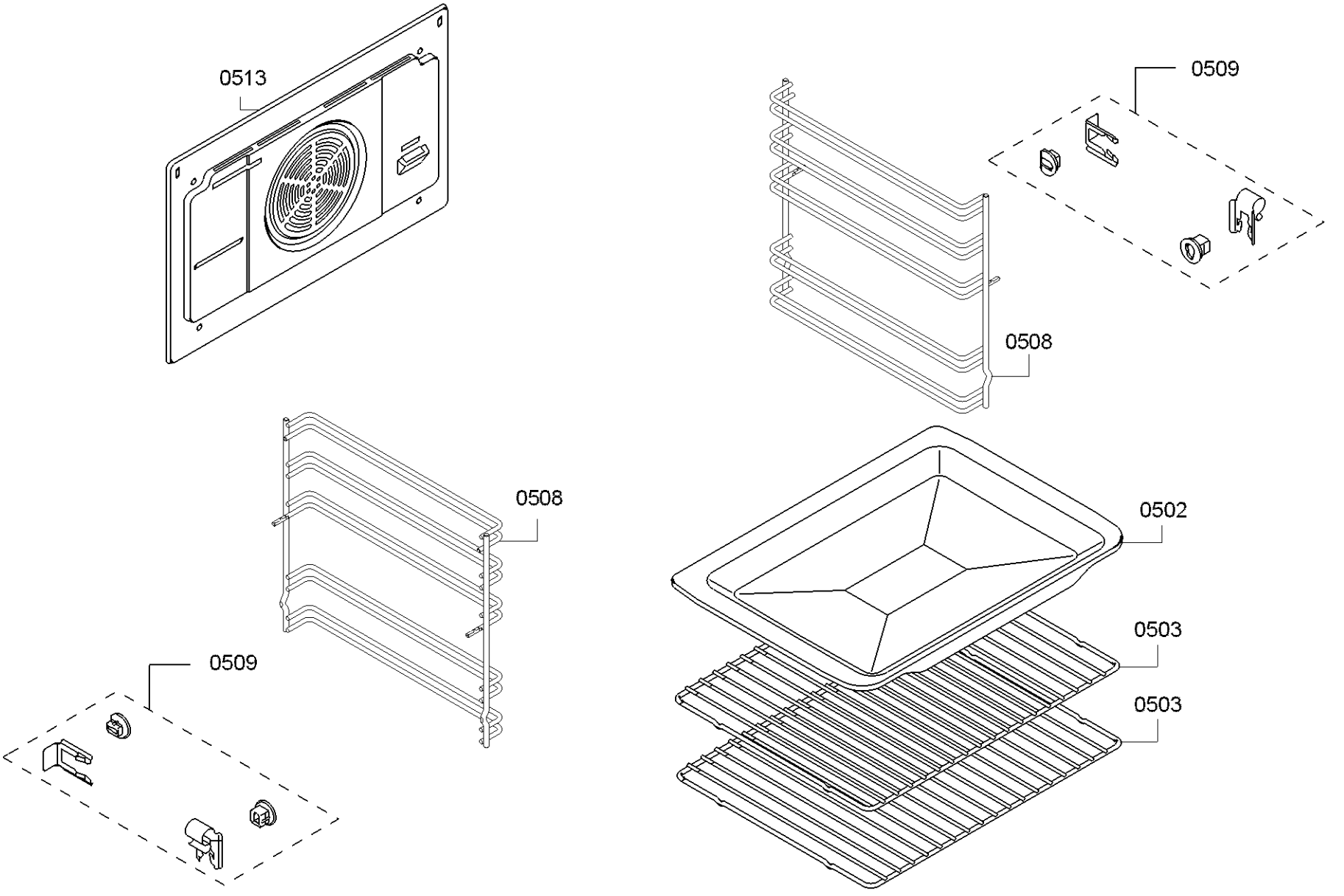
0513
0509
0508
0508
0509
0502
0503
0503