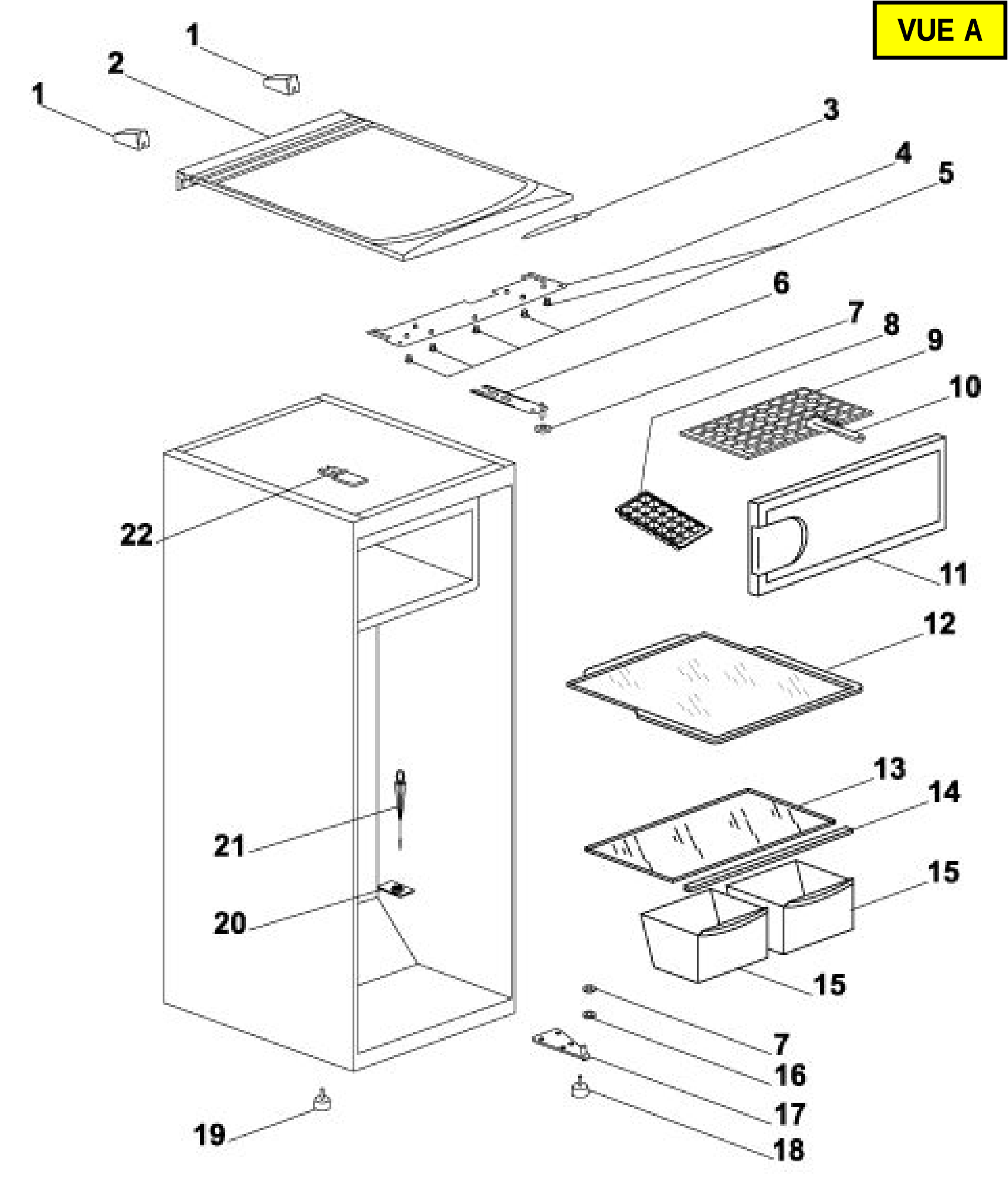
VUE A
1
2
1
3
4
5
6
7
8
9
10
22
11
12
13
14
21
15
20
15
7
16
17
19
18

VUE B

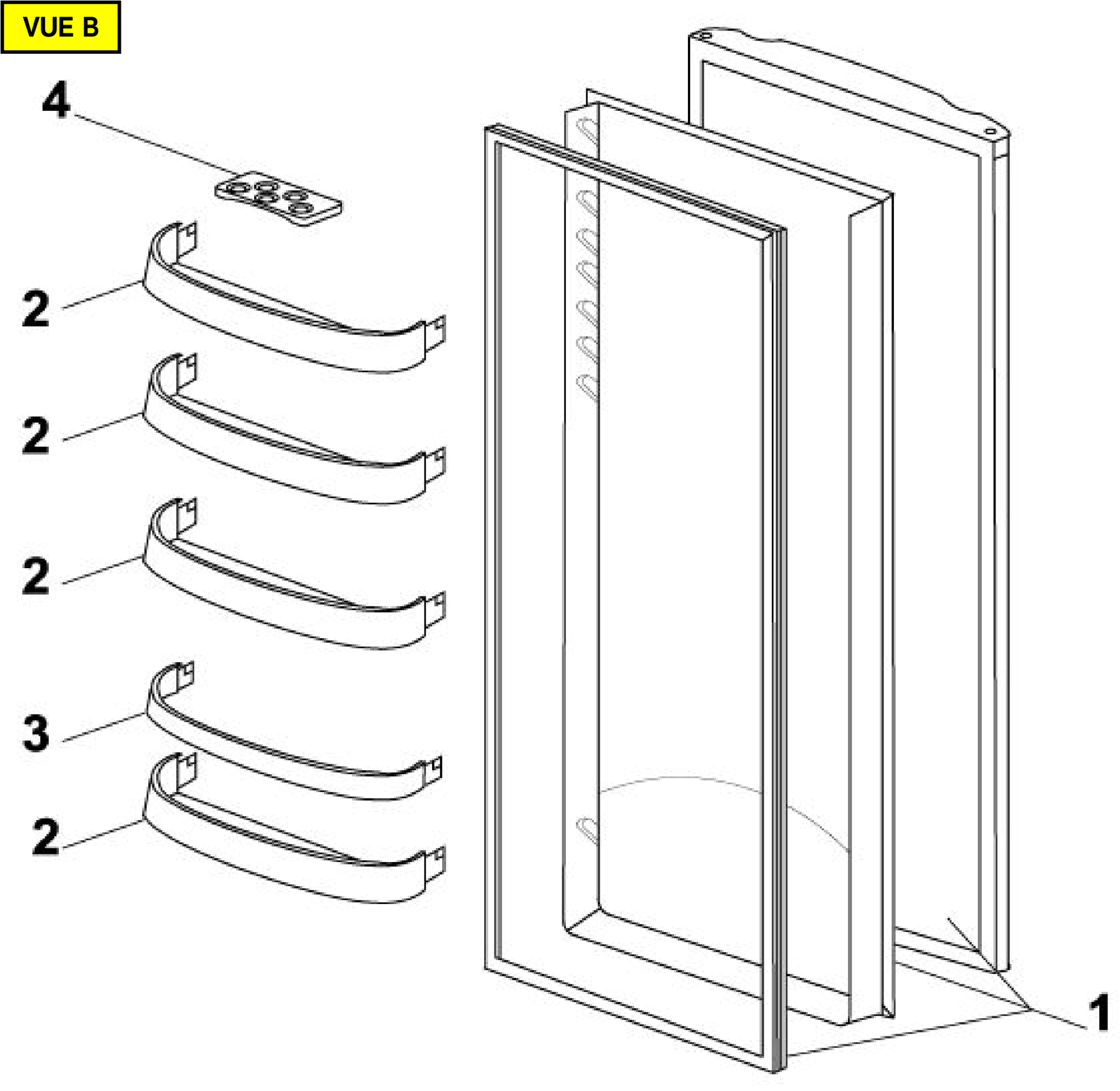
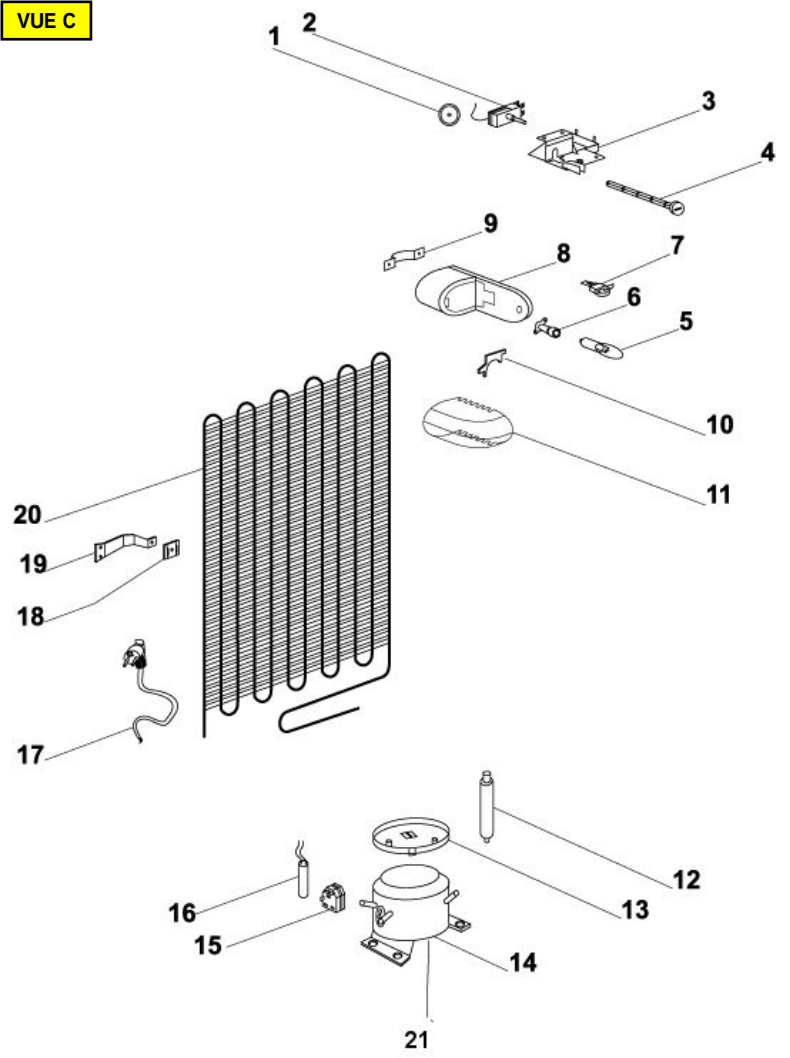
VUE C