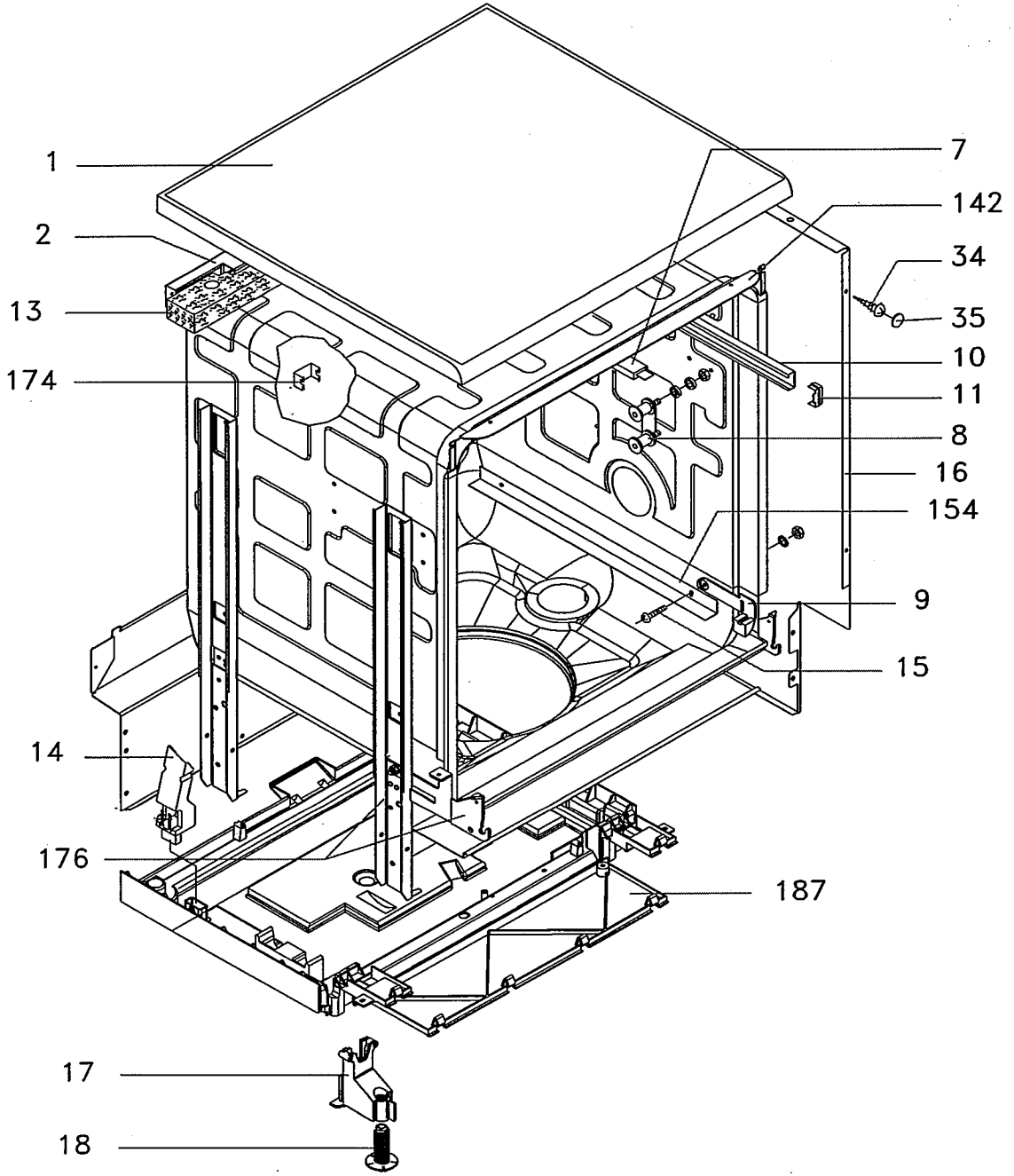
1
2
13
174
7
142
34
35
10
11
8
16
154
9
15
14
176
187
17
18

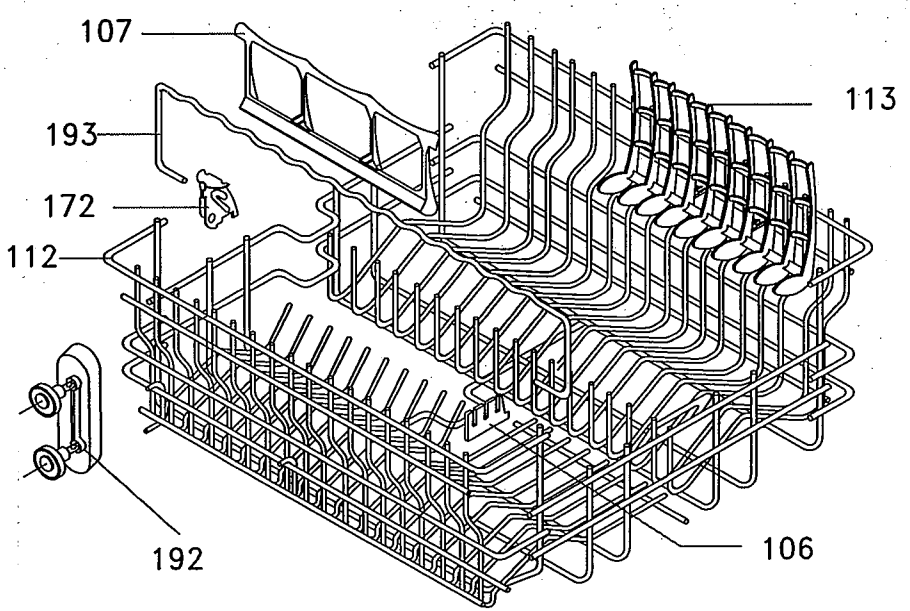
107
113
193
172
112
192
106

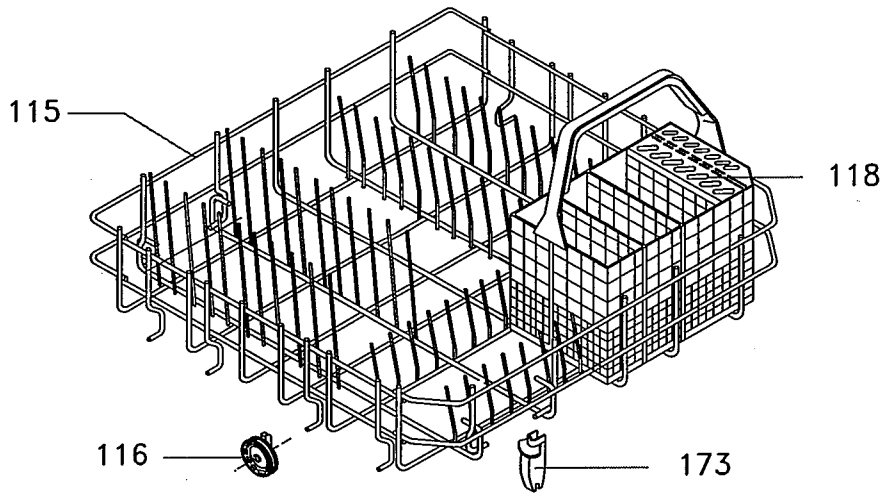
115
118
116
173

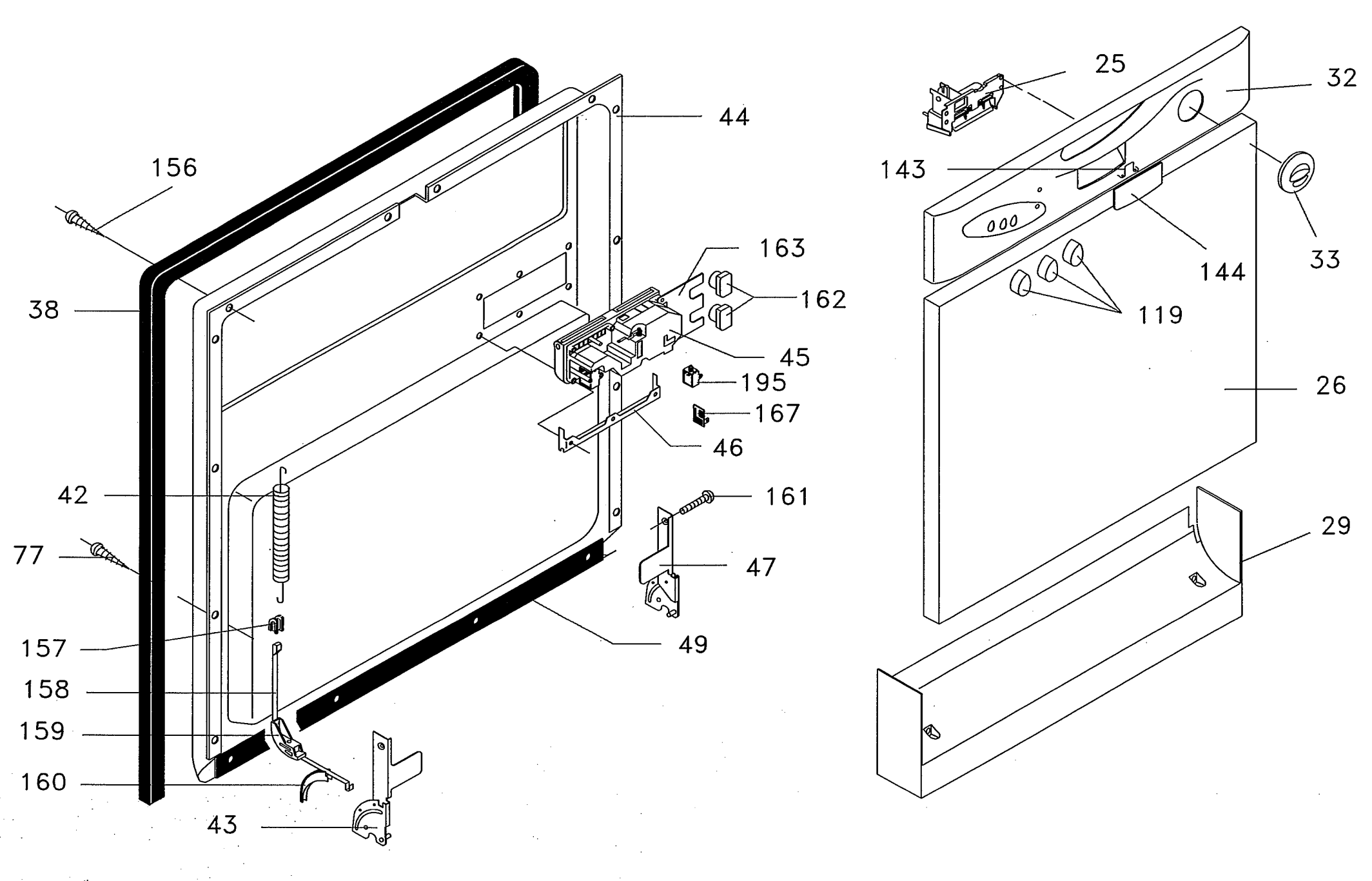
156
38
44
163
162
45
195
167
46
42
161
77
47
157
49
158
159
160
43
25
32
143
33
144
119
26
29

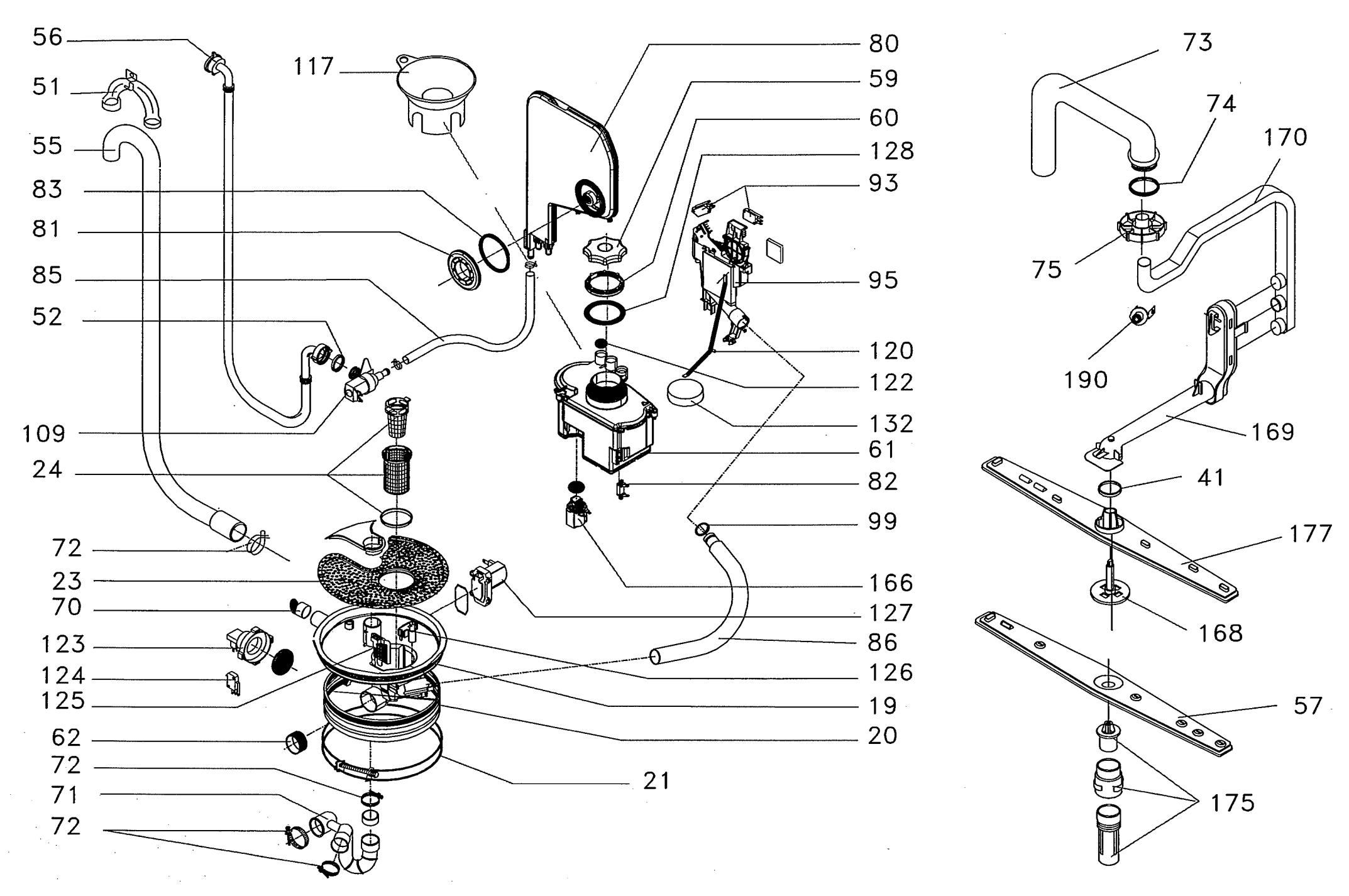
56
51
55
83
81
85
52
109
24
72
23
70
123
124
125
62
72
71
72
117
80
59
60
128
93
95
120
122
132
61
82
99
166
127
86
126
19
20
21
73
74
170
75
190
169
41
177
168
57
175

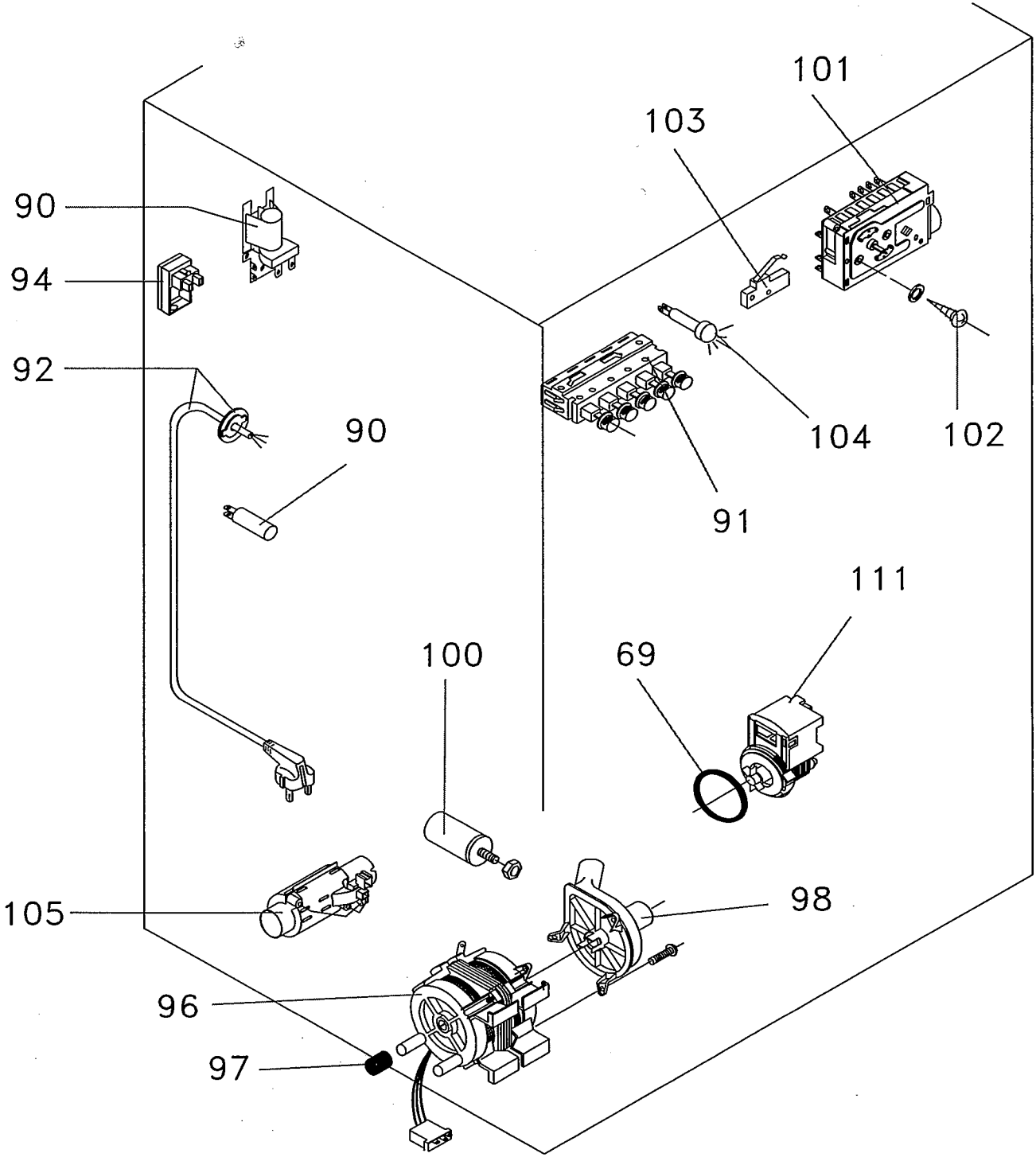
101
103
90
94
92
90
104
102
91
111
100
69
105
98
96
97