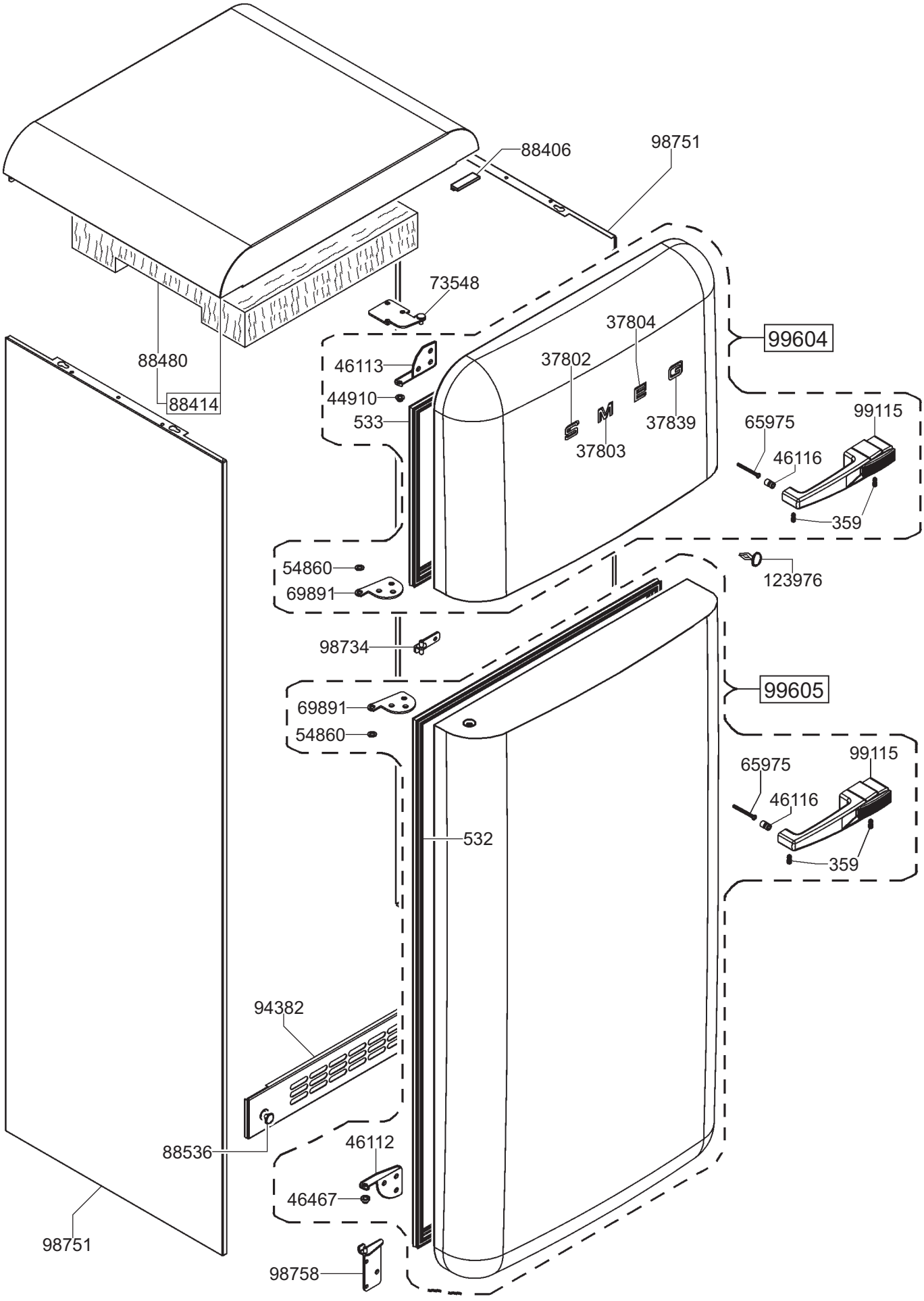
88406
98751
73548
37804
99604
88480
46113
37802
88414
44910
533
37839
37803
65975
99115
46116
359
54860
123976
69891
98734
99605
69891
54860
65975
99115
46116
532
359
94382
88536
46112
46467
98751
98758

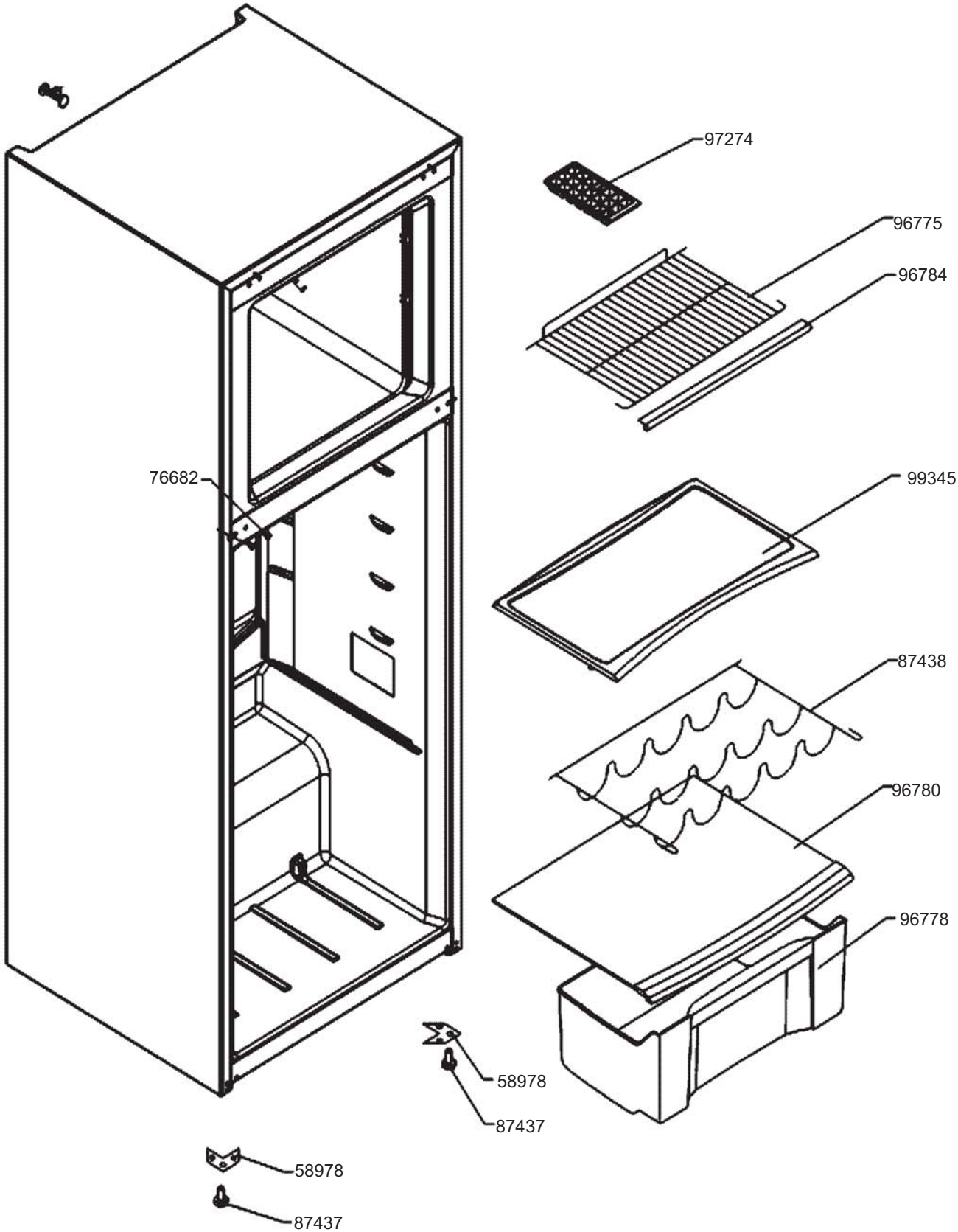
97274
96775
96784
76682
99345
87438
96780
96778
58978
87437
58978
87437

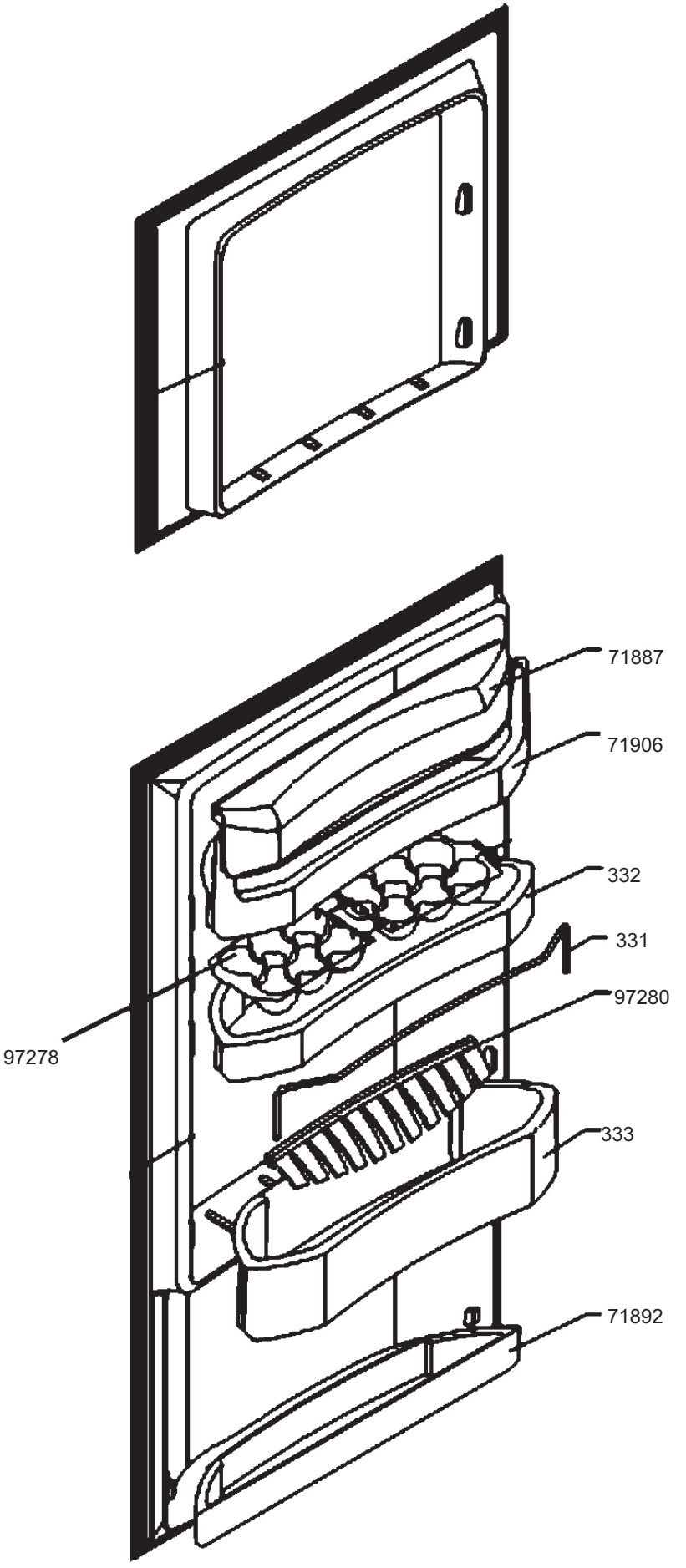
71887
71906
332
331
97280
97278
333
71892

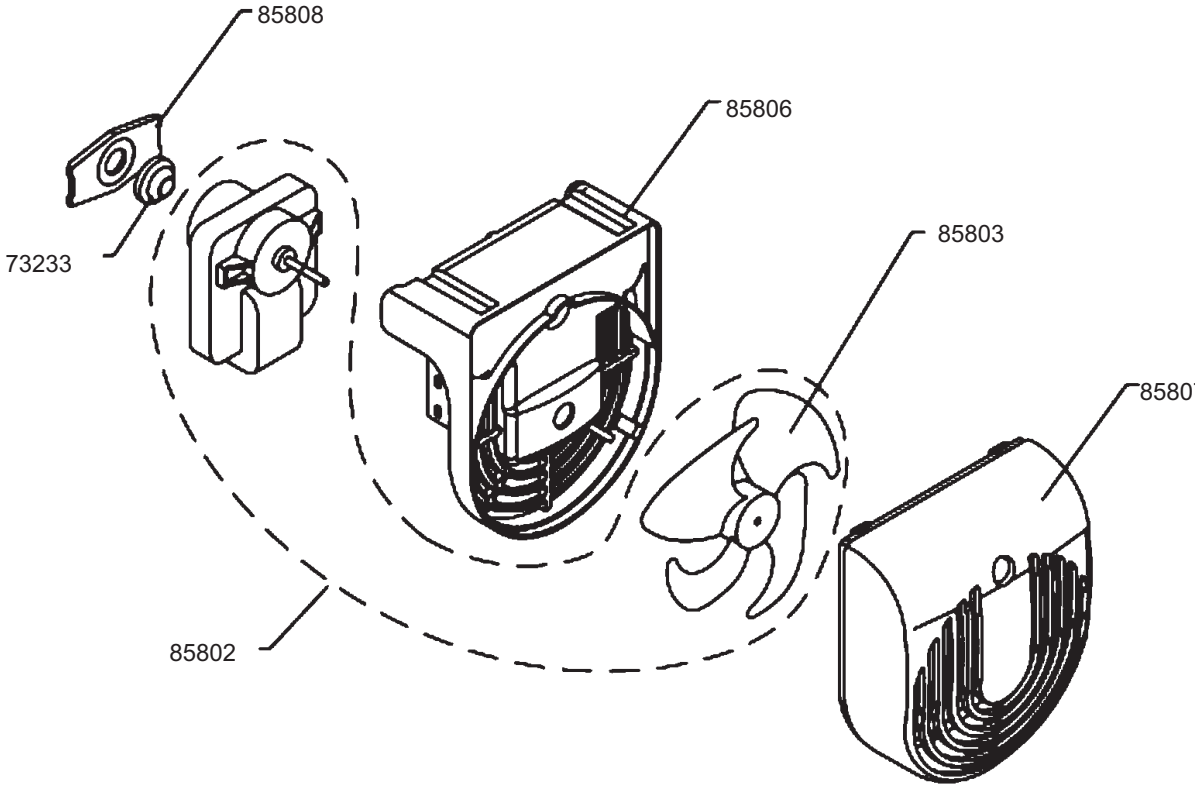
85808
85806
73233
85803
85807
85802

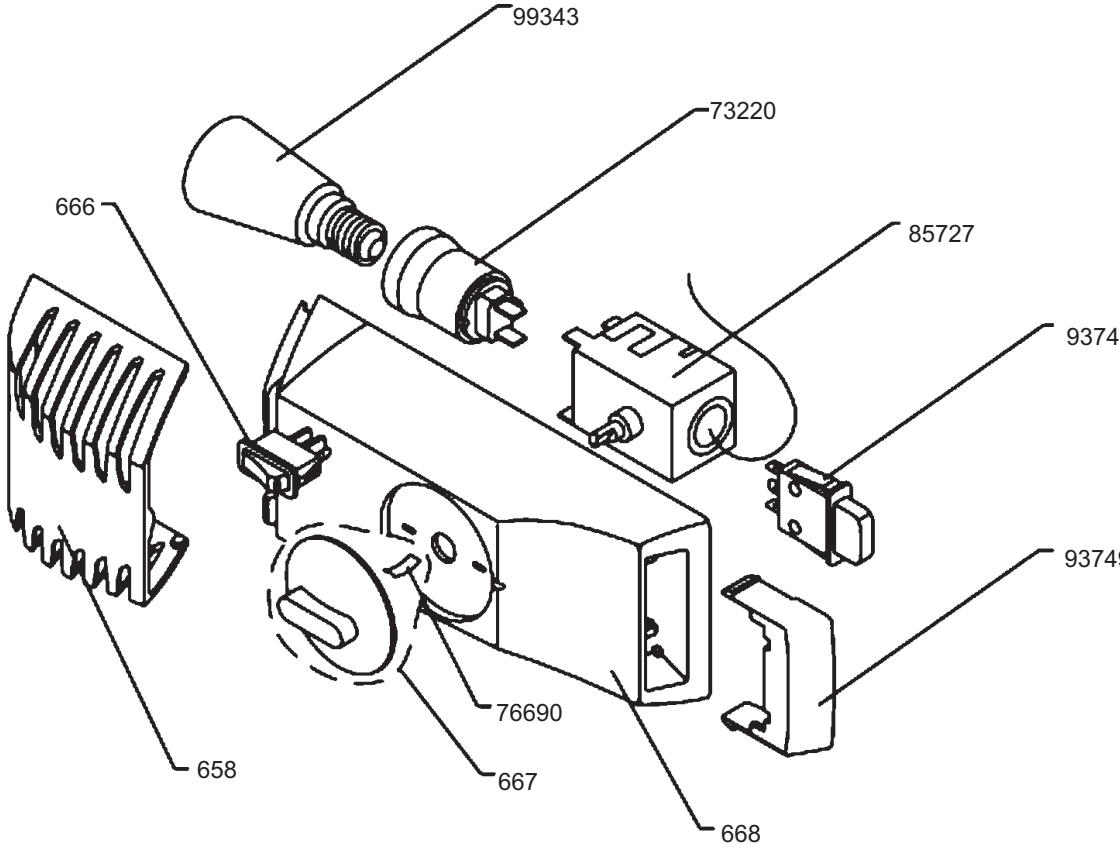
99343
73220
666
85727
93748
93749
76690
658
667
668

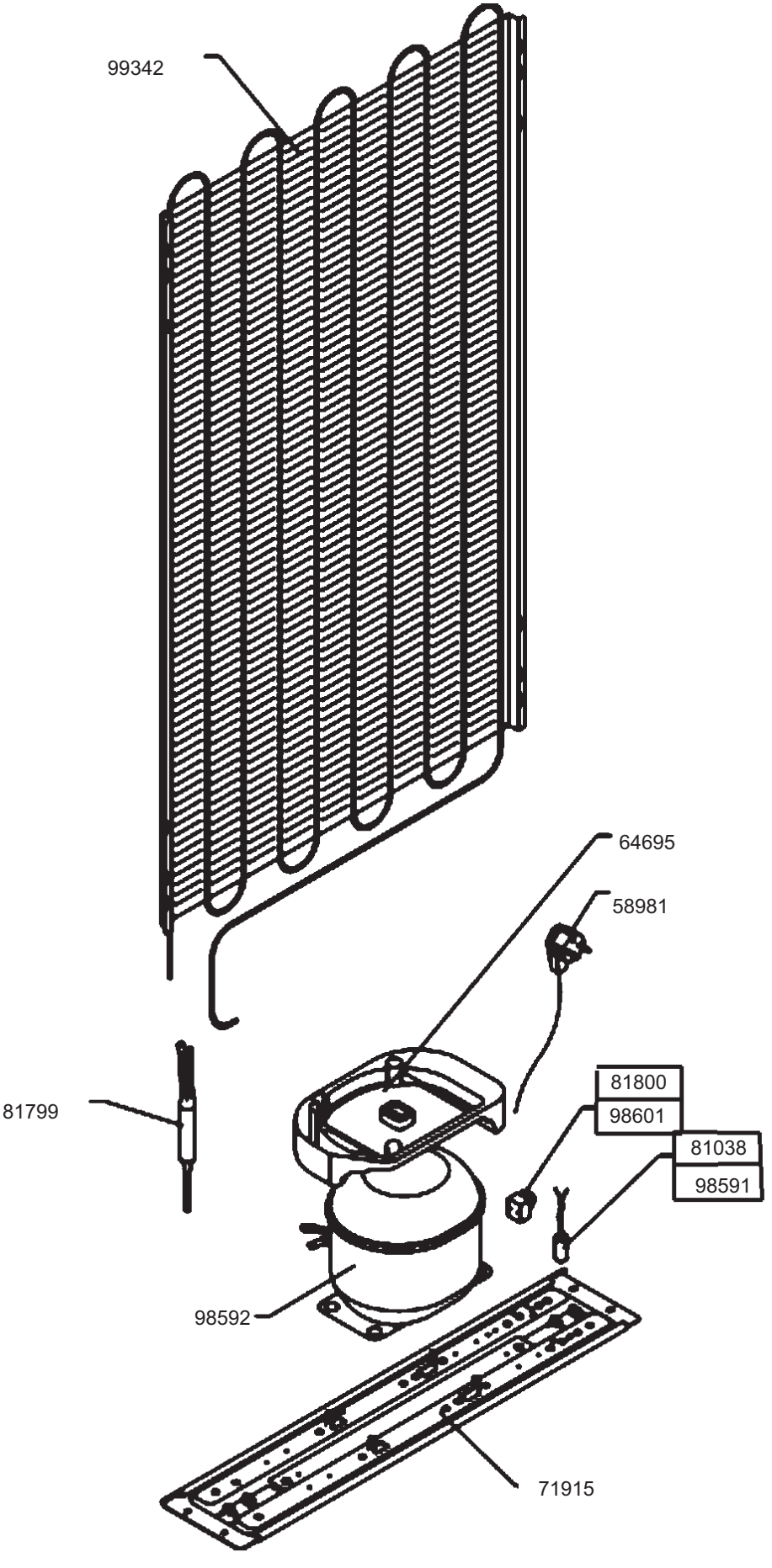
99342
64695
58981
81799
81800
98601
81038
98591
98592
71915