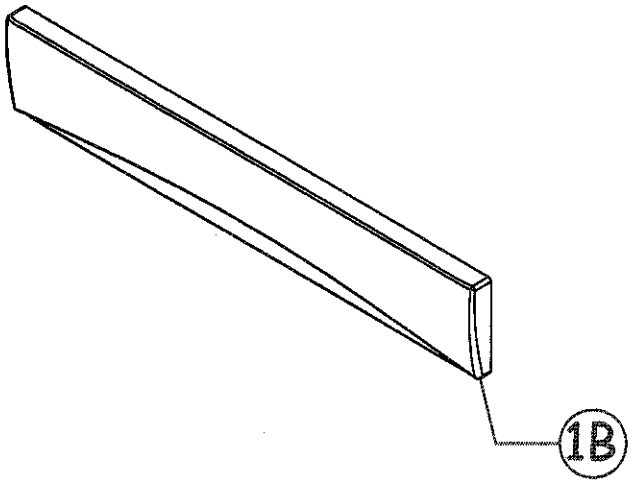
1B

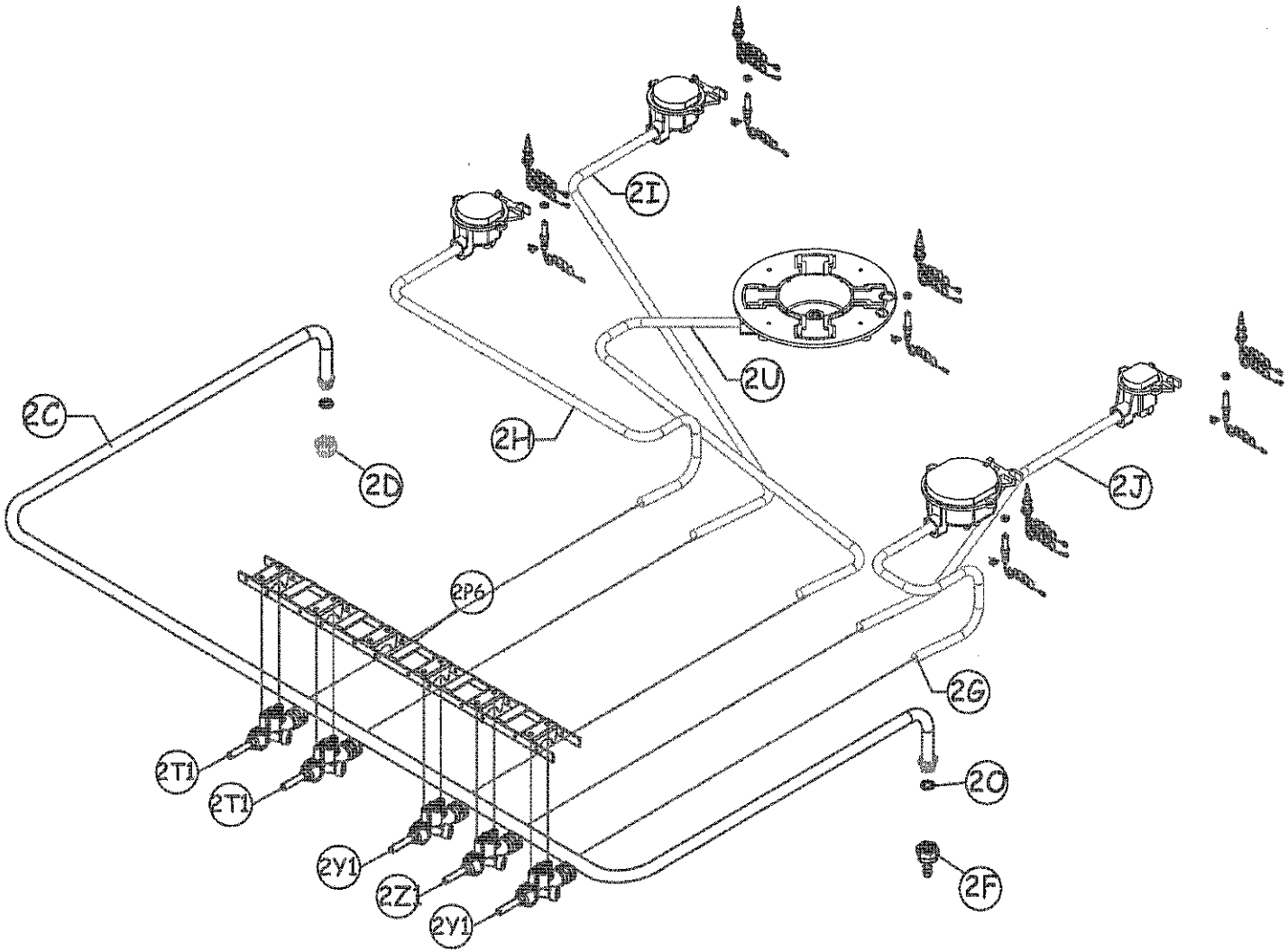
2I
2U
2C
2H
2D
2J
2P6
2G
2T1
2T1
2O
2Y1
2Z1
2Y1
2F

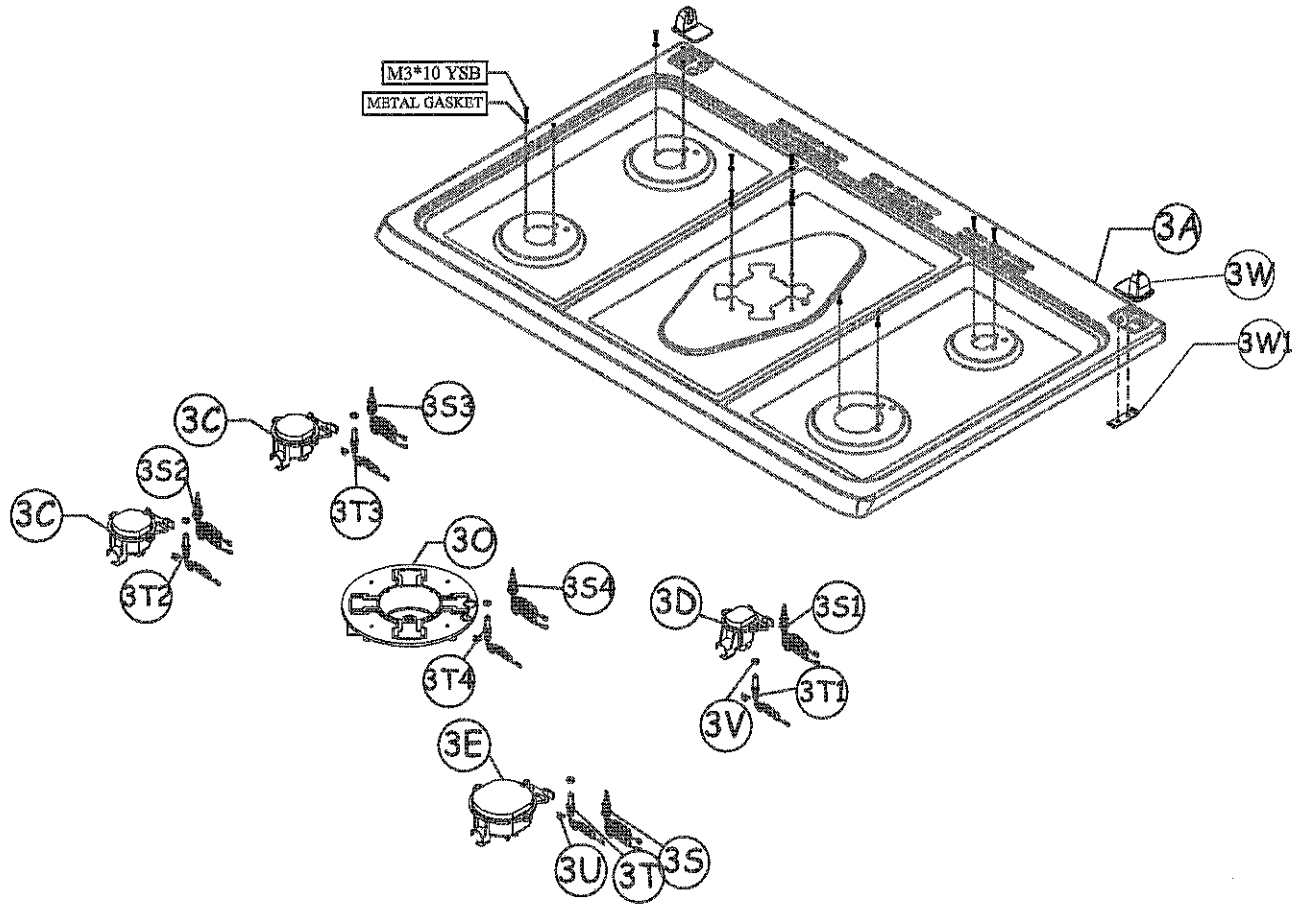
M3*10 YSB
METAL GASKET
3A
3W
3W1
3C
3S3
3S2
3C
3T3
3T2
3O
3S4
3D
3S1
3T4
3T1
3V
3E
3U
3T
3S

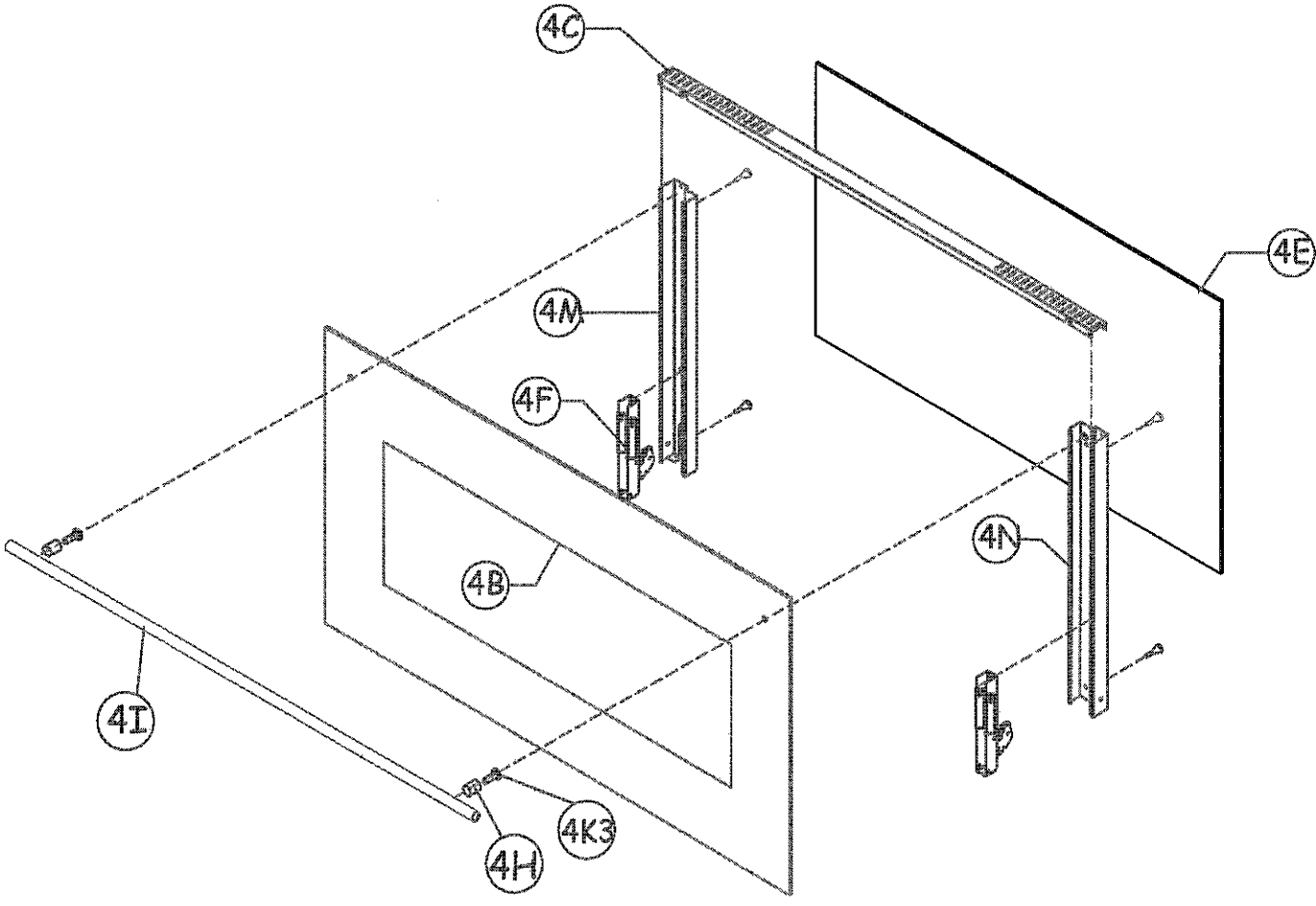
4C
4E
4M
4F
4N
4B
4I
4K3
4H

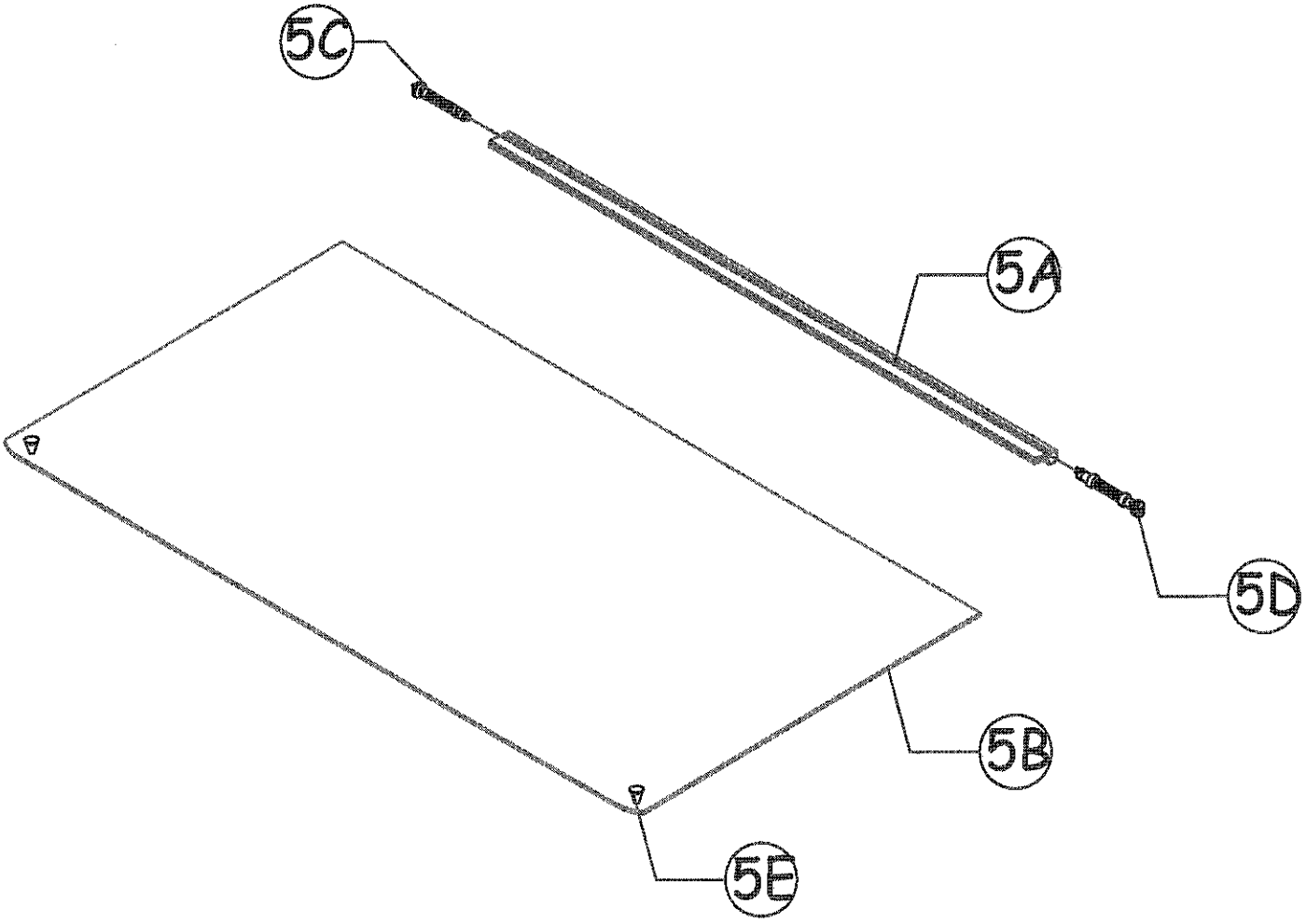
5C
5A
5D
5B
5E

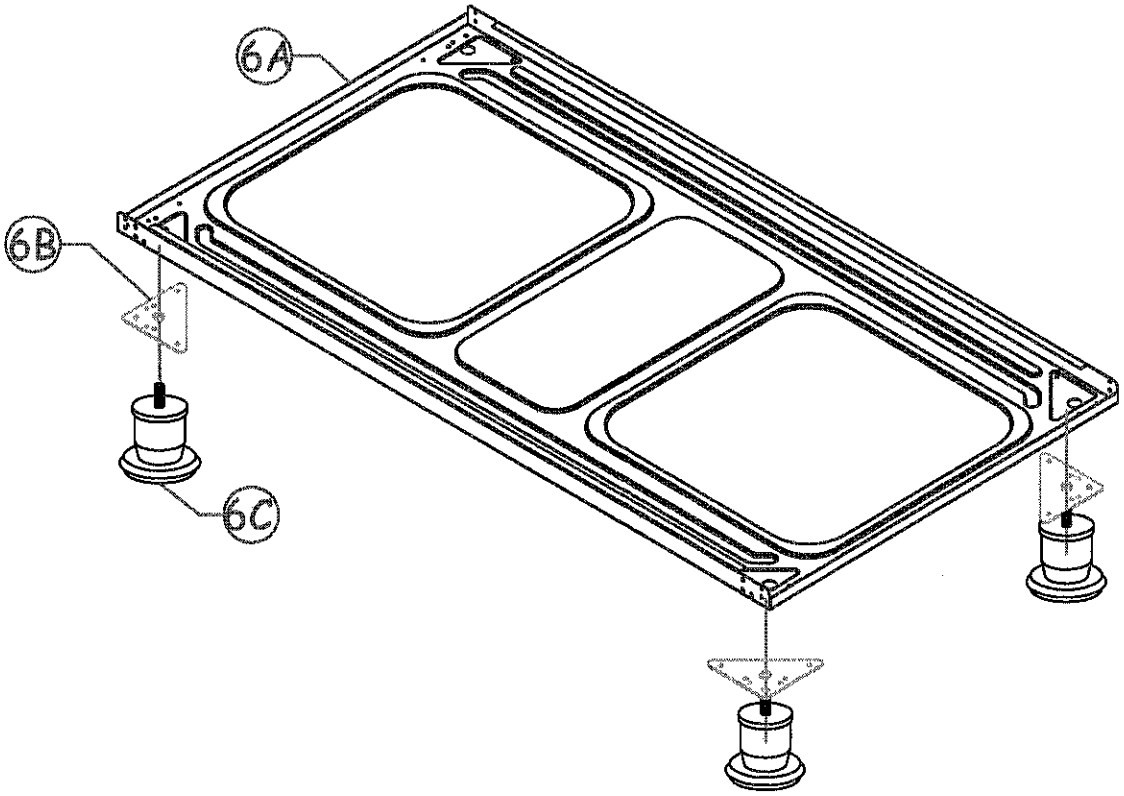
6A
6B
6C

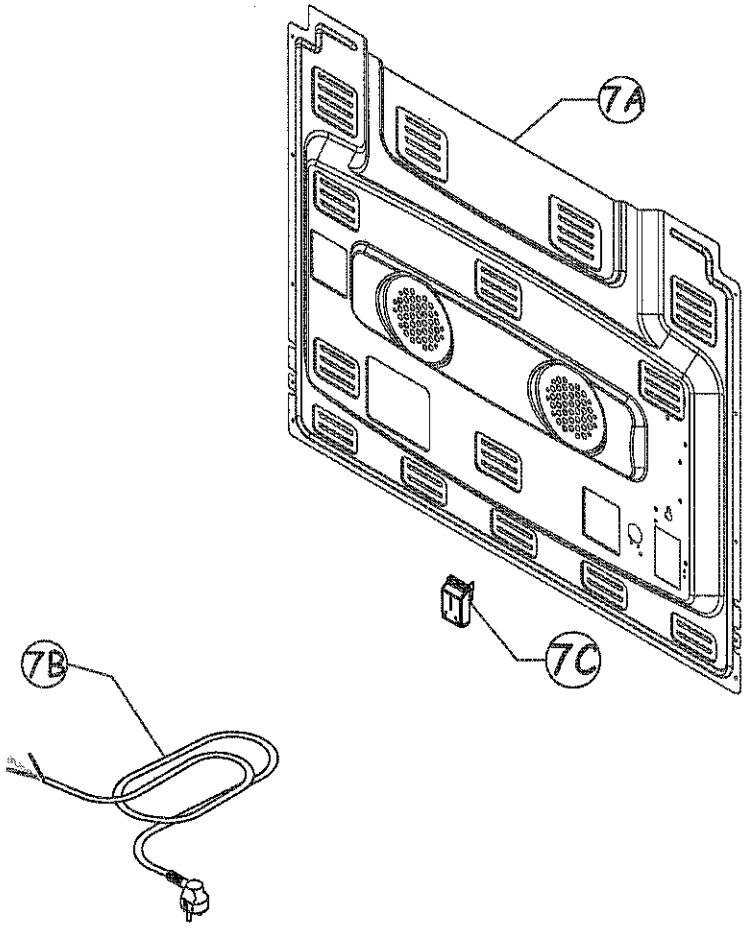
7A
7B
7C

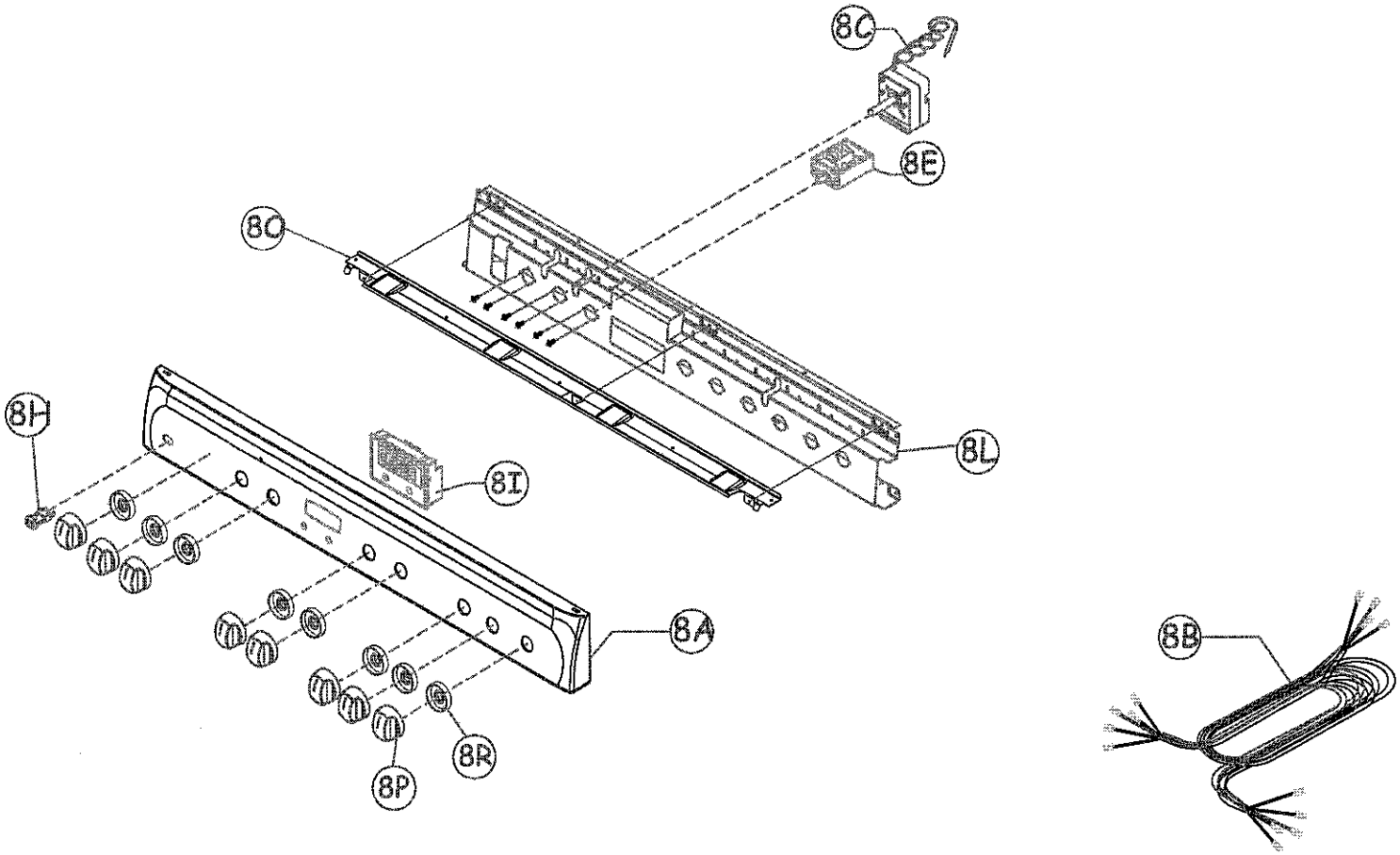
8C
8E
8C
8H
8I
8L
8A
8B
8R
8P

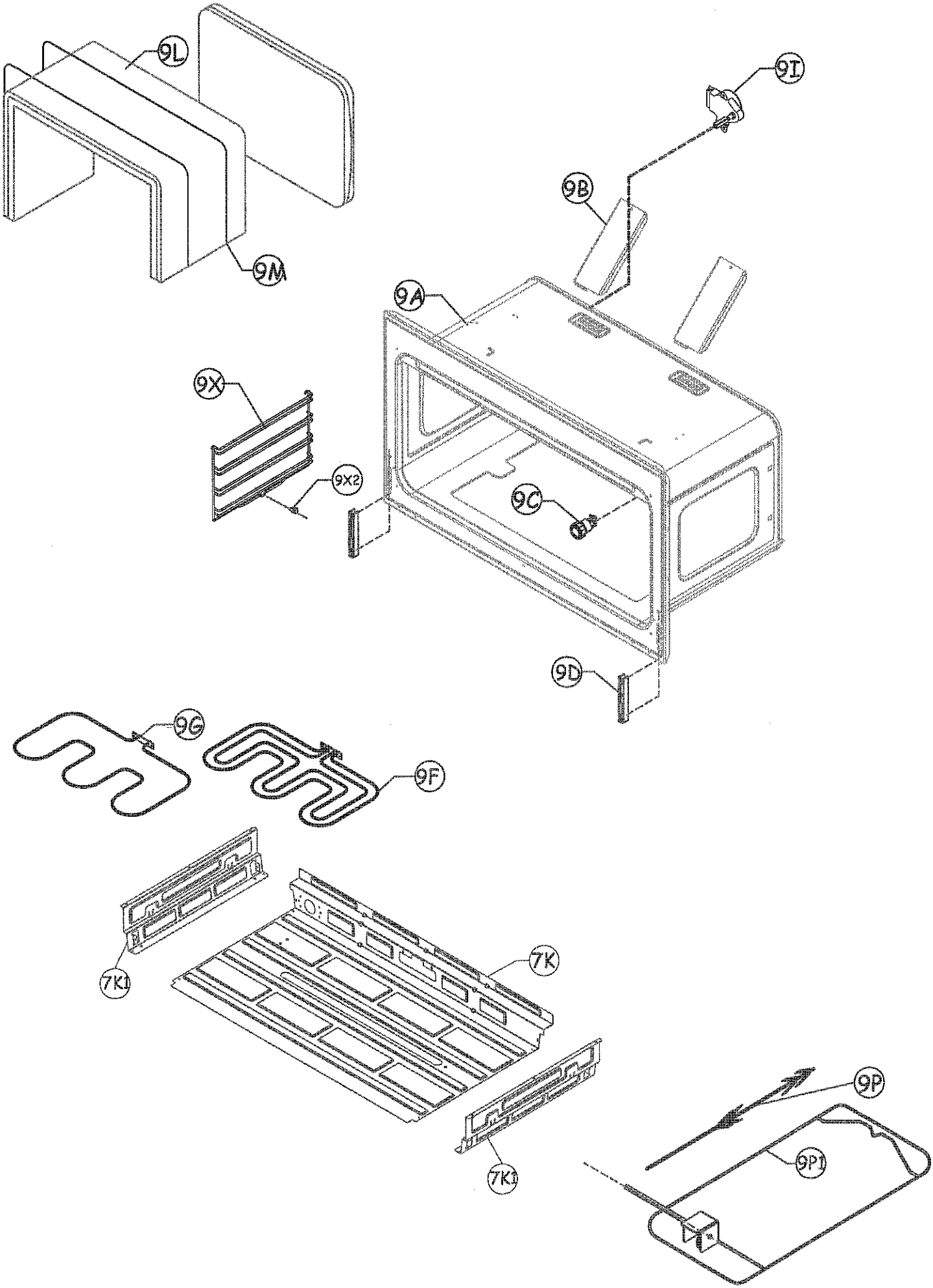
9L
9M
9I
9B
9A
9X
9X2
9C
9D
9G
9F
7K1
7K
7K1
9P
9P1

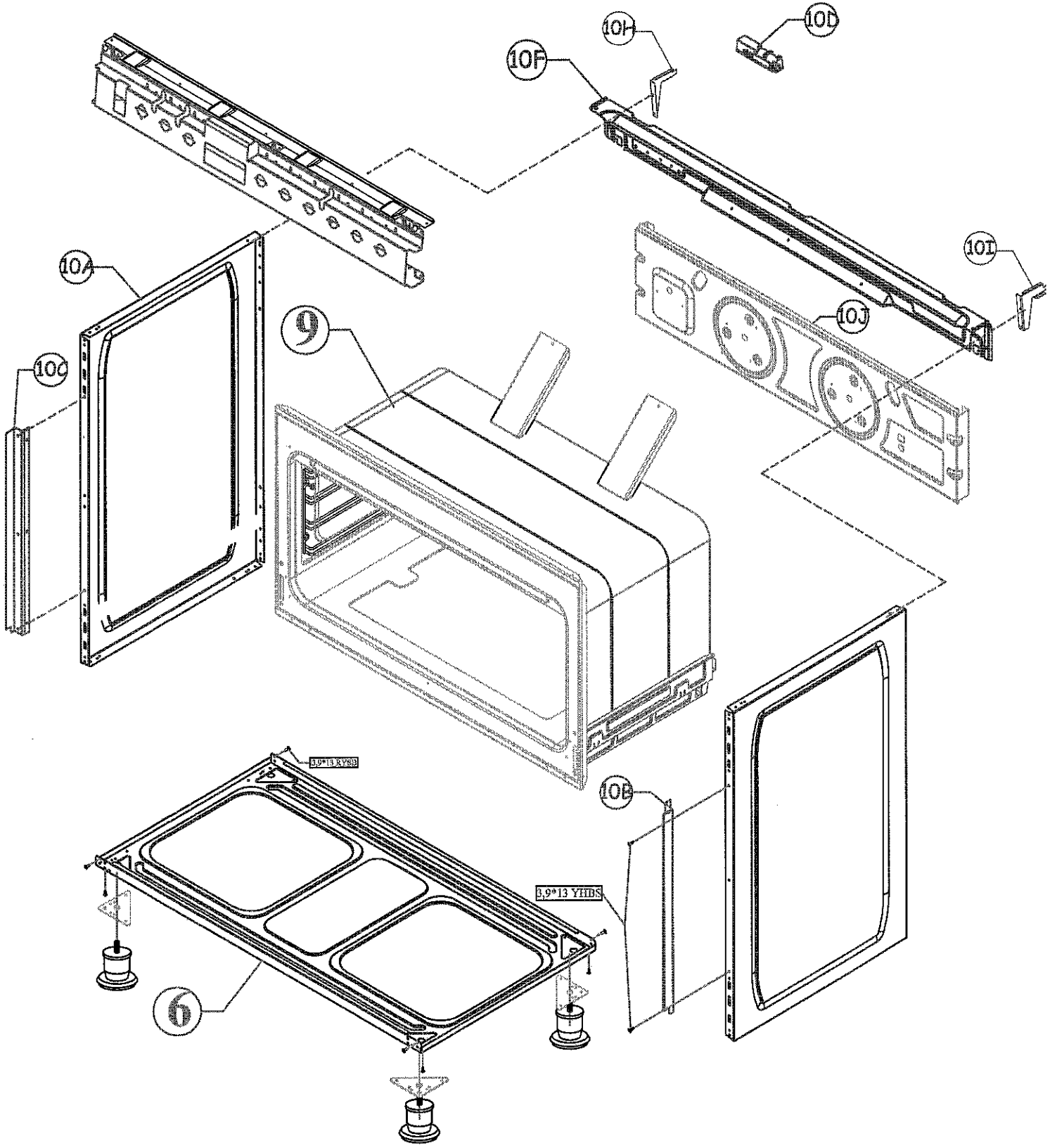
10D
10H
10F
10I
10A
10J
9
10C
3,9*13 RYSD
10B
3,9*13 YHBS
6

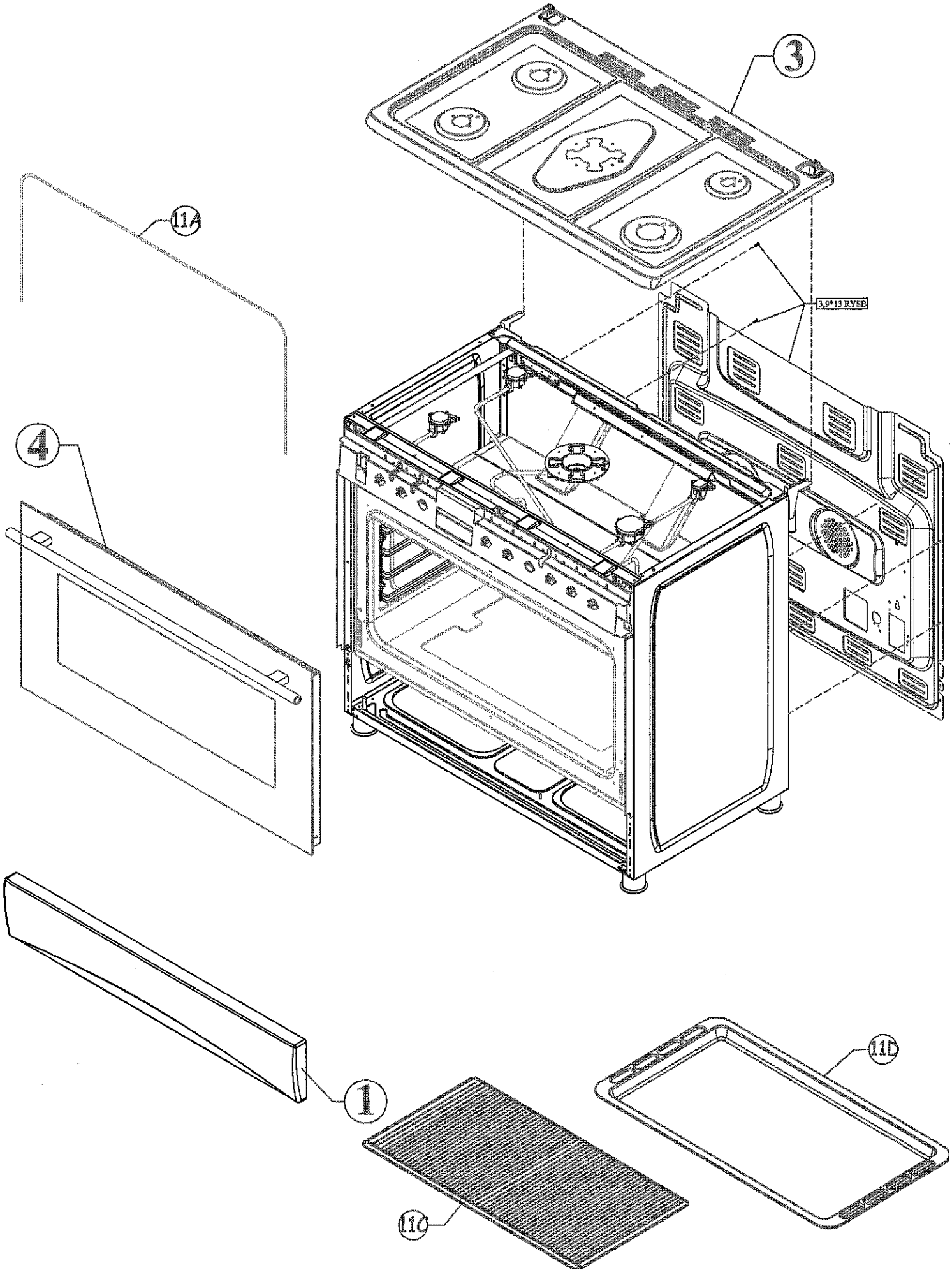
3
11A
3,9*13 RVSB
4
1
11C
11D

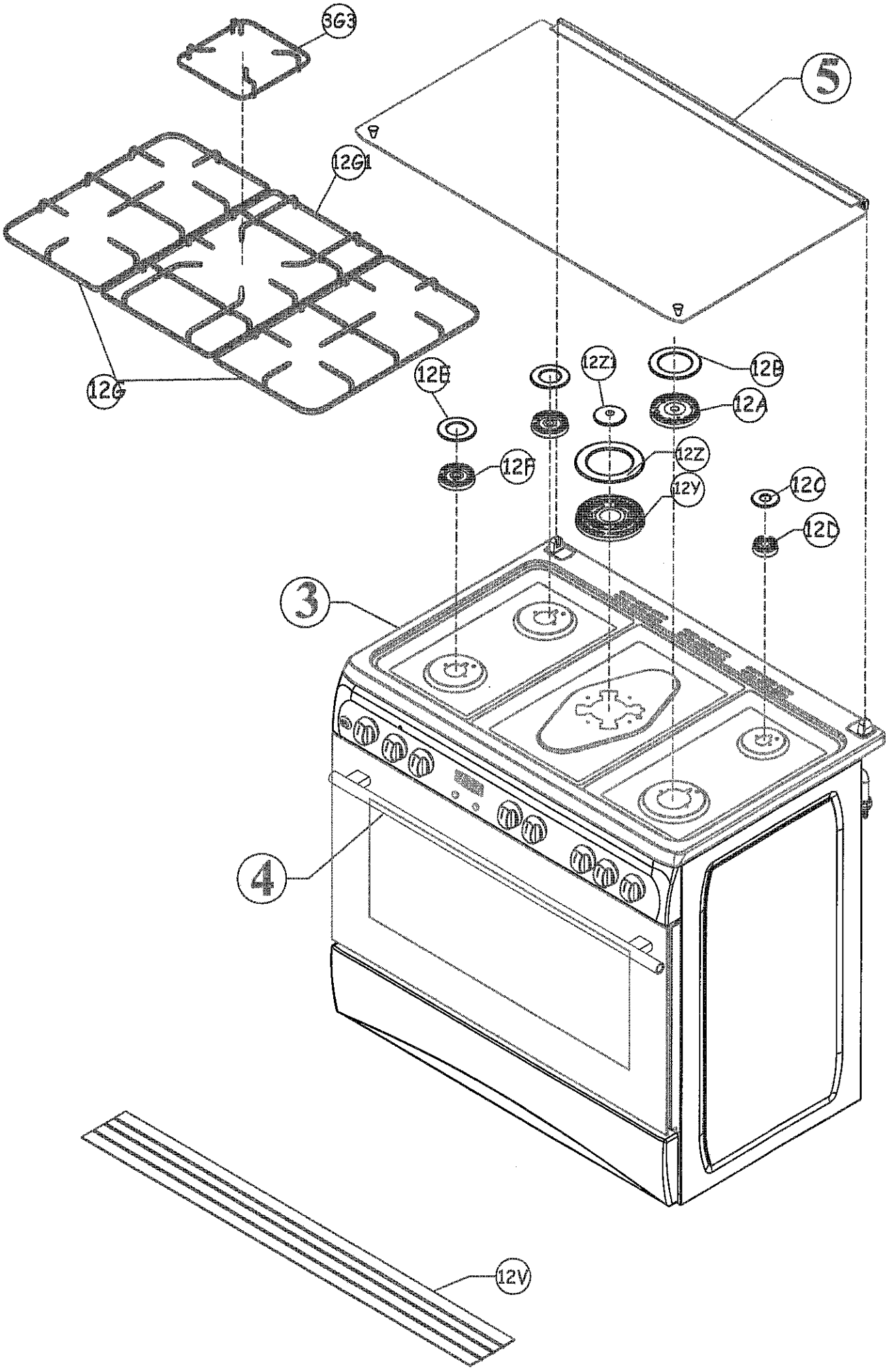
3G3
5
12G1
12G
12E
12Z1
12B
12A
12F
12Z
12Y
12C
12D
3
4
12V