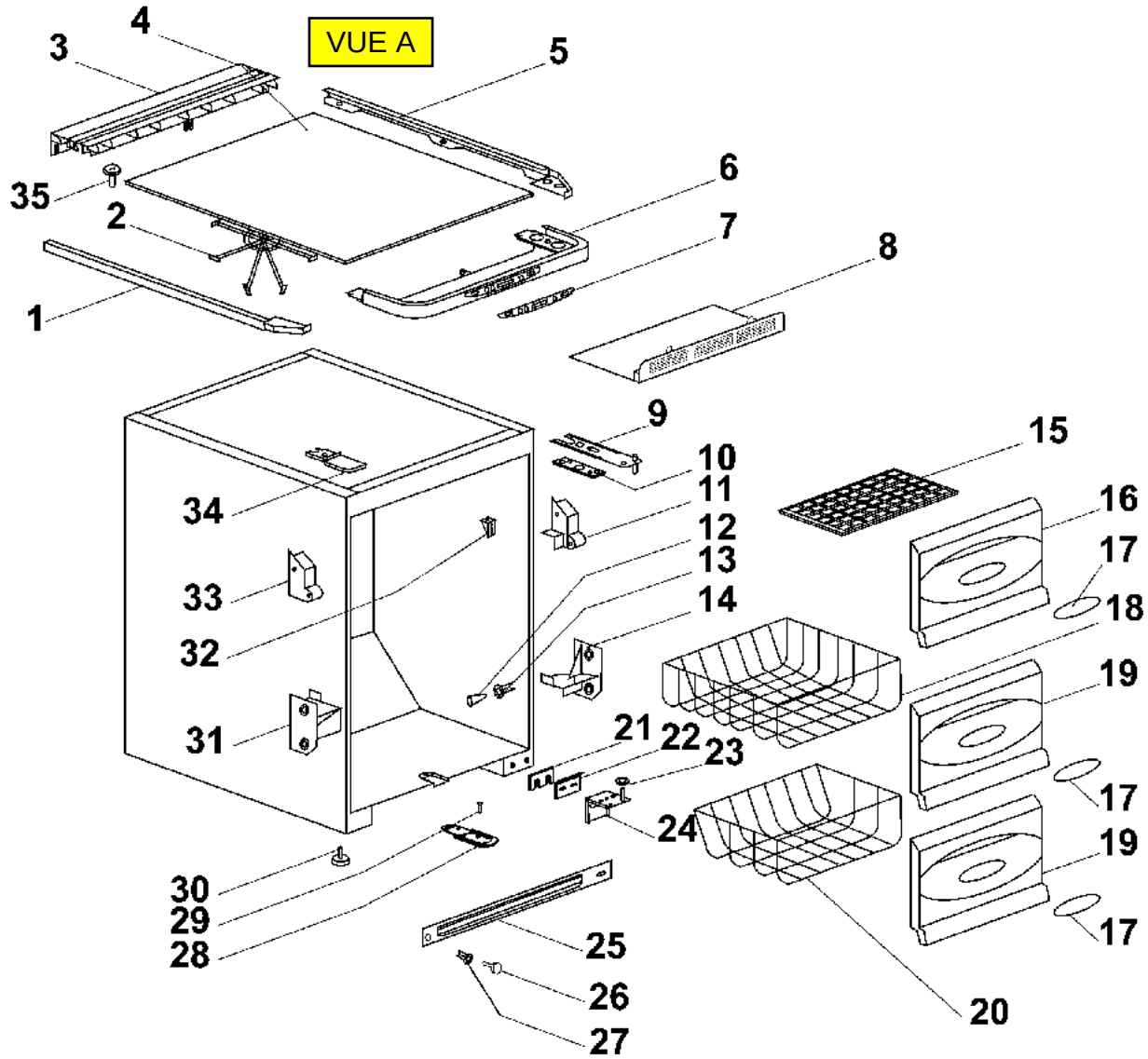
VUE A
1
2
3
4
5
6
7
8
9
10
11
12
13
14
15
16
17
18
19
17
19
17
20
21
22
23
24
25
26
27
28
29
30
31
32
33
34
35

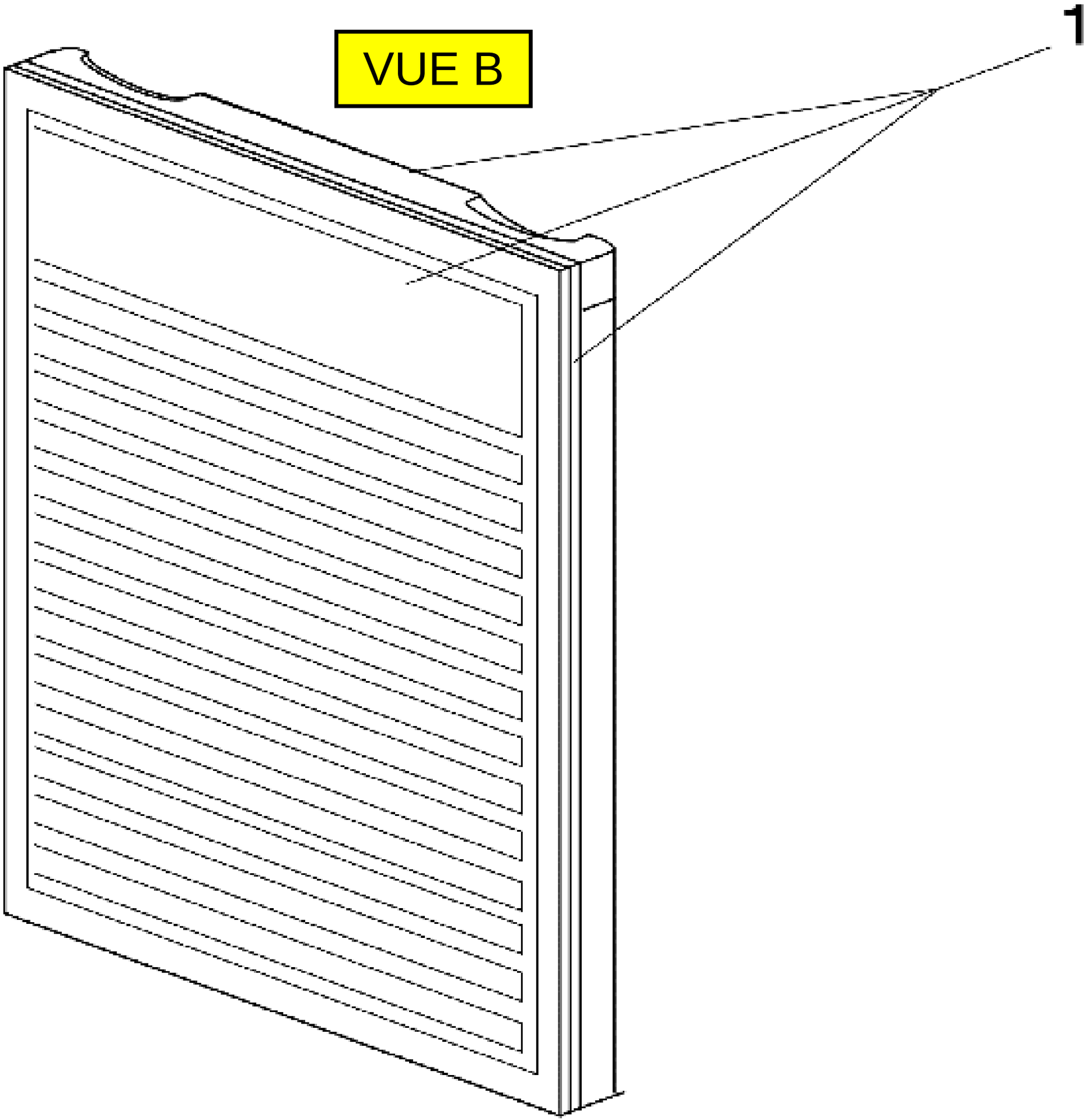
VUE B
1

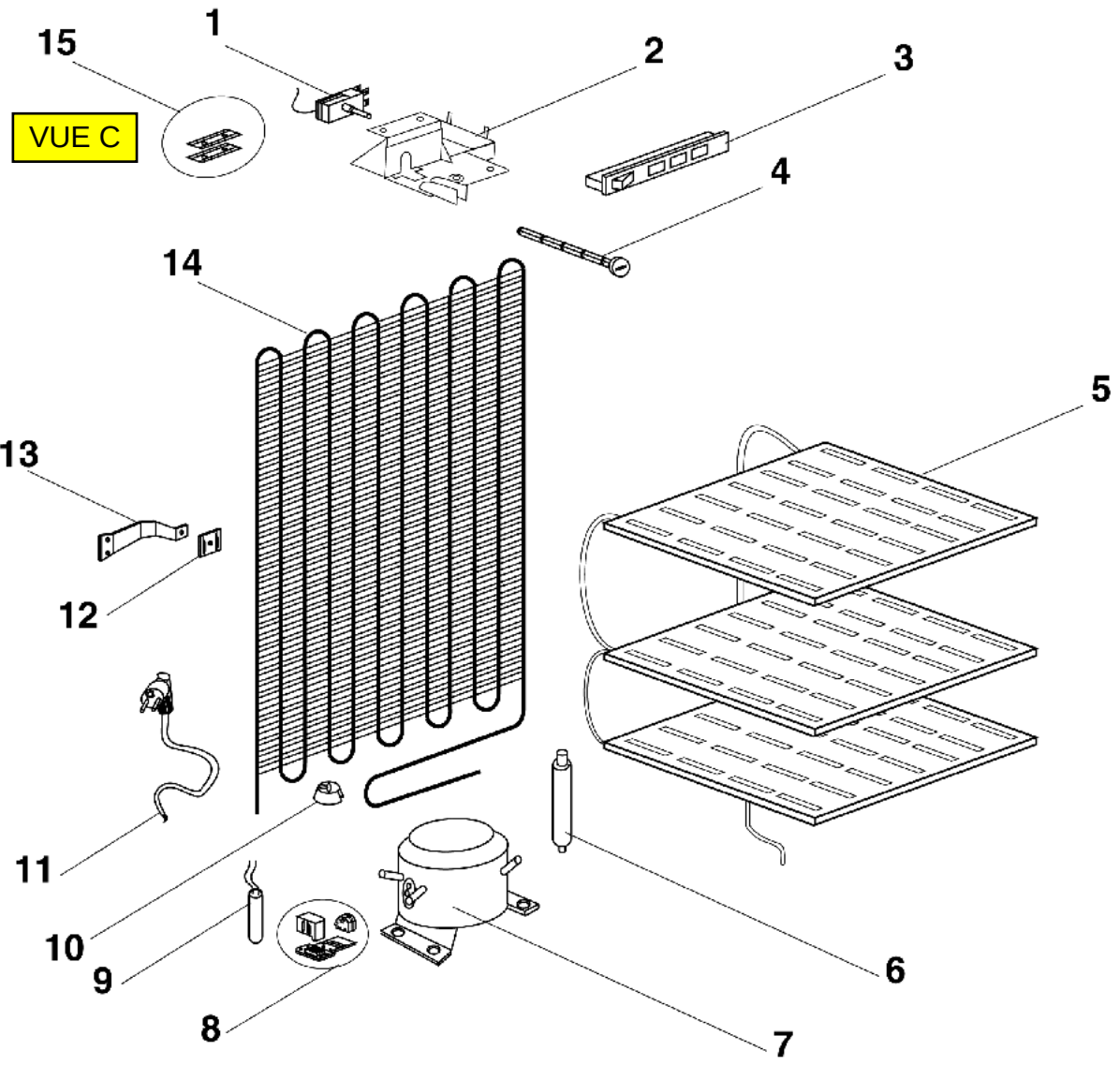
15
1
2
3
VUE C
4
14
5
13
12
11
10
9
8
7
6