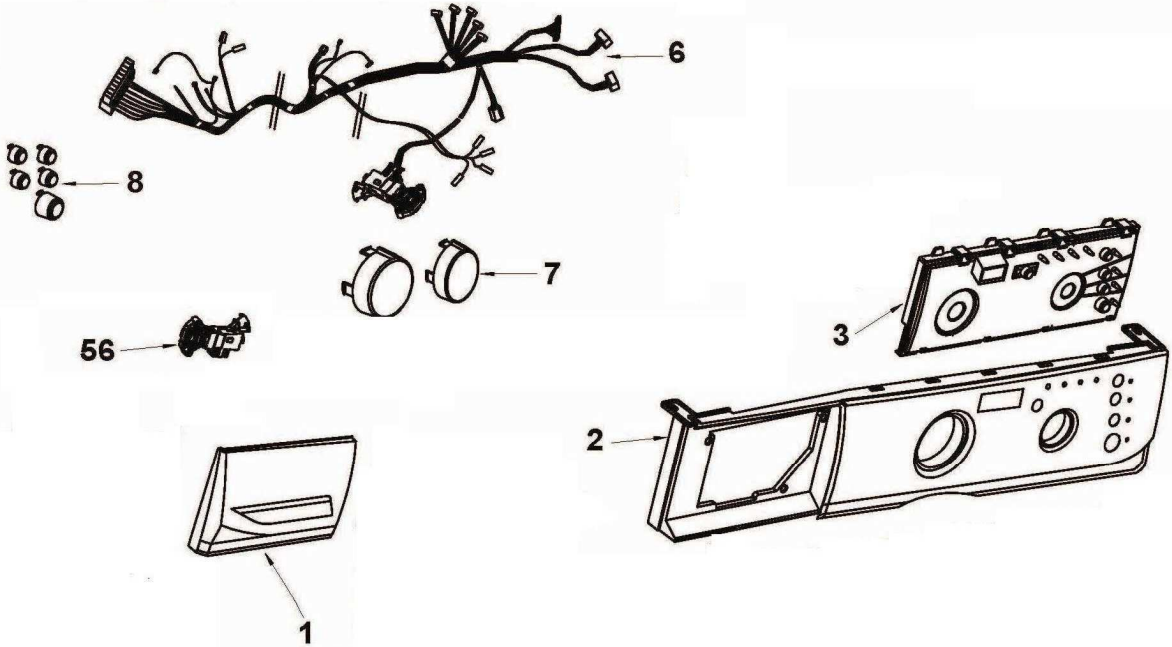
6
8
7
56
3
2
1

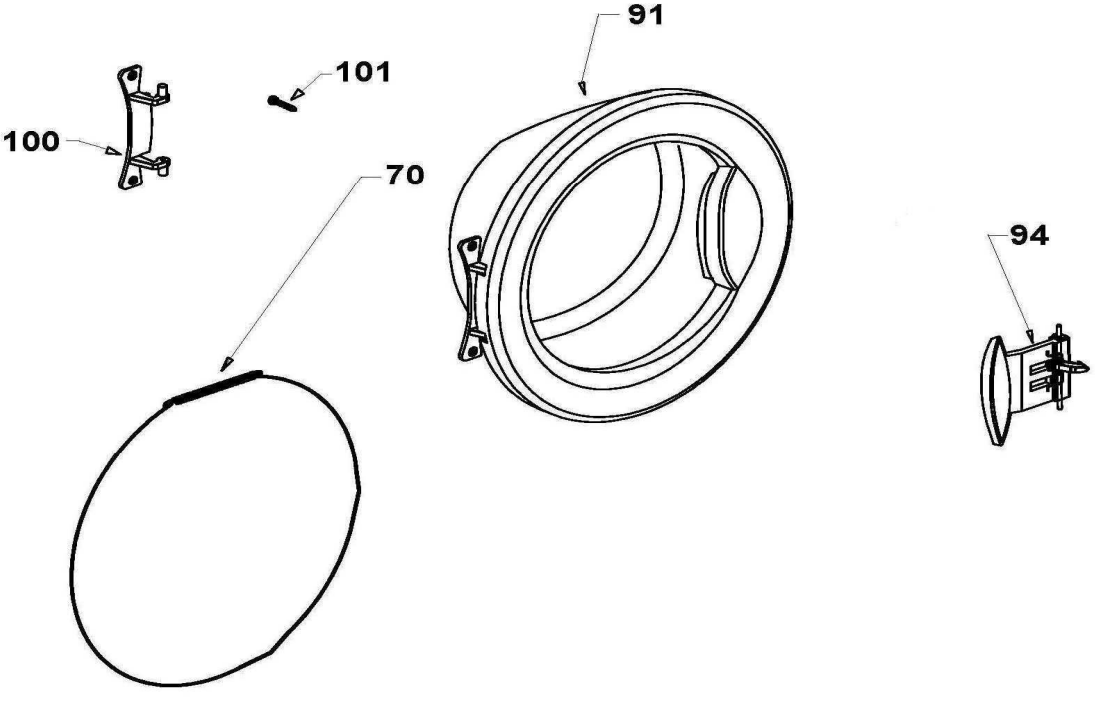
91
101
100
70
94

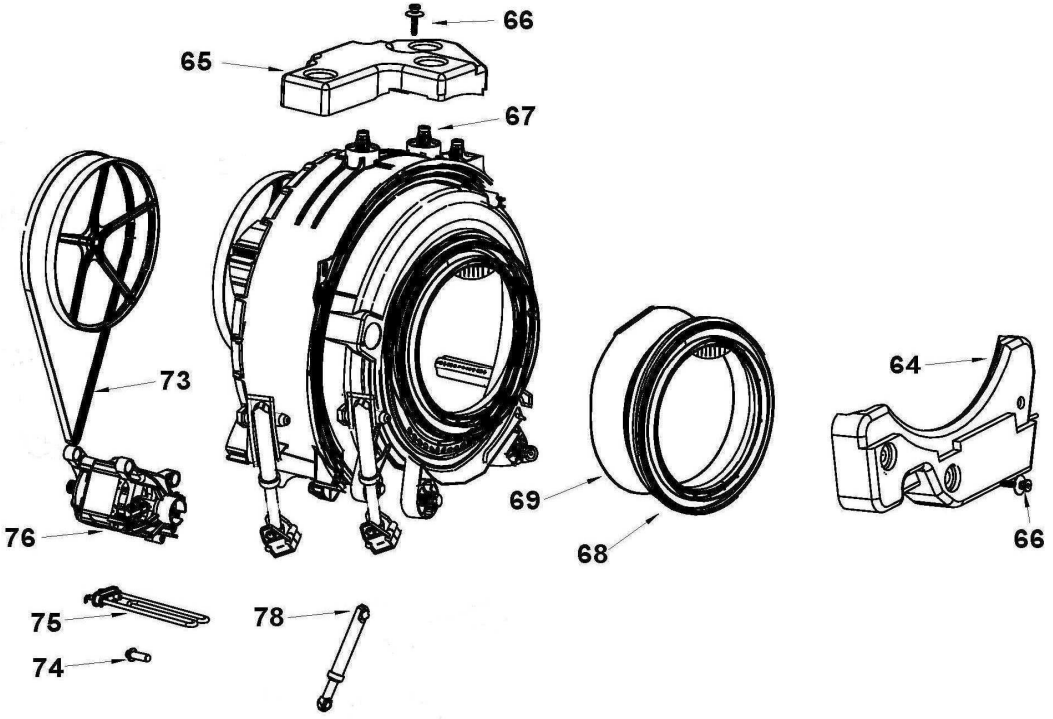
66
65
67
73
76
69
68
64
66
75
74
78

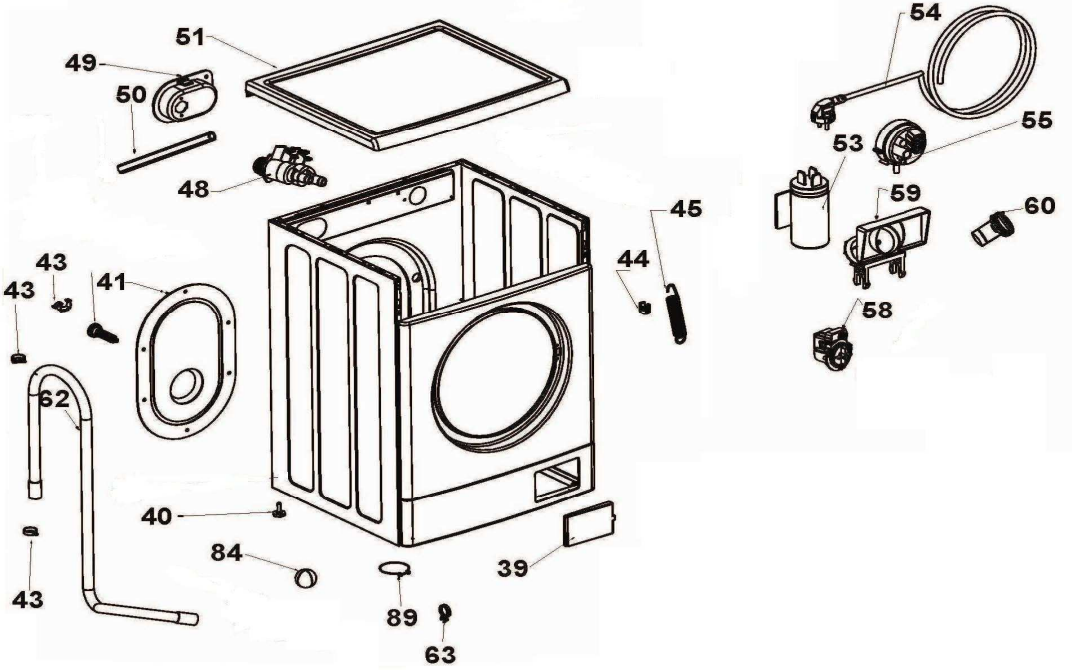
51
49
50
48
45
44
43
43
41
62
40
84
43
89
63
39
54
55
53
59
60
58