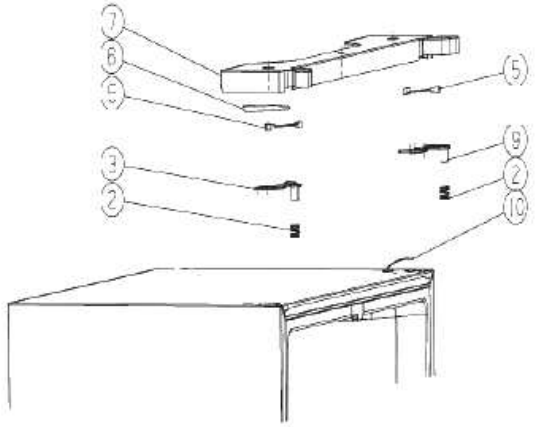
7
8
9
5
9
3
2
2
10

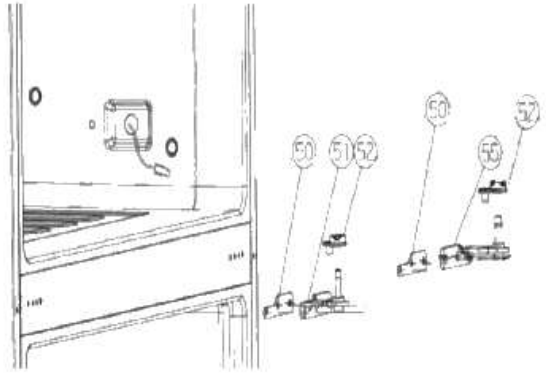
50
51
52
53
56
57

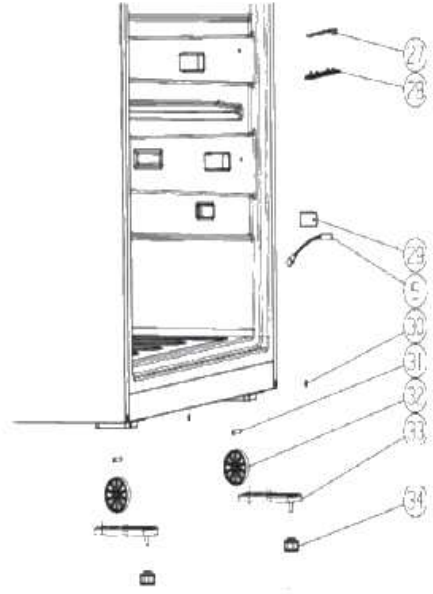
27
28
29
5
30
31
32
33
34

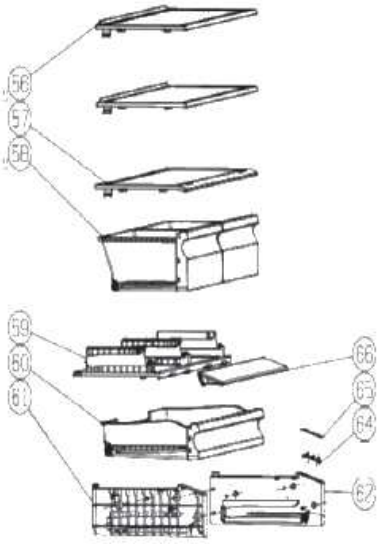
56
57
58
59
60
61
66
65
64
62

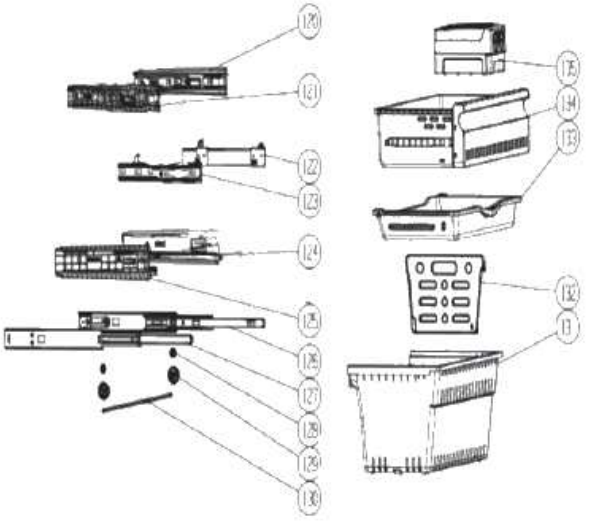
120
121
122
123
124
125
126
127
128
129
130
135
134
133
132
13

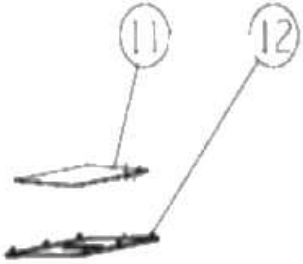
11
12

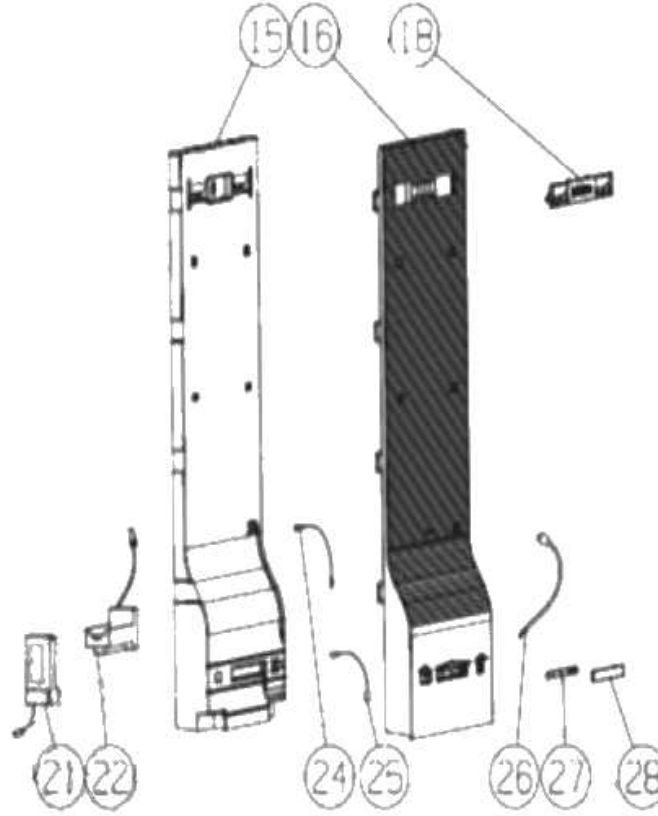
15
16
18
21
22
24
25
26
27
28

19

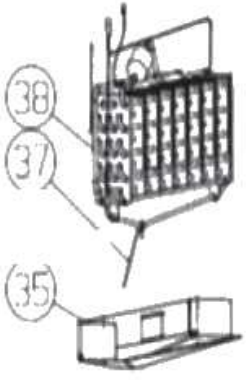
38
37
35

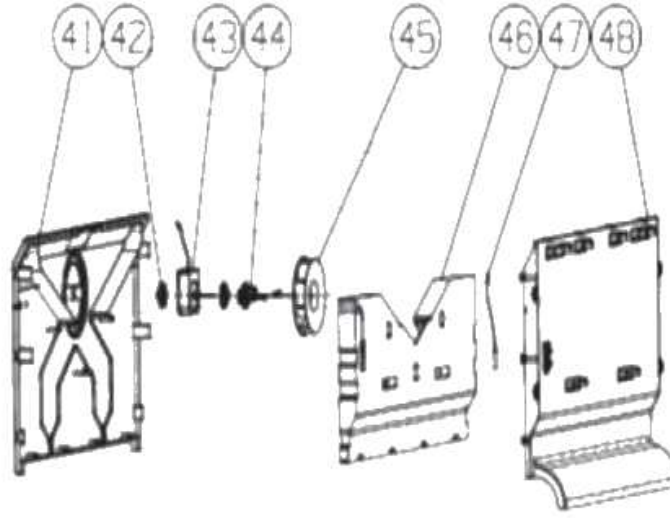
41
42
43
44
45
46
47
48

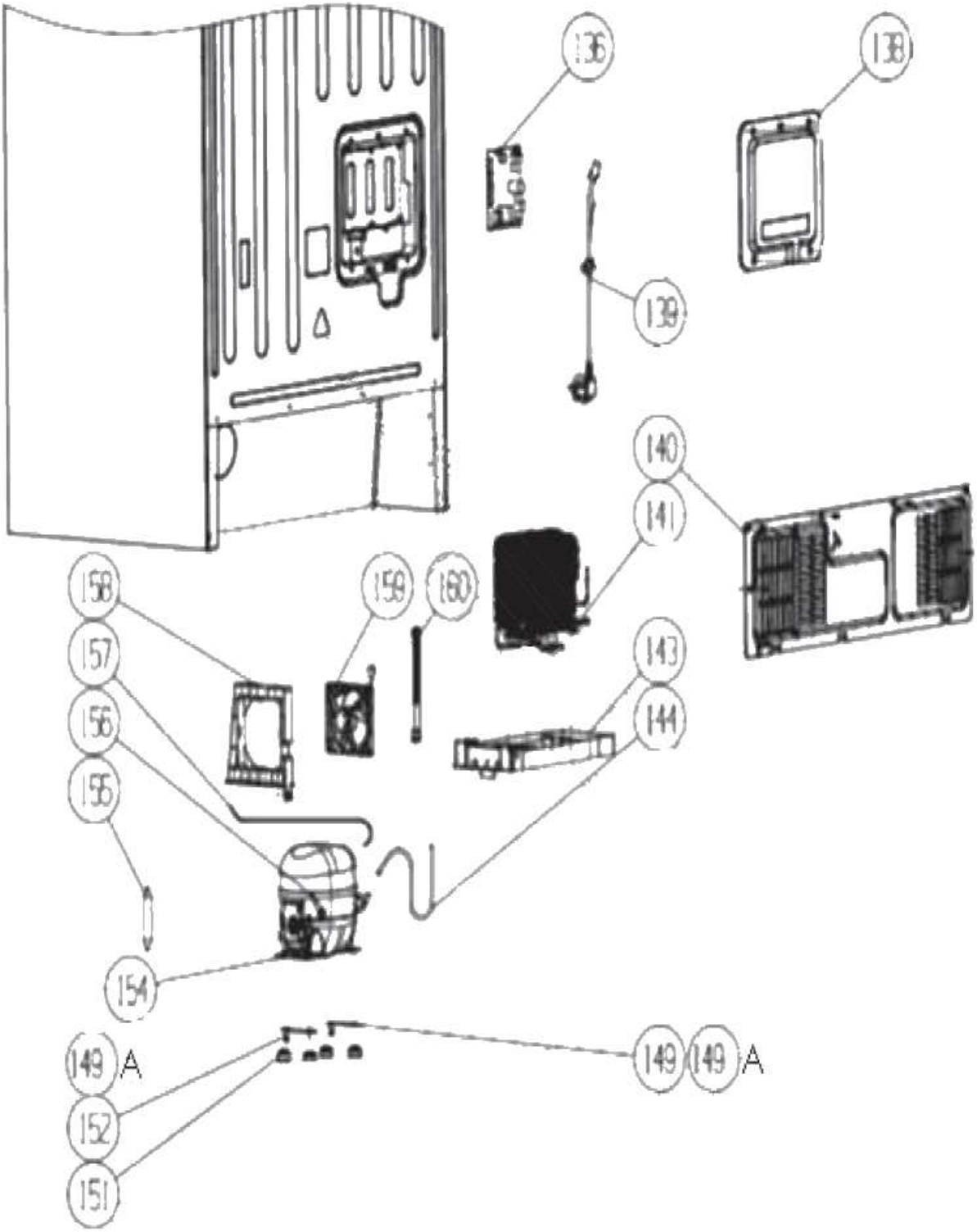
136
138
139
140
141
158
159
160
157
143
156
144
155
154
149 A
149
149 A
152
151

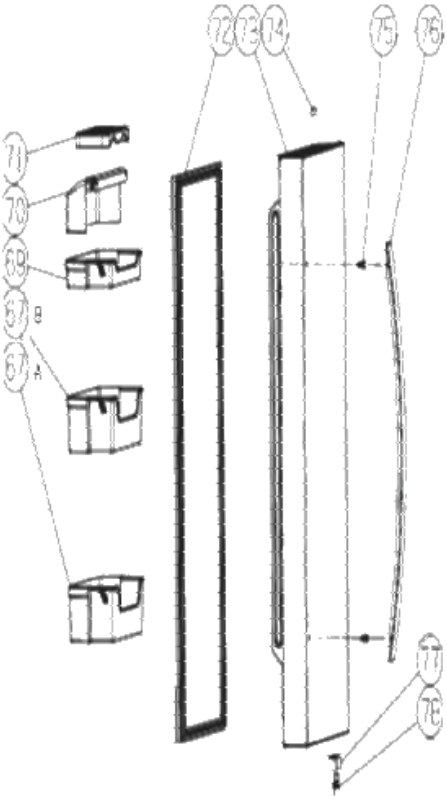
72
73
74
75
76
71
70
69
67 B
67 A
77
78

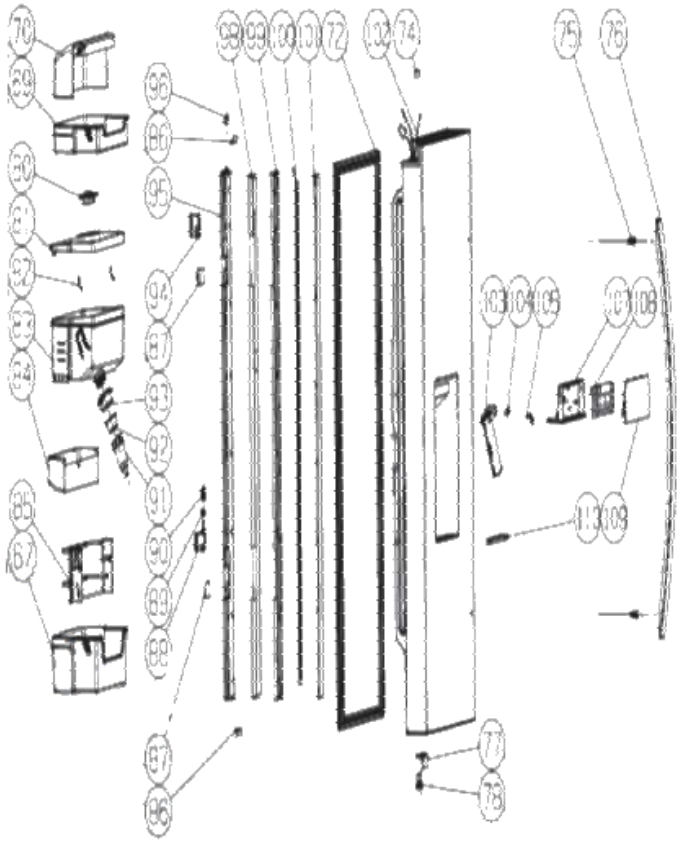
70
69
96
86
95
30
31
32
33
34
92
87
93
92
91
90
89
88
85
67
99
99
100
101
72
102
74
75
76
103
104
105
107
108
113
109
77
78
87
86

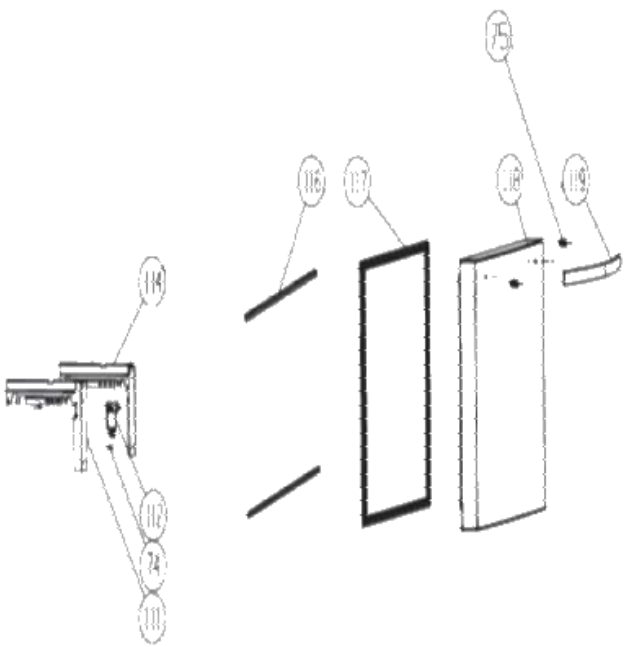
75
116
117
118
119
114
112
74
111