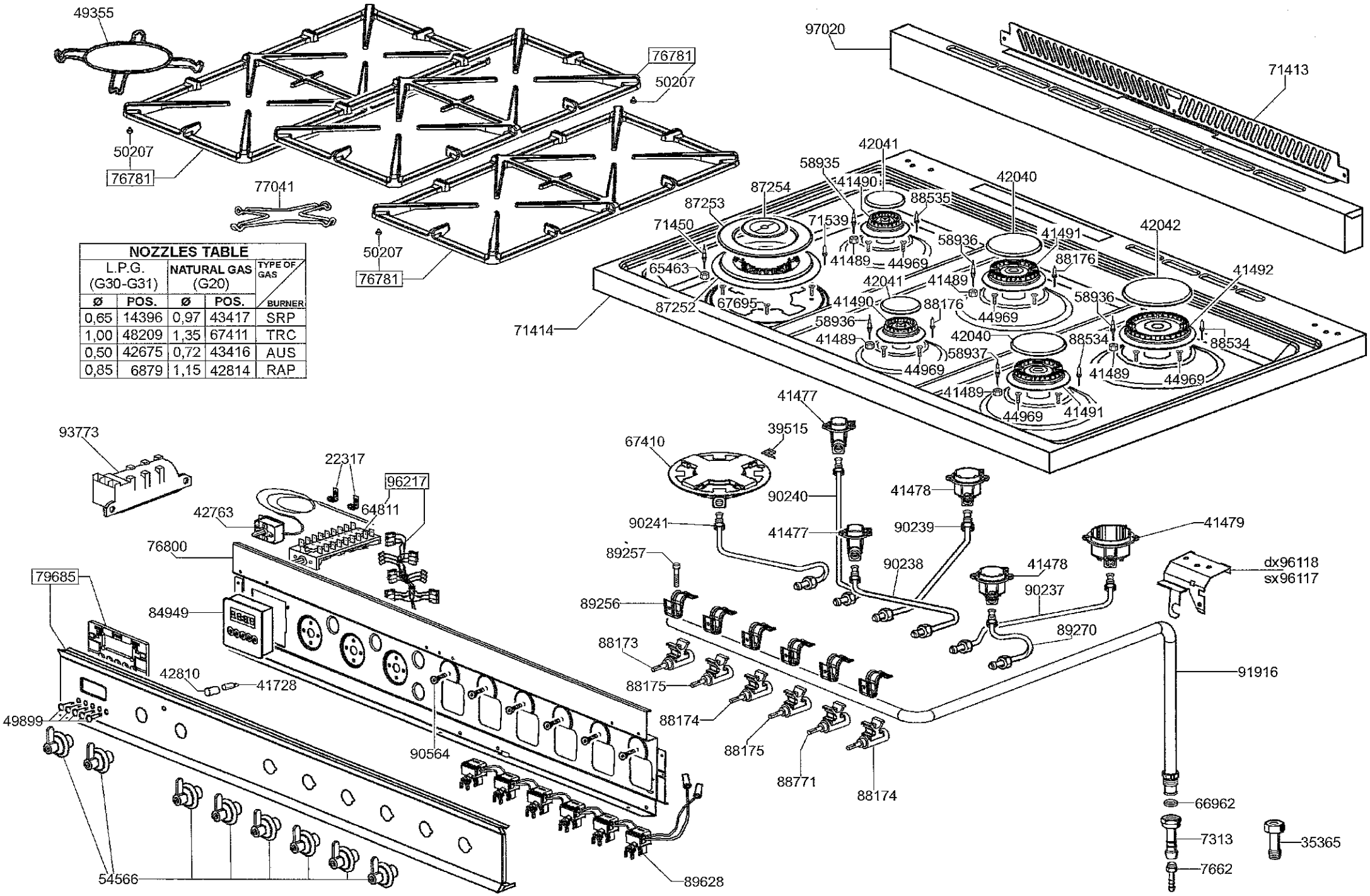

NOZZLES TABLE				
L.P.G. (G30-G31)		NATURAL GAS (G20)		TYPE OF GAS / BURNER
ø	POS.	ø	POS.	
0,65	14396	0,97	43417	SRP
1,00	48209	1,35	67411	TRC
0,50	42675	0,72	43416	AUS
0,85	6879	1,15	42814	RAP

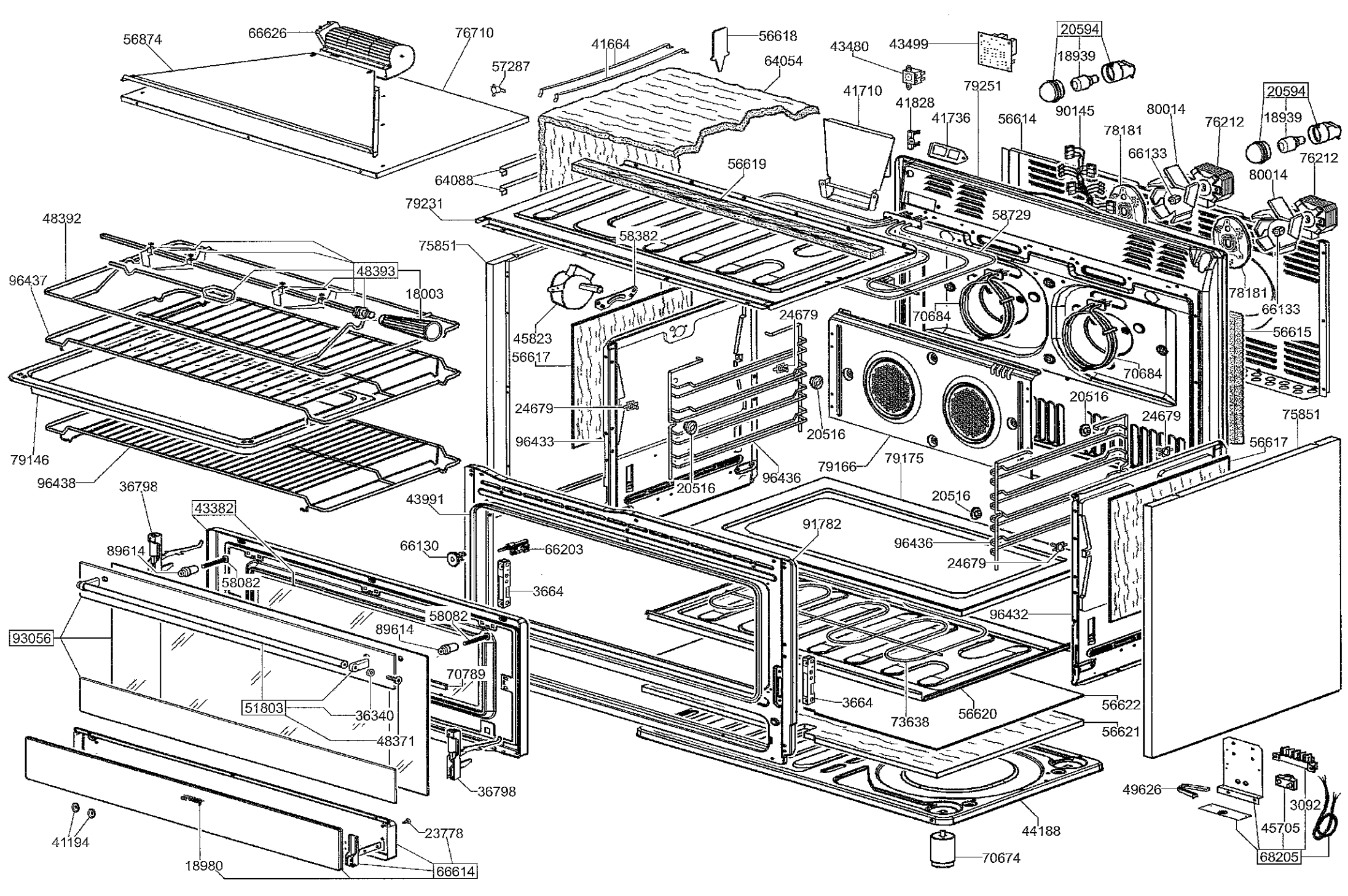
56874
66626
76710
57287
41664
56618
64054
43480
43499
20594
18939
41710
41828
79251
41736
56614
90145
78181
80014
76212
66133
20594
18939
76212
80014
64088
56619
79231
58729
48392
75851
58382
48393
96437
18003
78181
66133
24679
70684
45823
56617
56615
70684
24679
20516
20516
24679
75851
96433
20516
96436
79166
79175
56617
79146
96438
36798
43991
20516
43382
91782
66130
66203
96436
89614
24679
58082
3664
96432
58082
93056
89614
70789
3664
56622
51803
36340
73638
56620
56621
48371
36798
49626
3092
41194
23778
44188
45705
18980
66614
70674
68205