VUE A

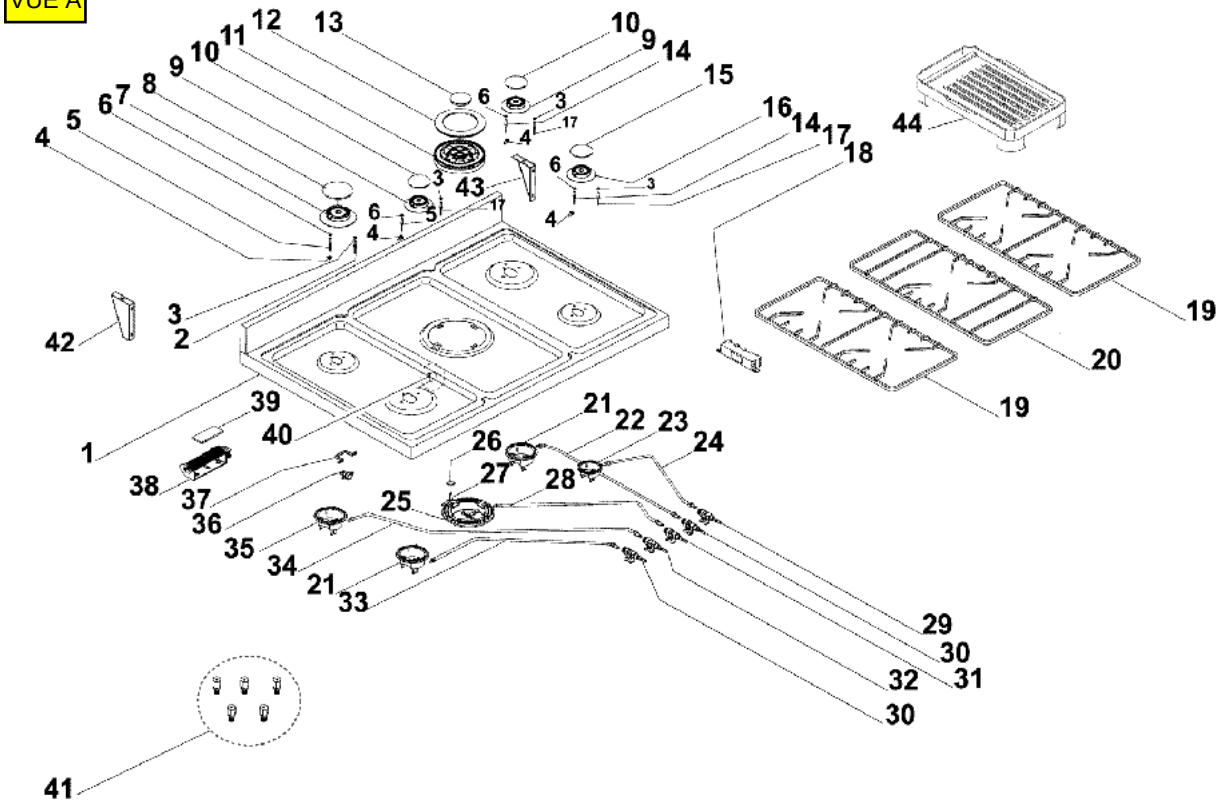

1
2
3
4
5
6
7
8
9
10
11
12
13
14
15
16
17
18
19
20
21
22
23
24
25
26
27
28
29
30
31
32
33
34
35
36
37
38
39
40
41
42
43
44

VUE B

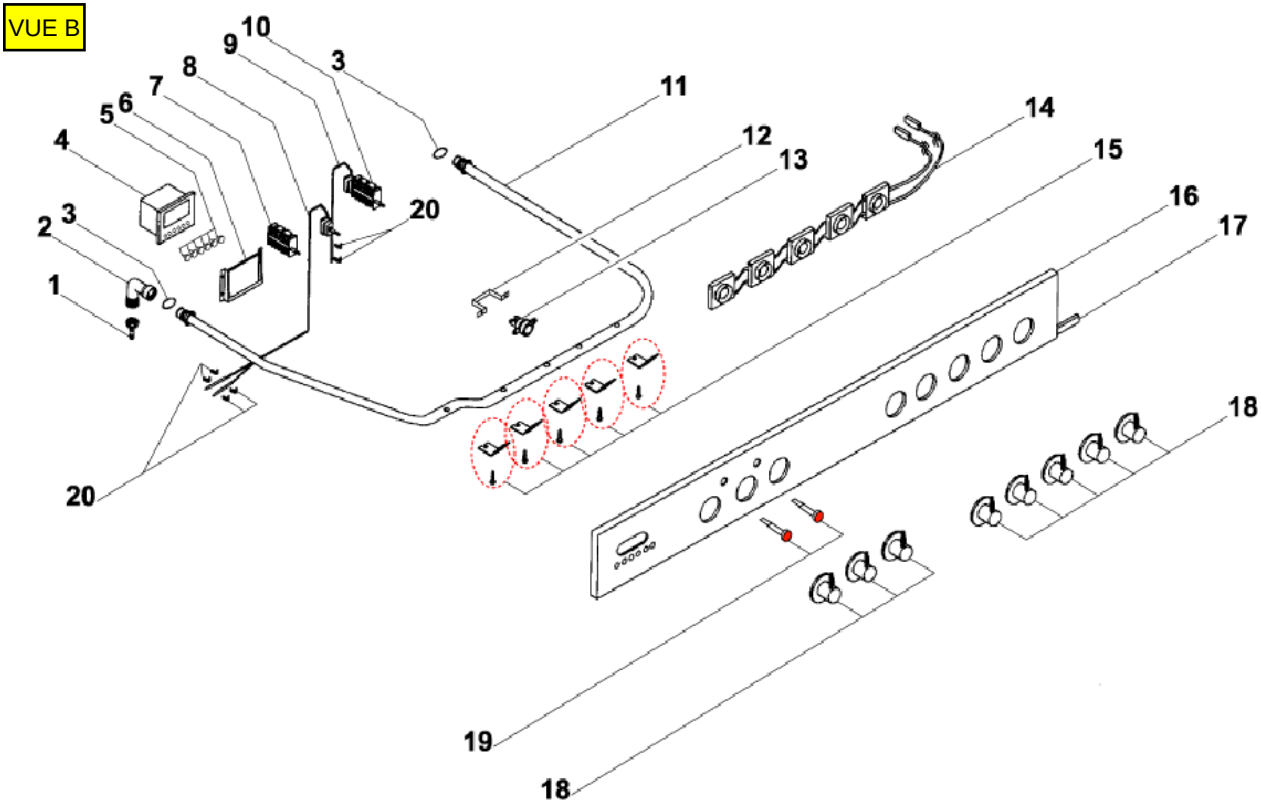

VUE C

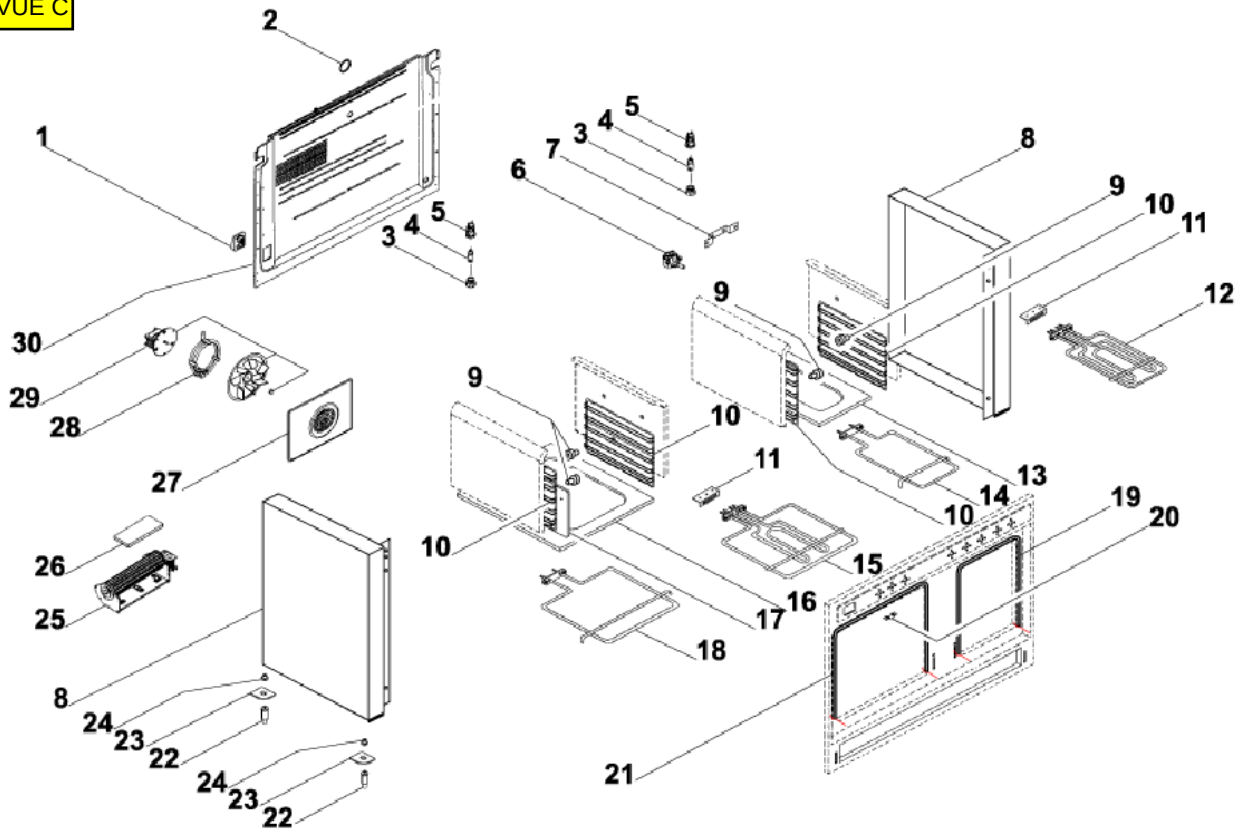
2
1
5
4
3
7
6
8
9
10
11
12
30
29
28
27
26
25
13
14
19
20
15
16
17
18
21
24
23
22

VUE D

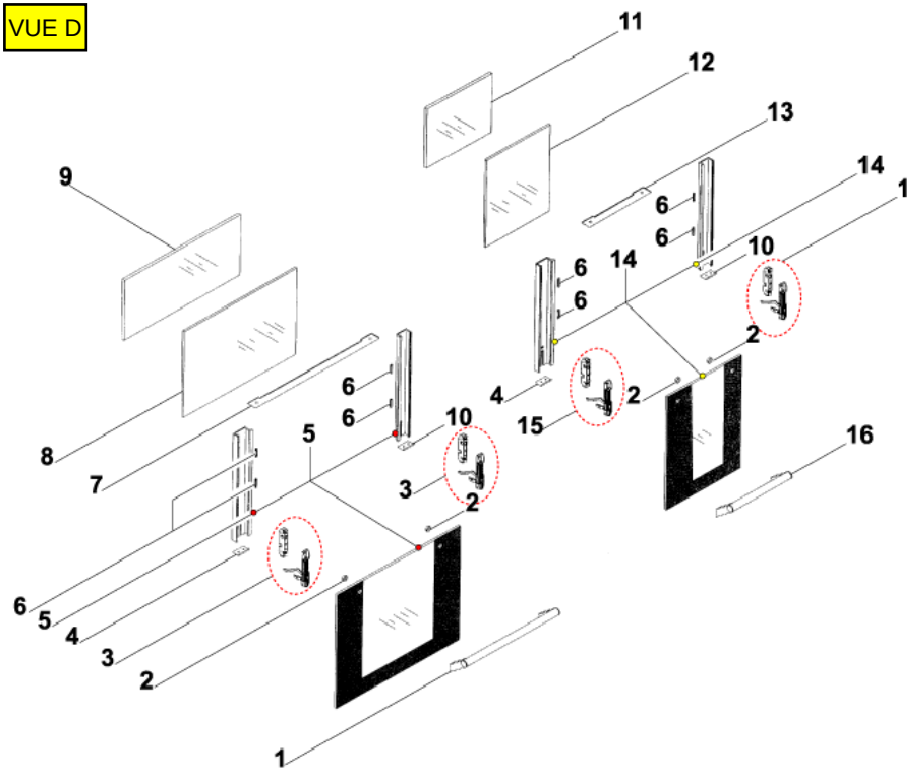
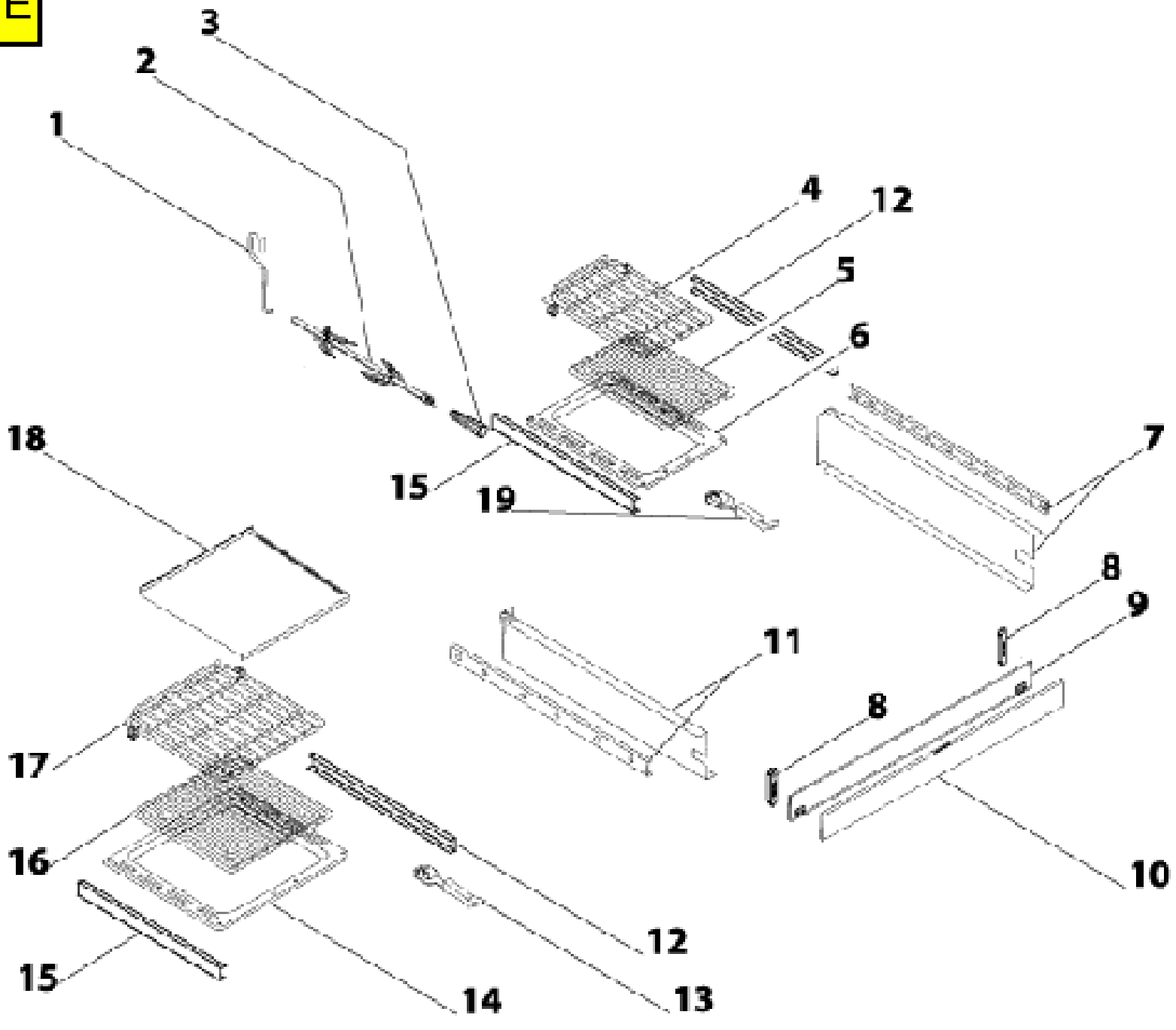
VUE E