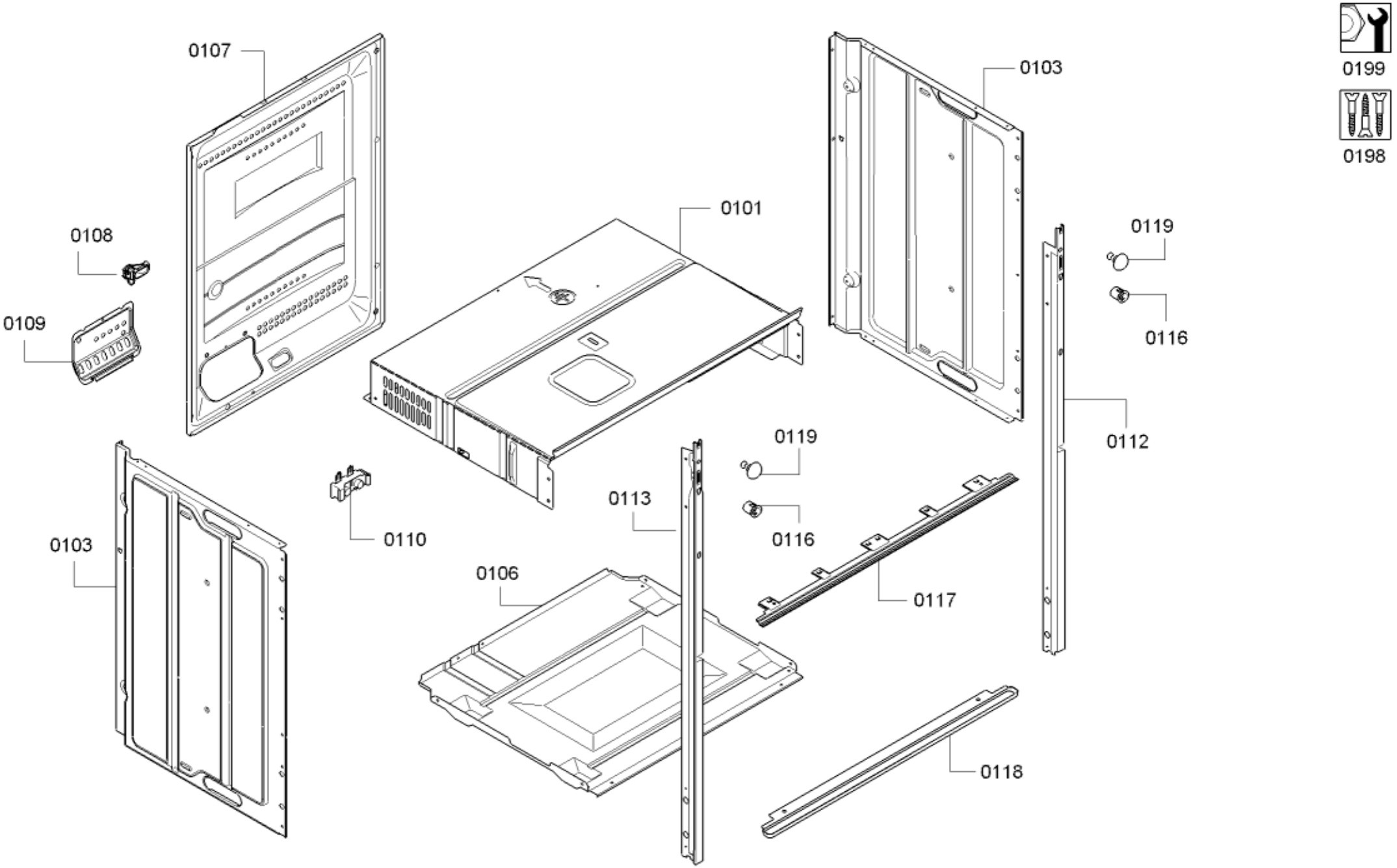
0199
0198
0107
0103
0101
0119
0108
0116
0109
0112
0119
0113
0110
0116
0103
0106
0117
0118

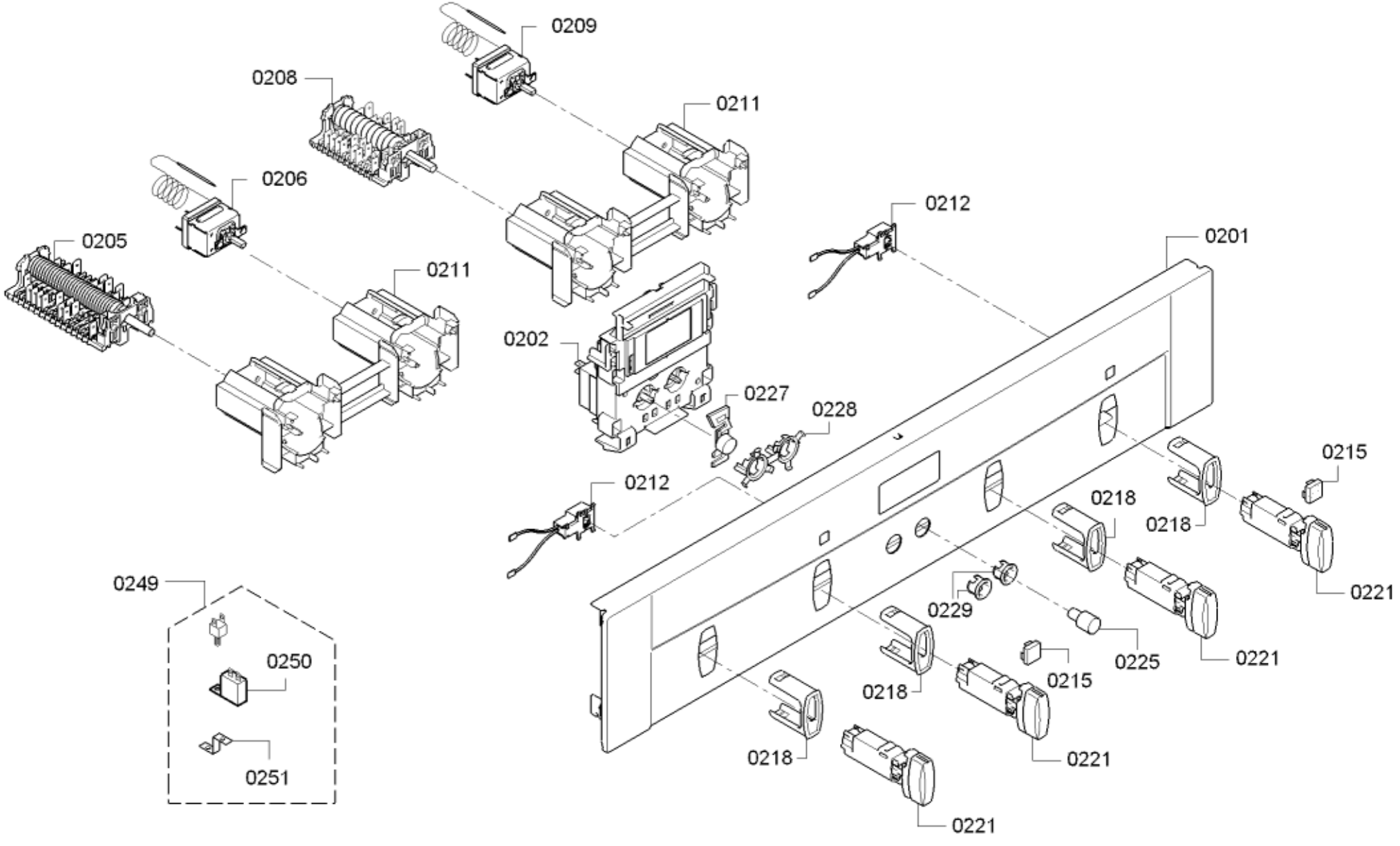
0209
0208
0211
0206
0212
0205
0201
0211
0202
0227
0228
0215
0212
0218
0218
0249
0229
0221
0250
0225
0221
0215
0218
0251
0221
0218
0221

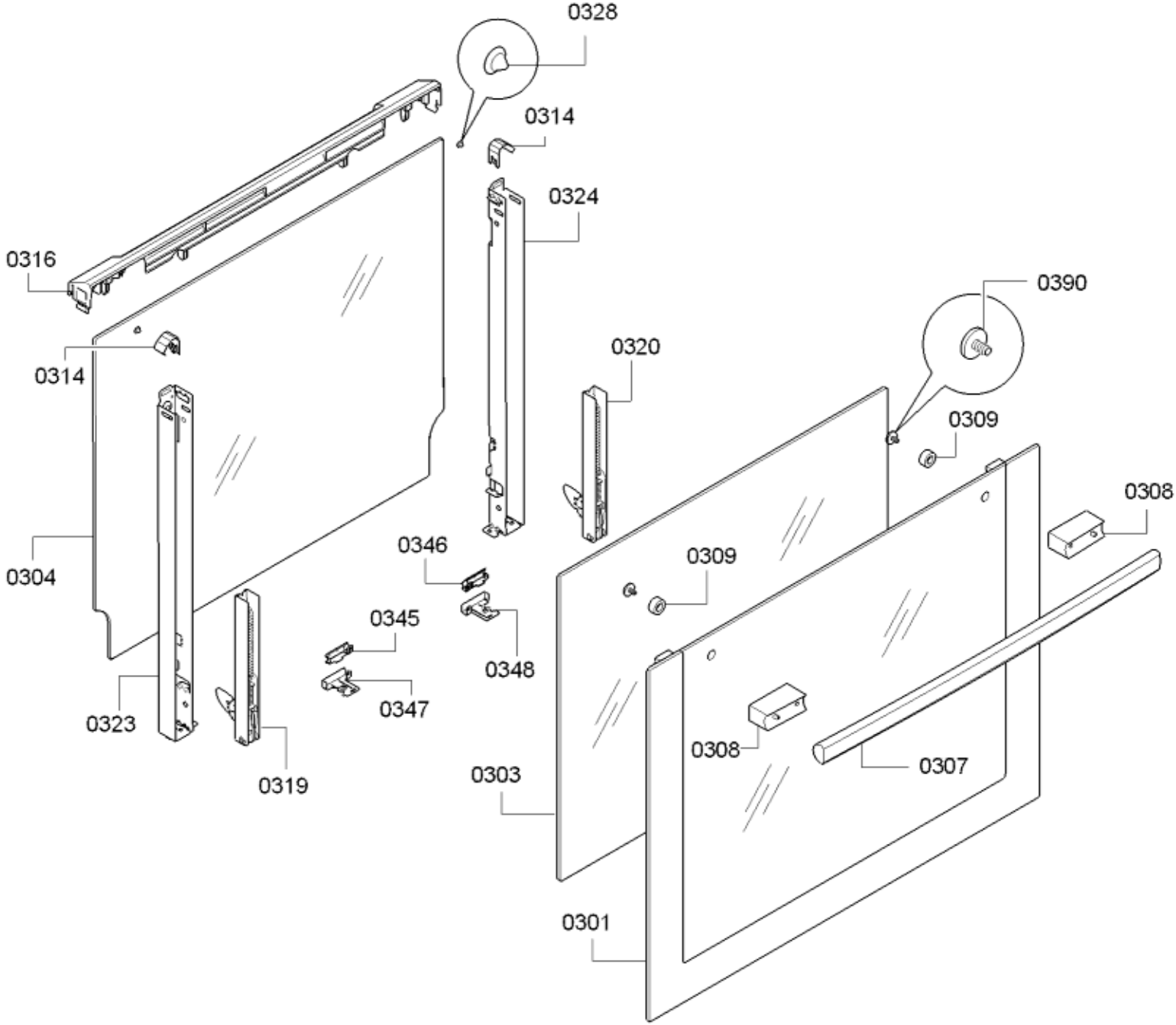
0328
0314
0324
0316
0390
0314
0320
0309
0308
0304
0346
0309
0345
0348
0347
0323
0308
0307
0319
0303
0301

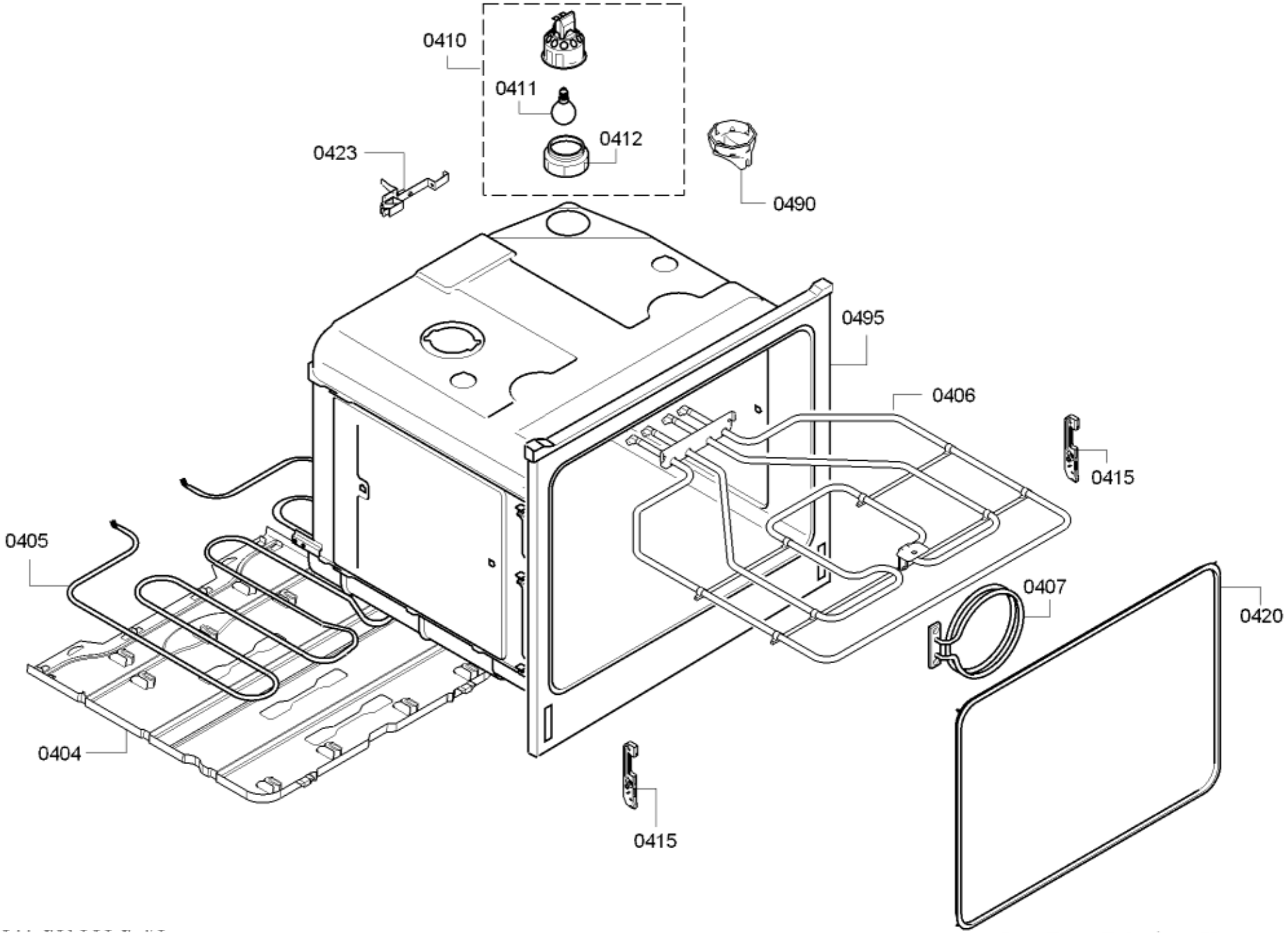
0410
0411
0412
0423
0490
0495
0406
0415
0405
0407
0420
0404
0415

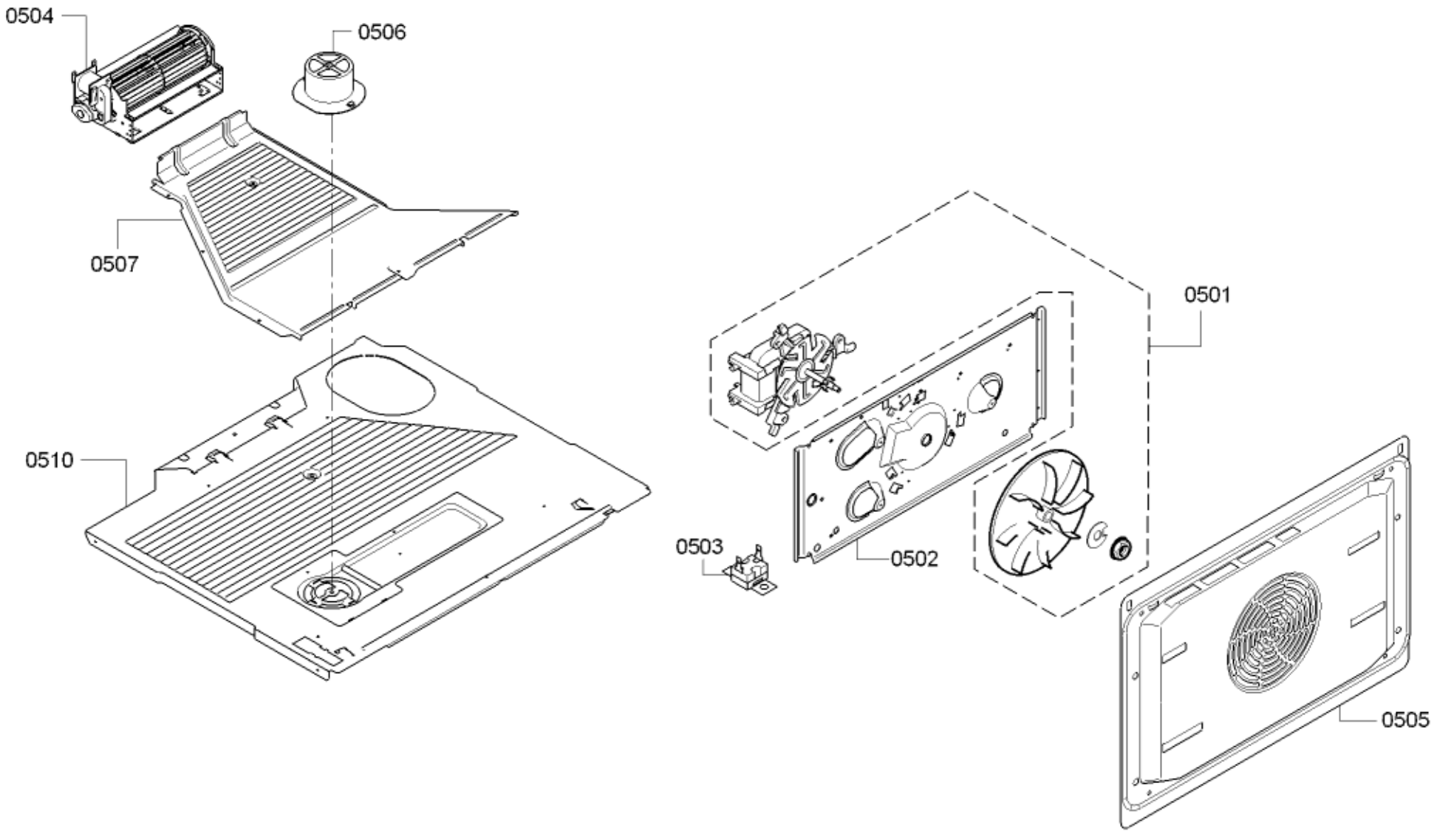
0504
0506
0507
0510
0501
0503
0502
0505

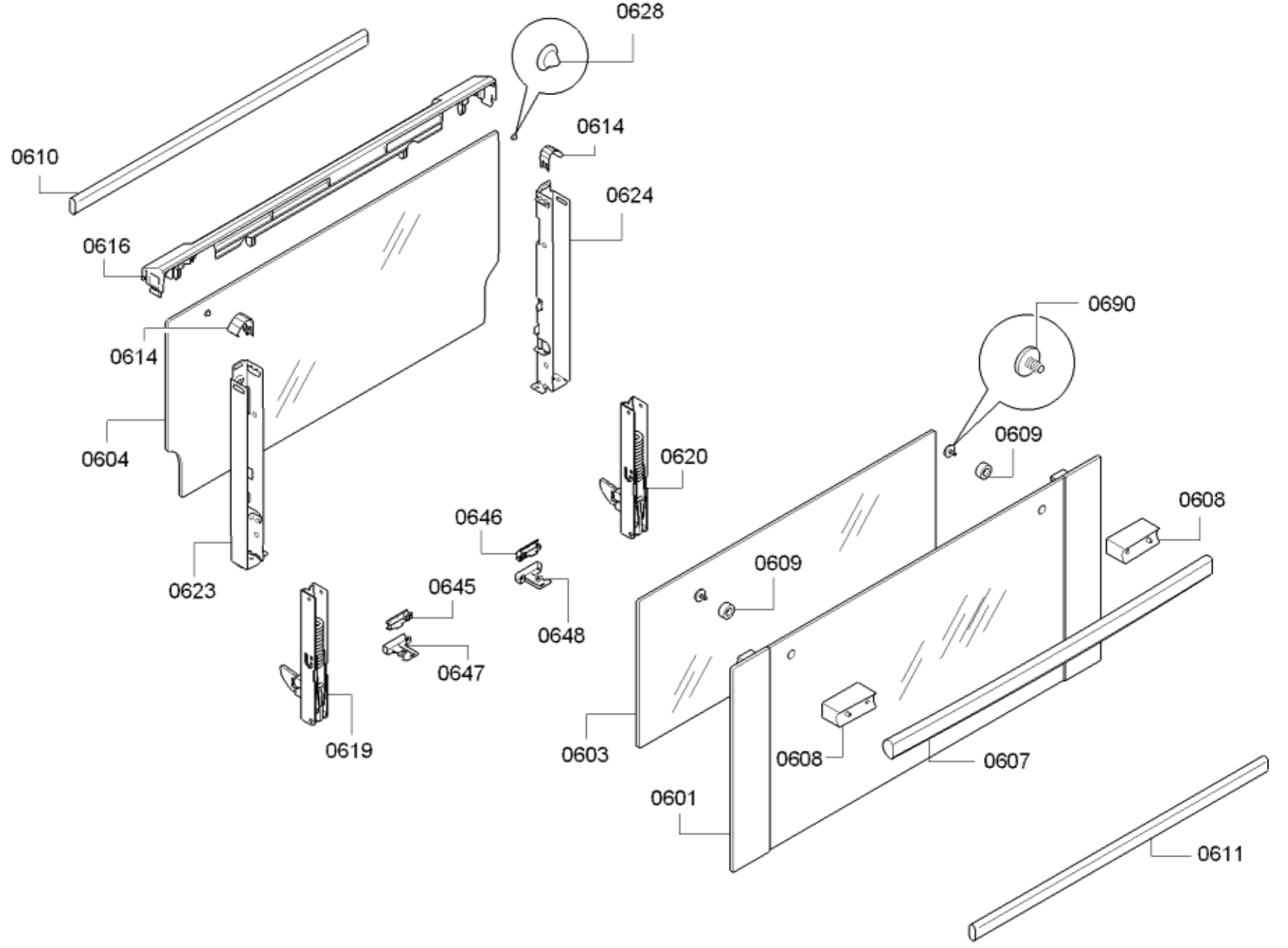
0628
0610
0614
0624
0616
0614
0690
0604
0620
0609
0608
0646
0609
0623
0645
0648
0647
0619
0603
0608
0607
0601
0611

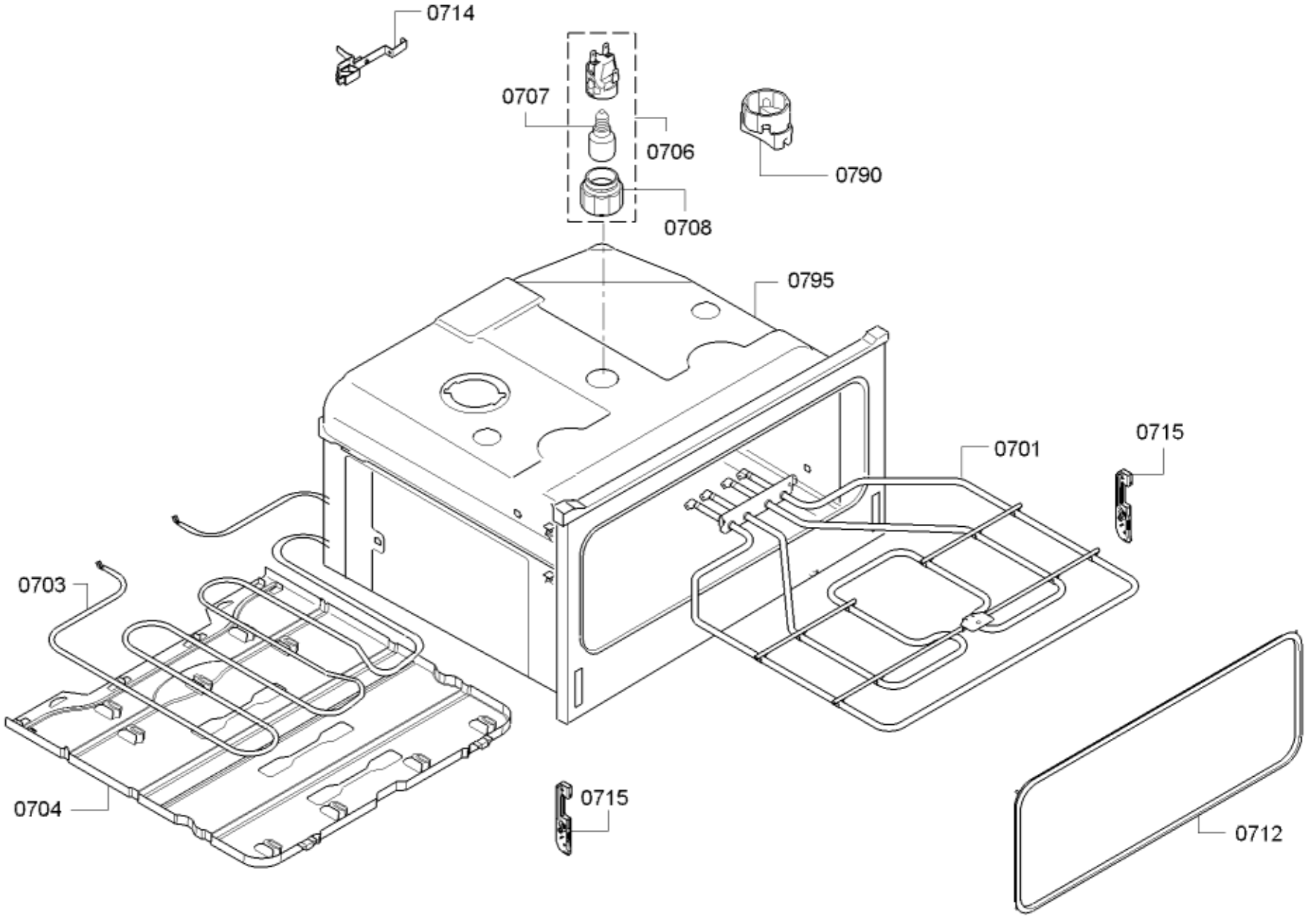
0714
0707
0706
0790
0708
0795
0715
0701
0703
0704
0715
0712

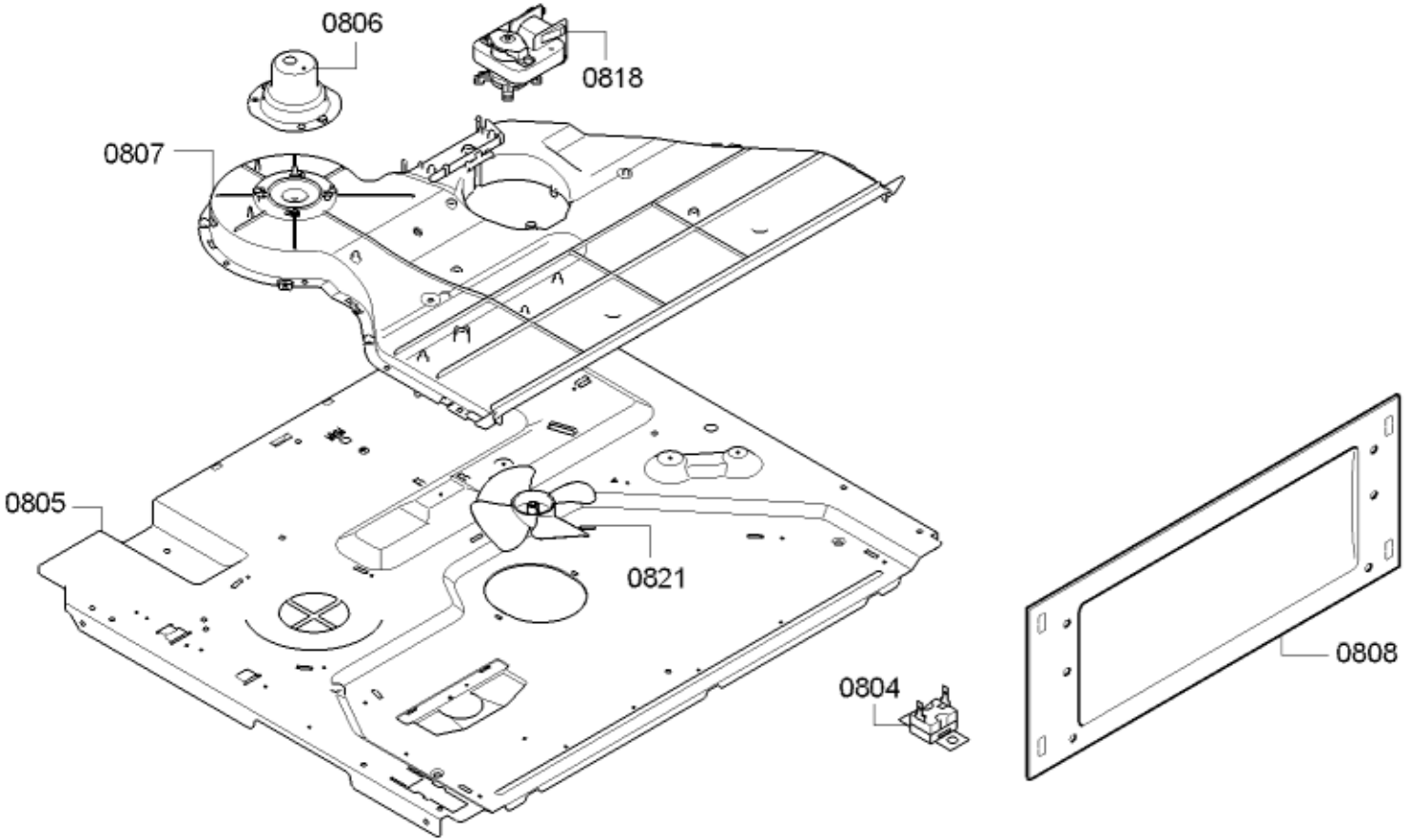
0806
0818
0807
0805
0821
0804
0808

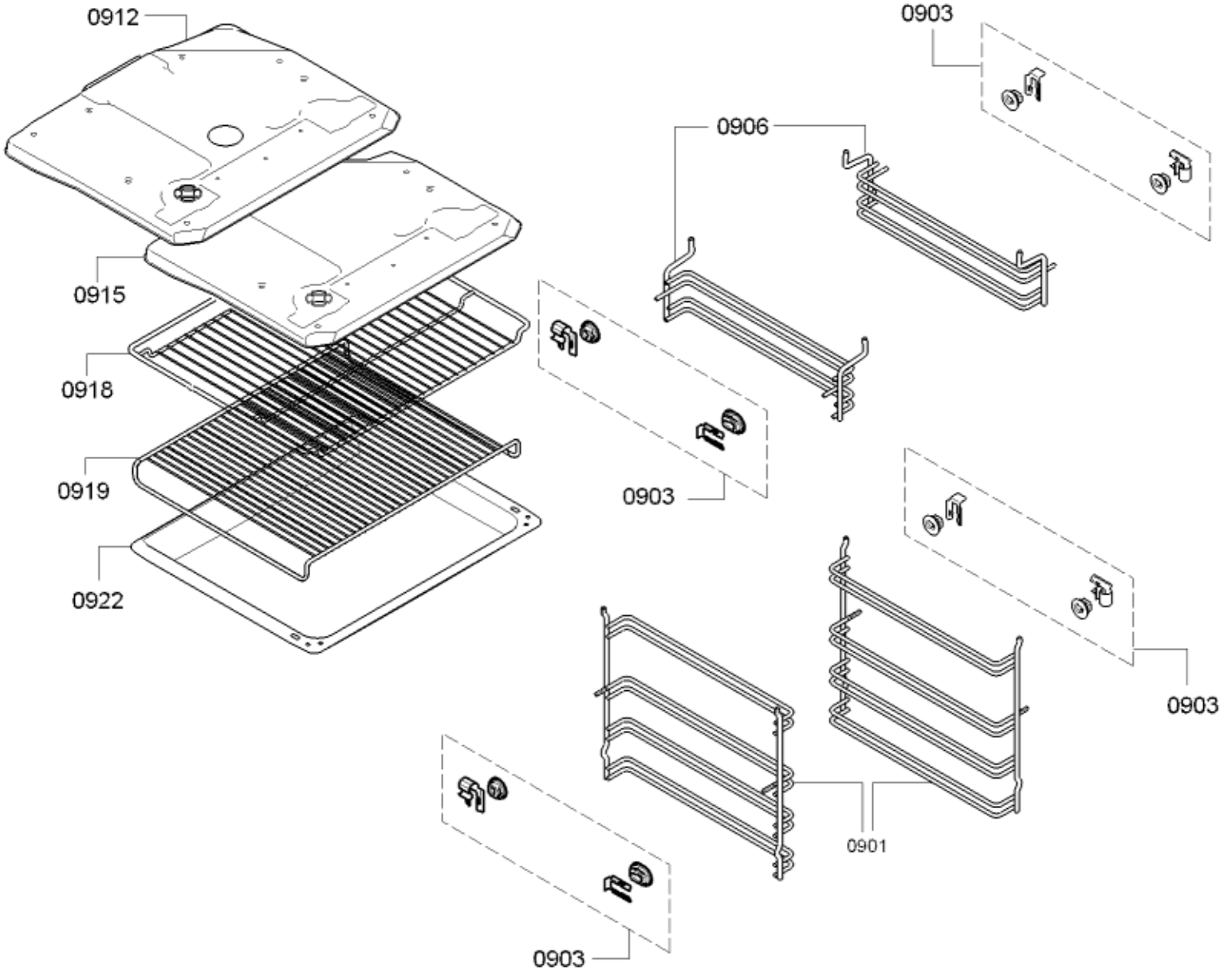
0912
0903
0906
0915
0918
0903
0919
0922
0903
0901
0903