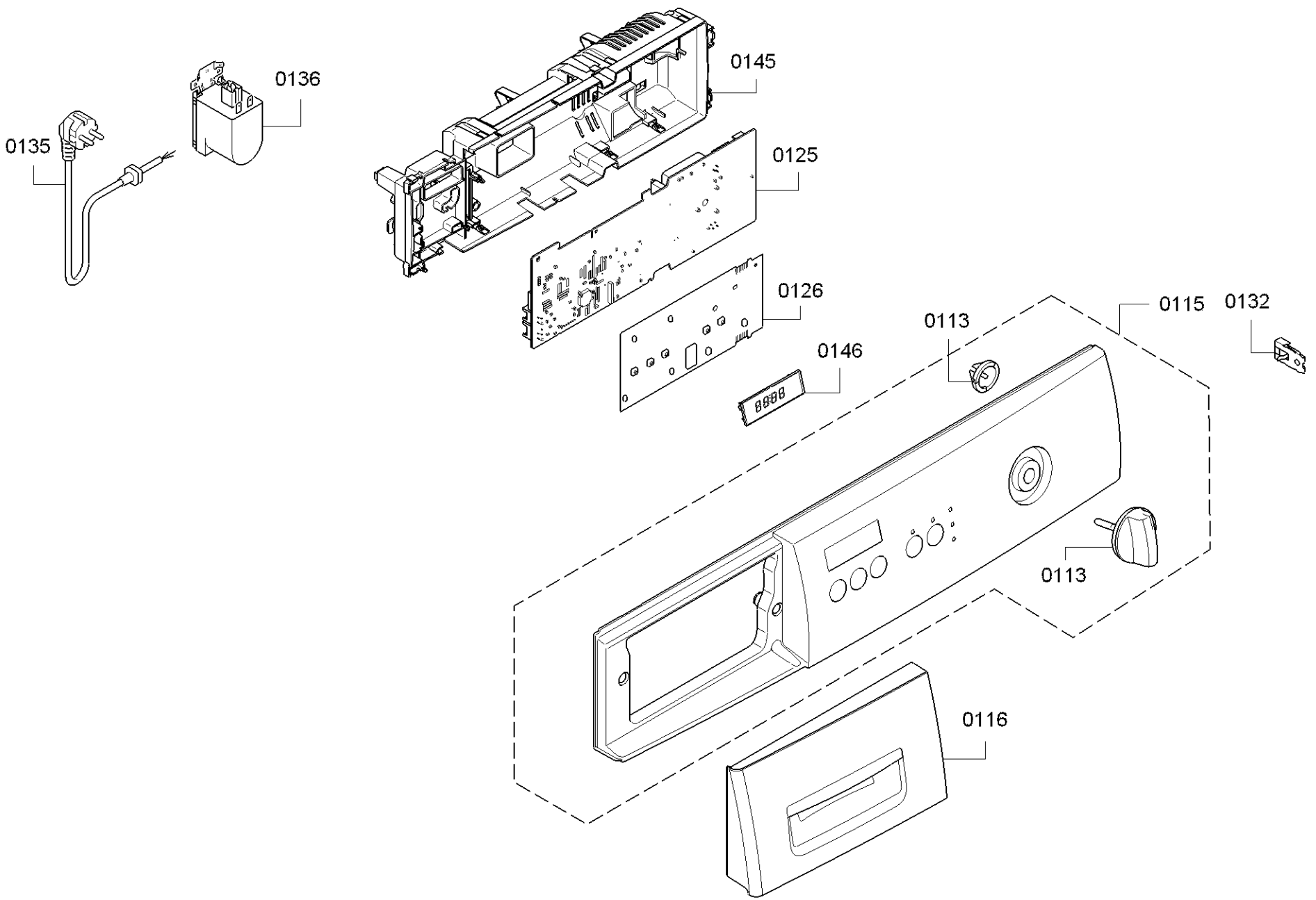
0199
0135
0136
0145
0125
0126
0146
0113
0115
0132
0113
0116

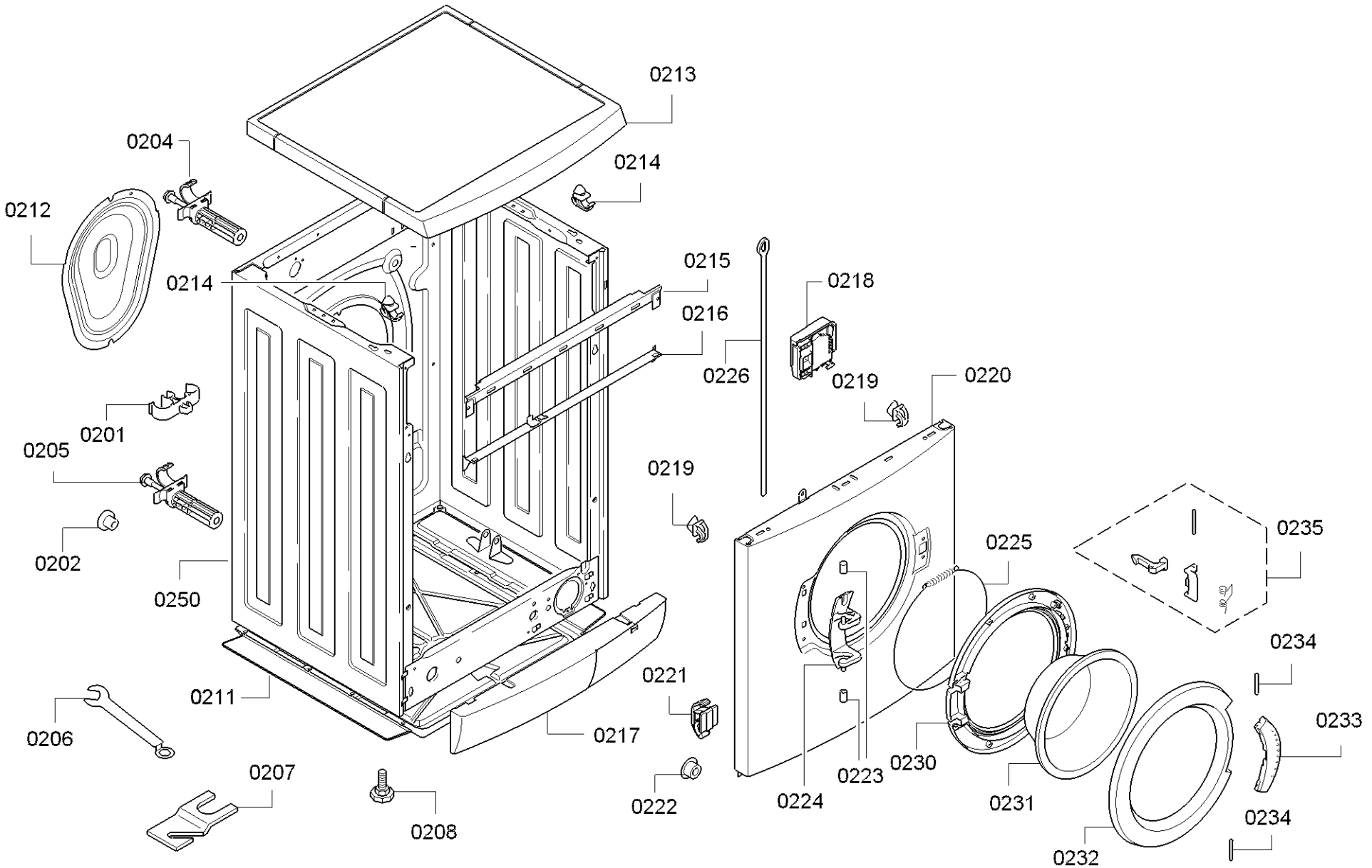
0213
0204
0214
0212
0214
0215
0218
0216
0226
0219
0220
0201
0205
0219
0235
0225
0202
0250
0234
0221
0211
0233
0206
0217
0230
0223
0207
0222
0224
0231
0208
0234
0232

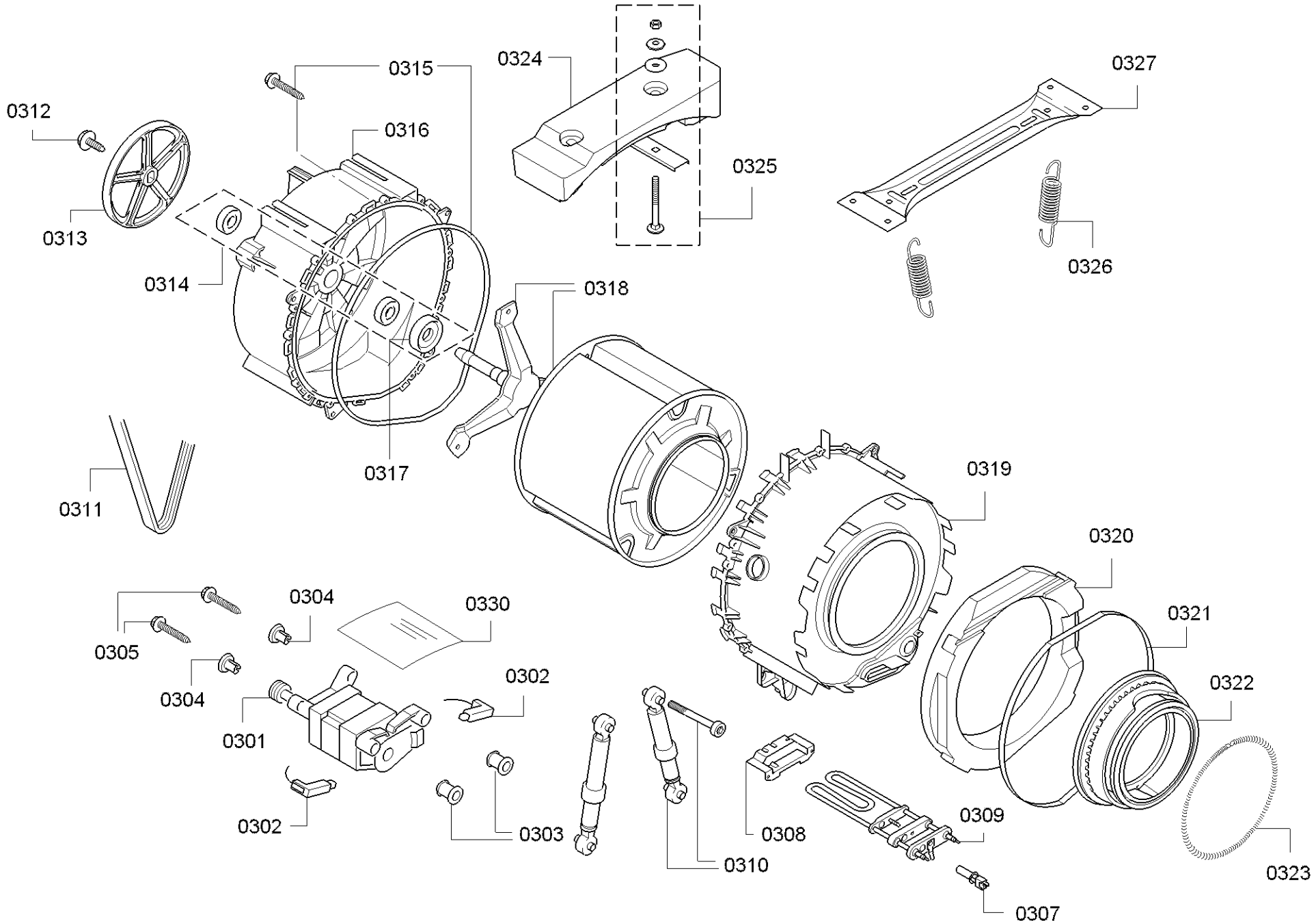
0324
0315
0327
0312
0316
0325
0313
0326
0314
0318
0317
0319
0311
0320
0304
0330
0321
0305
0302
0322
0304
0301
0302
0303
0308
0309
0310
0323
0307

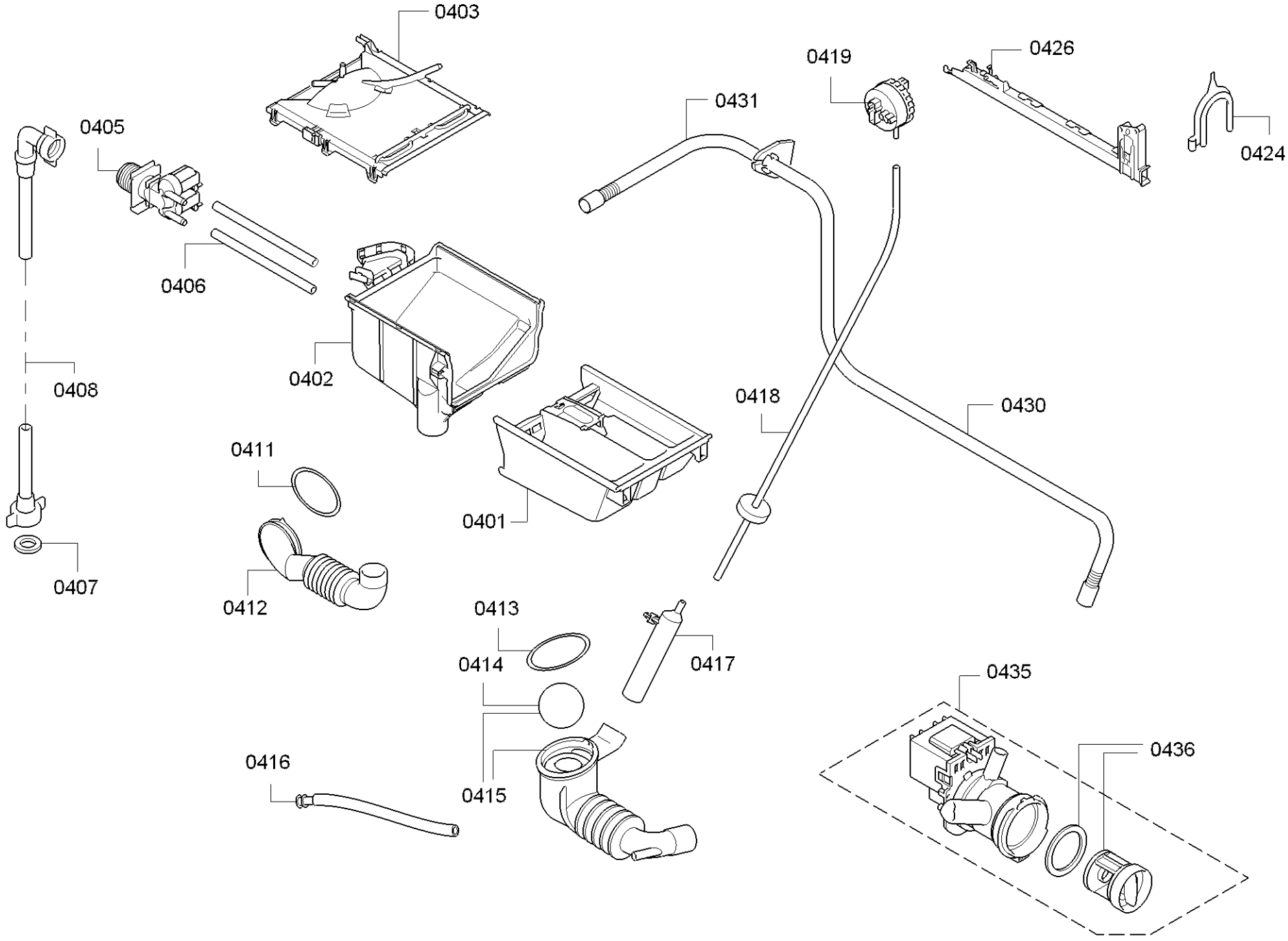
0403
0419
0426
0431
0424
0405
0406
0402
0408
0418
0430
0411
0401
0407
0412
0413
0417
0414
0435
0436
0416
0415

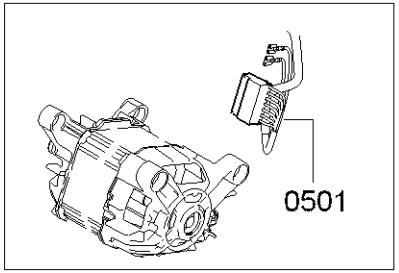
0501

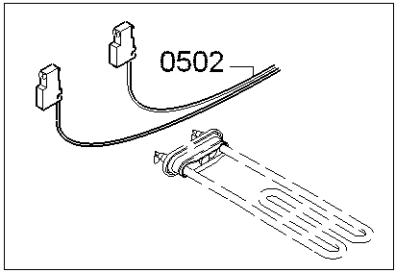
0502

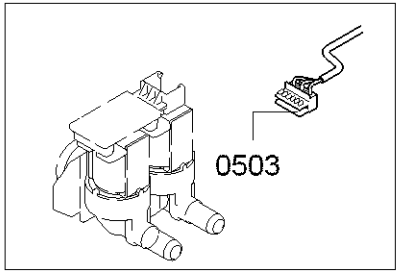
0503

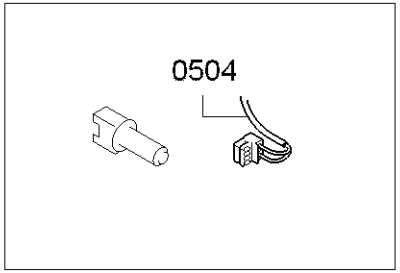
0504

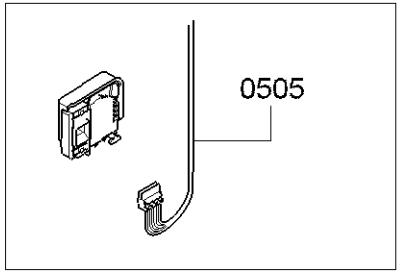
0505

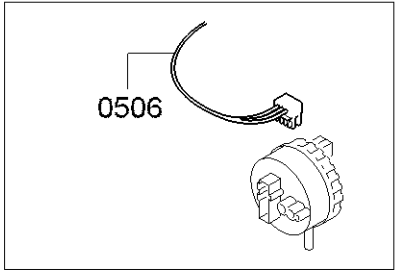
0506

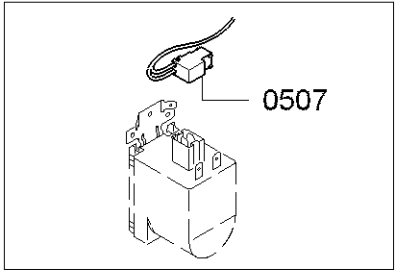
0507

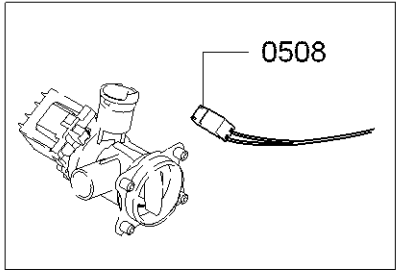
0508

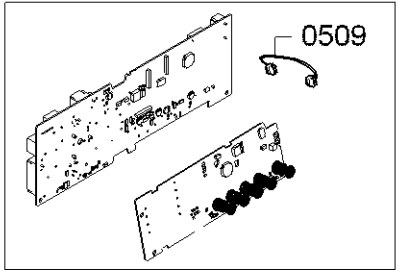
0509

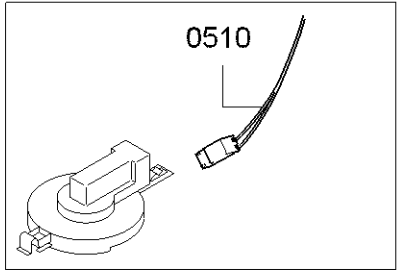
0510