VUE A

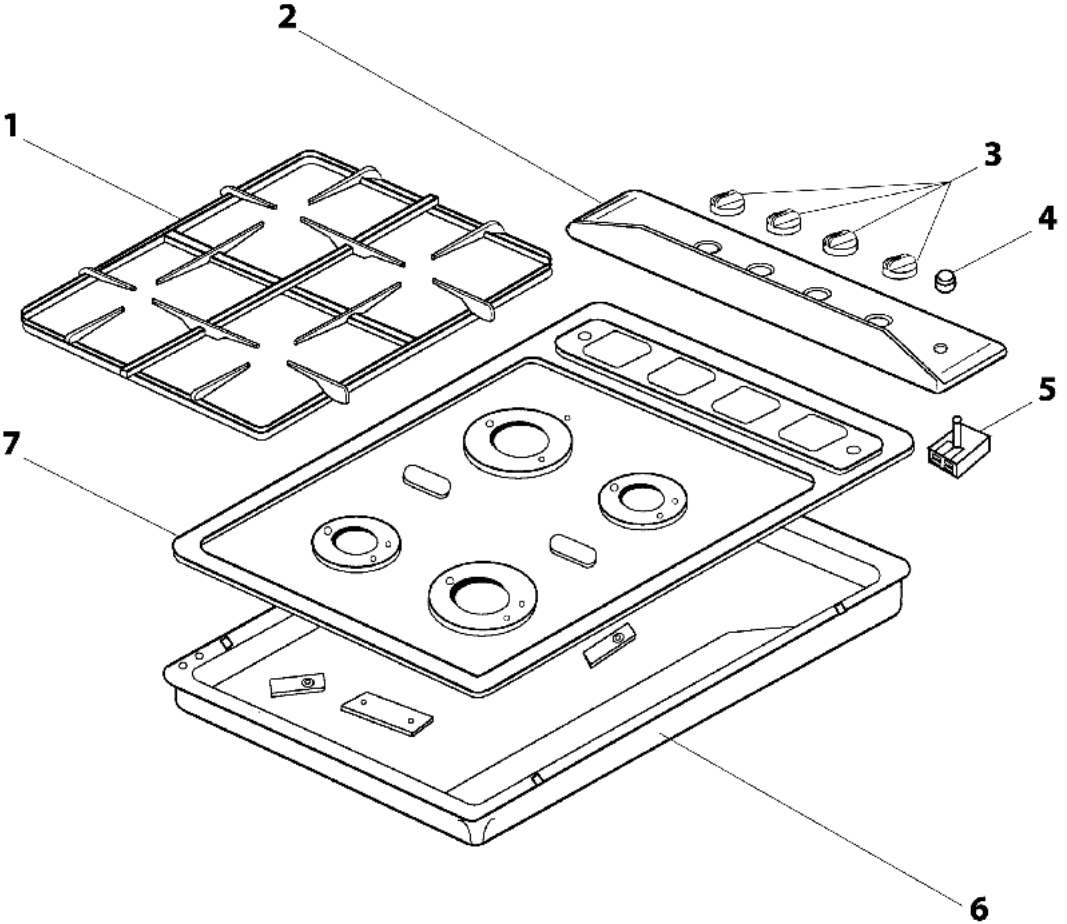

VUE B

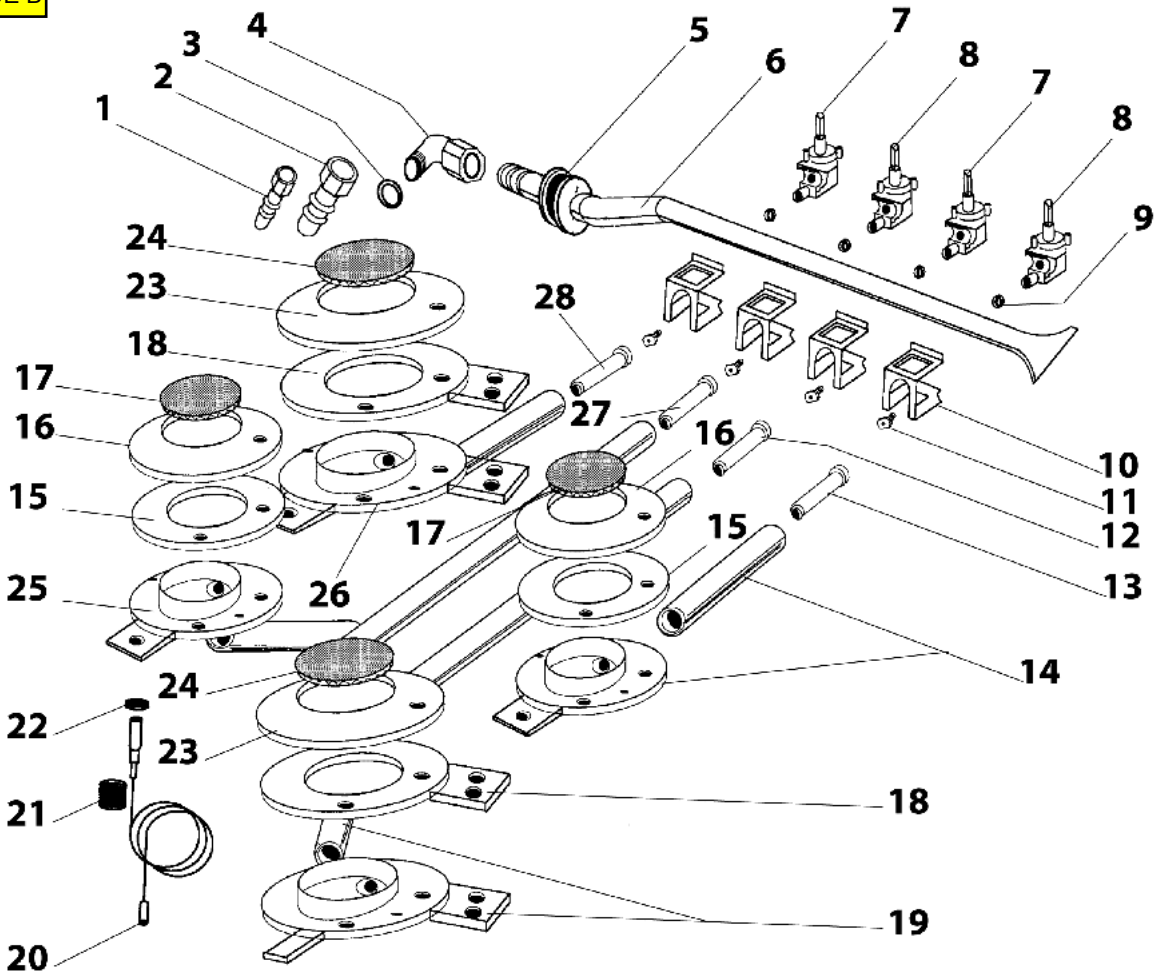
1
2
3
4
5
6
7
8
7
8
9
24
23
18
17
16
15
25
28
27
16
17
15
26
10
11
12
13
14
24
22
23
21
18
19
20