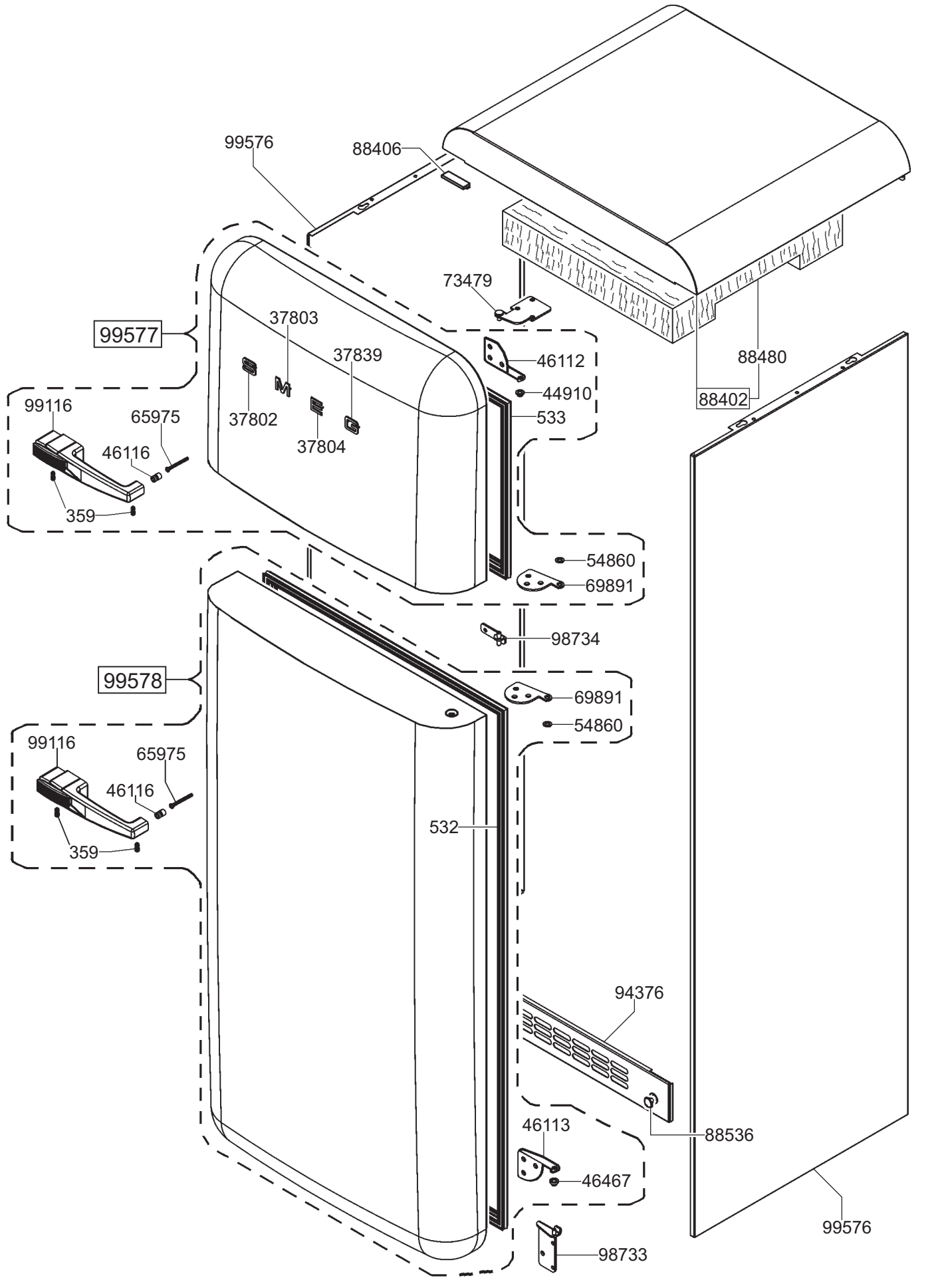
99576
88406
73479
99577
37803
37839
46112
44910
88480
88402
99116
65975
37802
533
46116
37804
359
54860
69891
98734
99578
69891
54860
99116
65975
46116
532
359
94376
46113
88536
46467
99576
98733

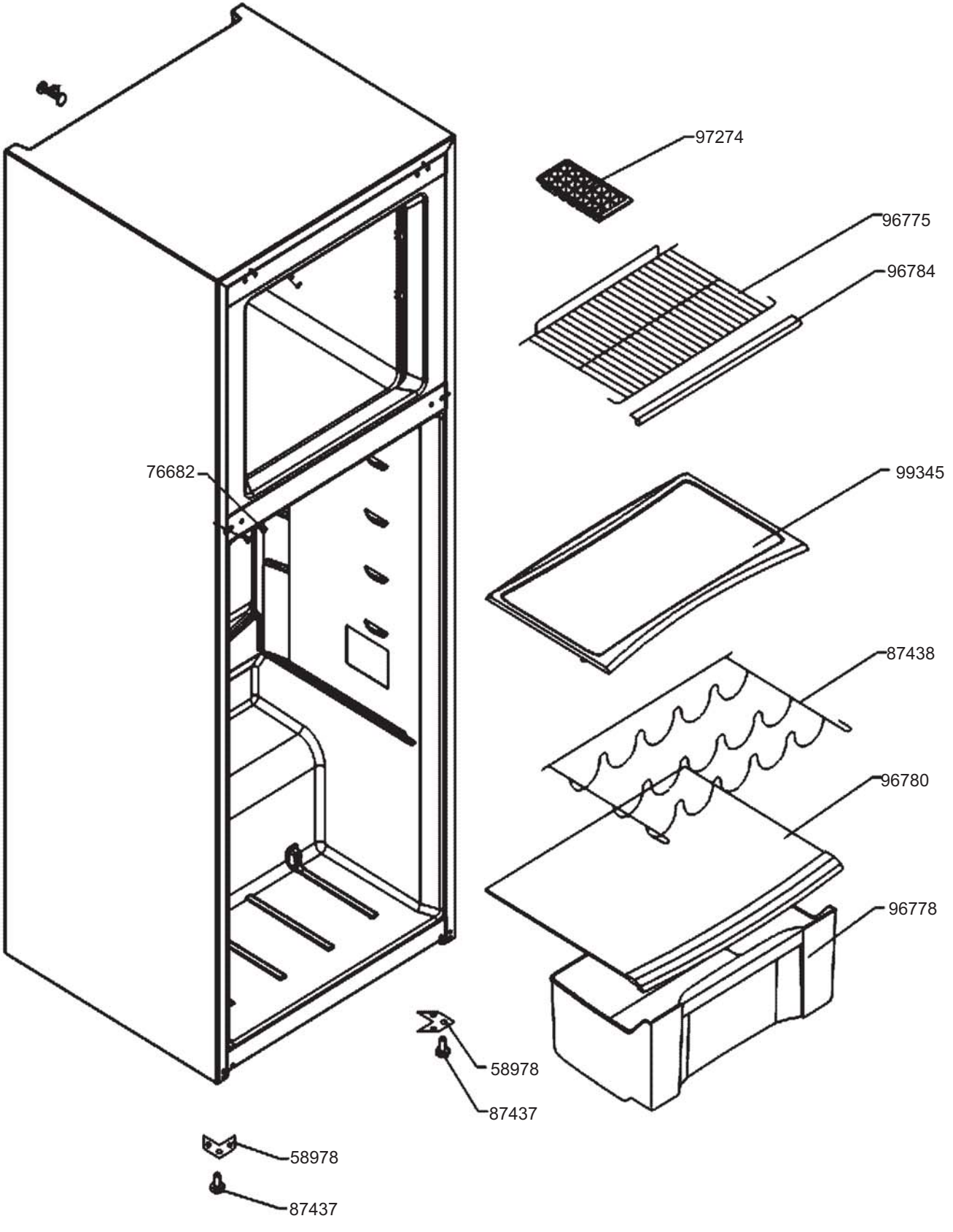
97274
96775
96784
76682
99345
87438
96780
96778
58978
87437
58978
87437

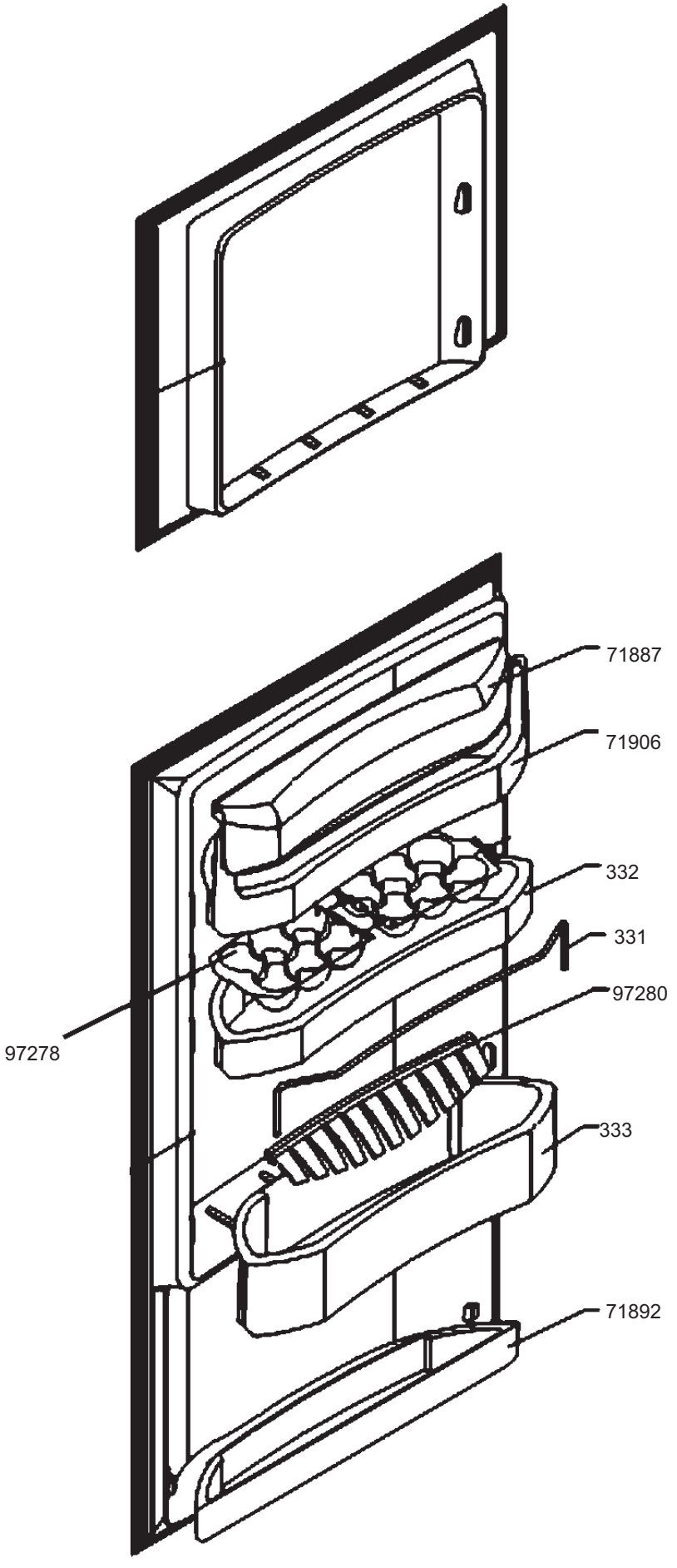
71887
71906
332
331
97280
97278
333
71892

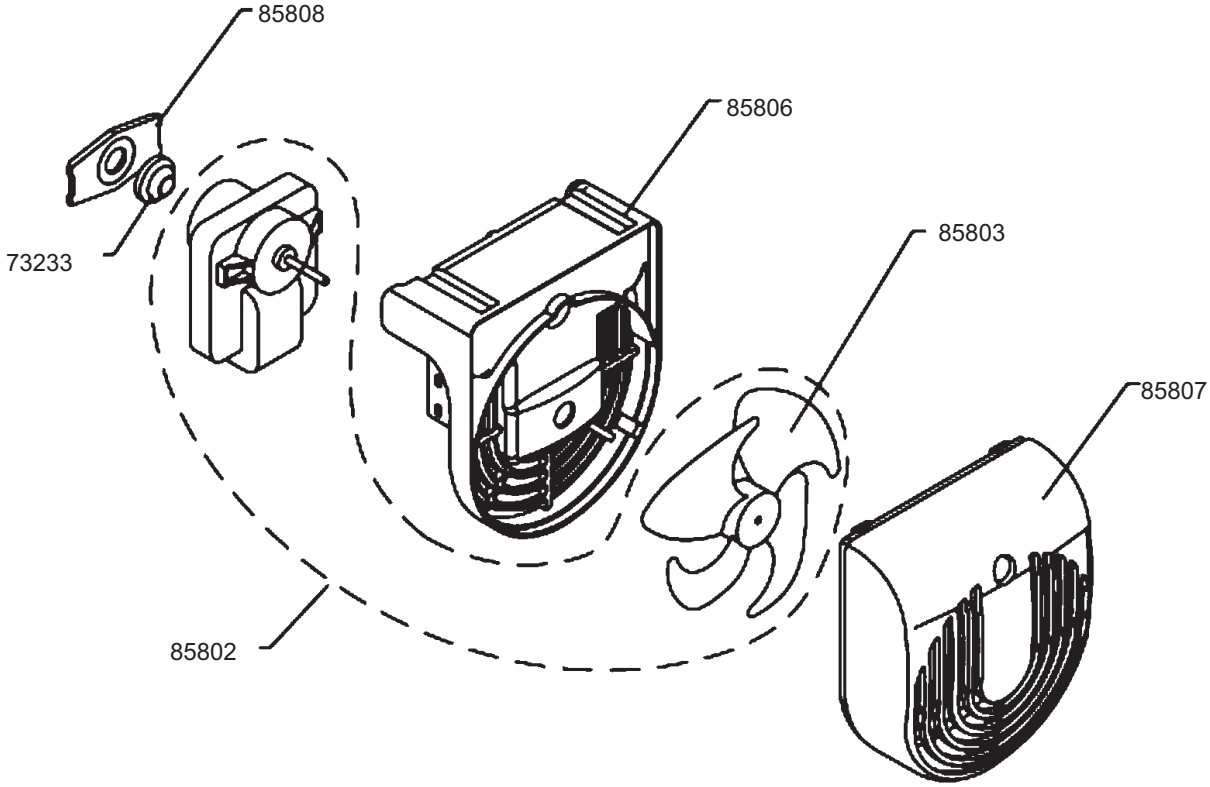
85808
85806
73233
85803
85807
85802

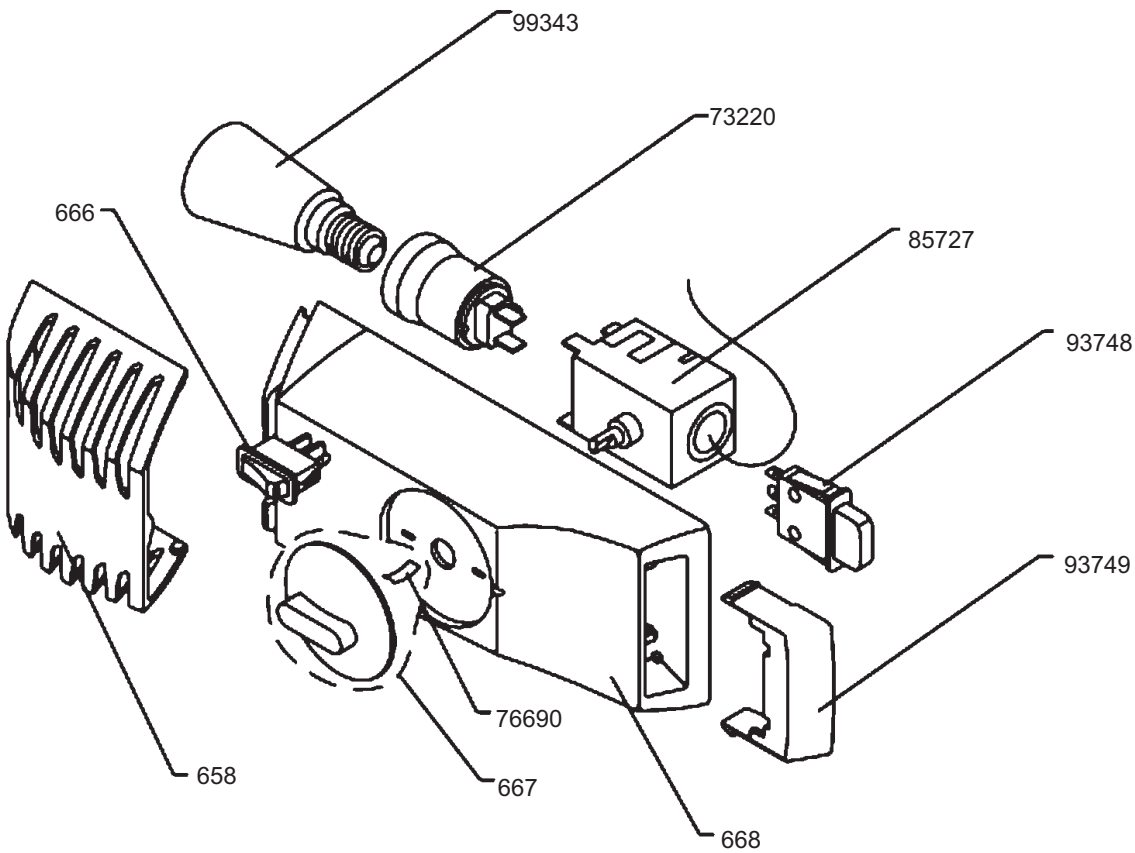
99343
73220
666
85727
93748
93749
76690
658
667
668

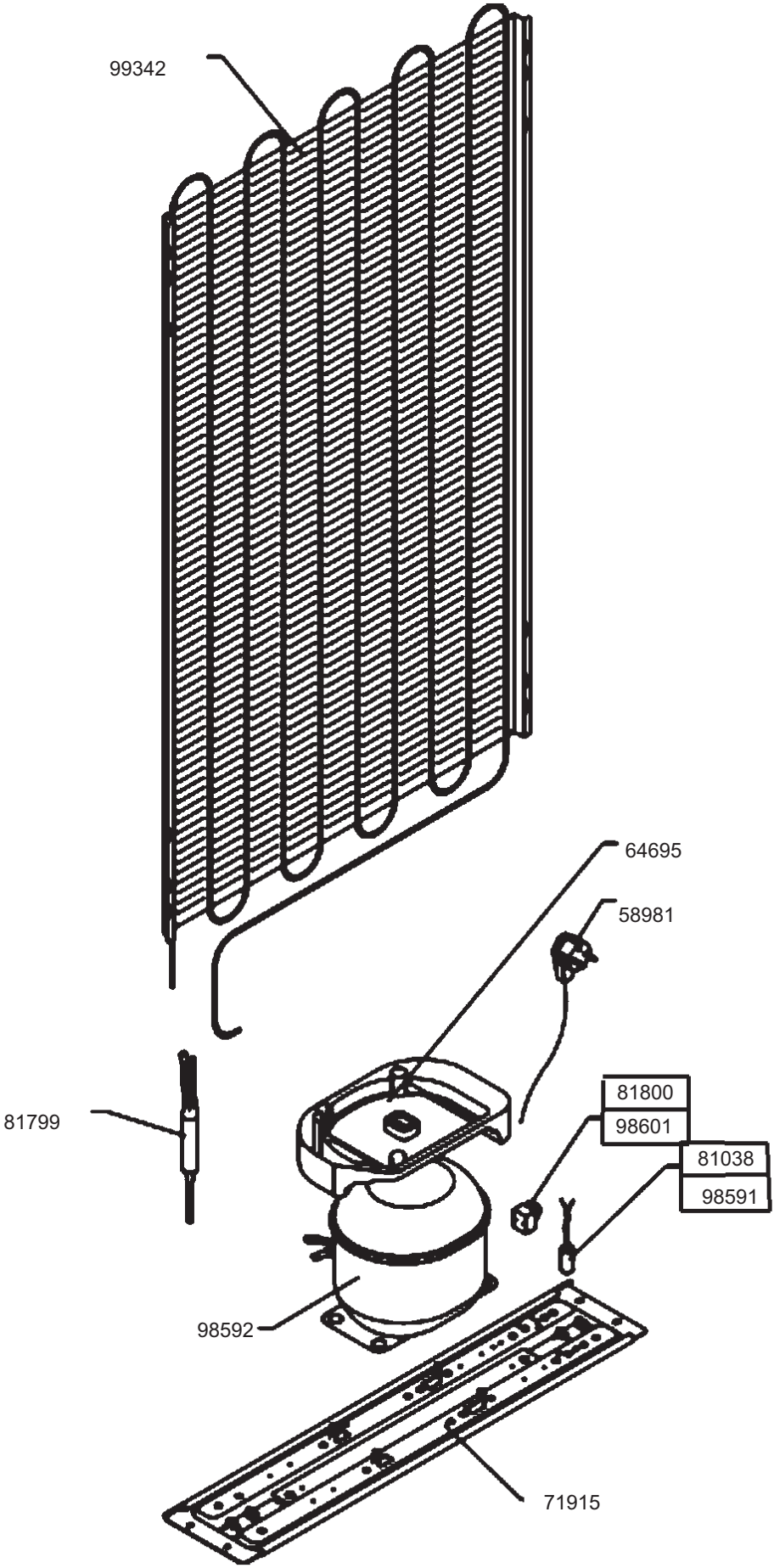
99342
64695
58981
81799
81800
98601
81038
98591
98592
71915