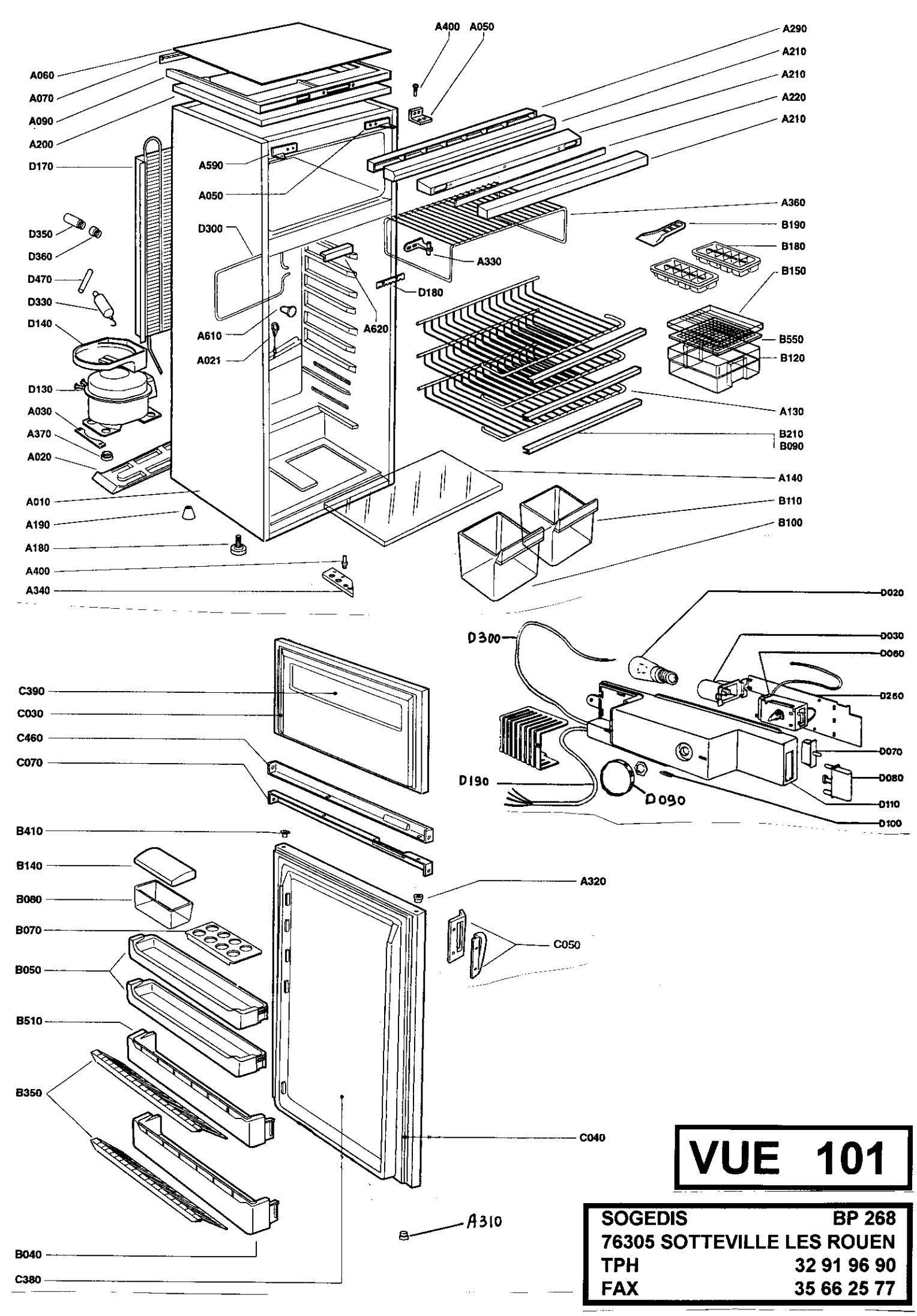

VUE 101

SOGEDIS BP 268
76305 SOTTEVILLE LES ROUEN
TPH 32 91 96 90
FAX 35 66 25 77

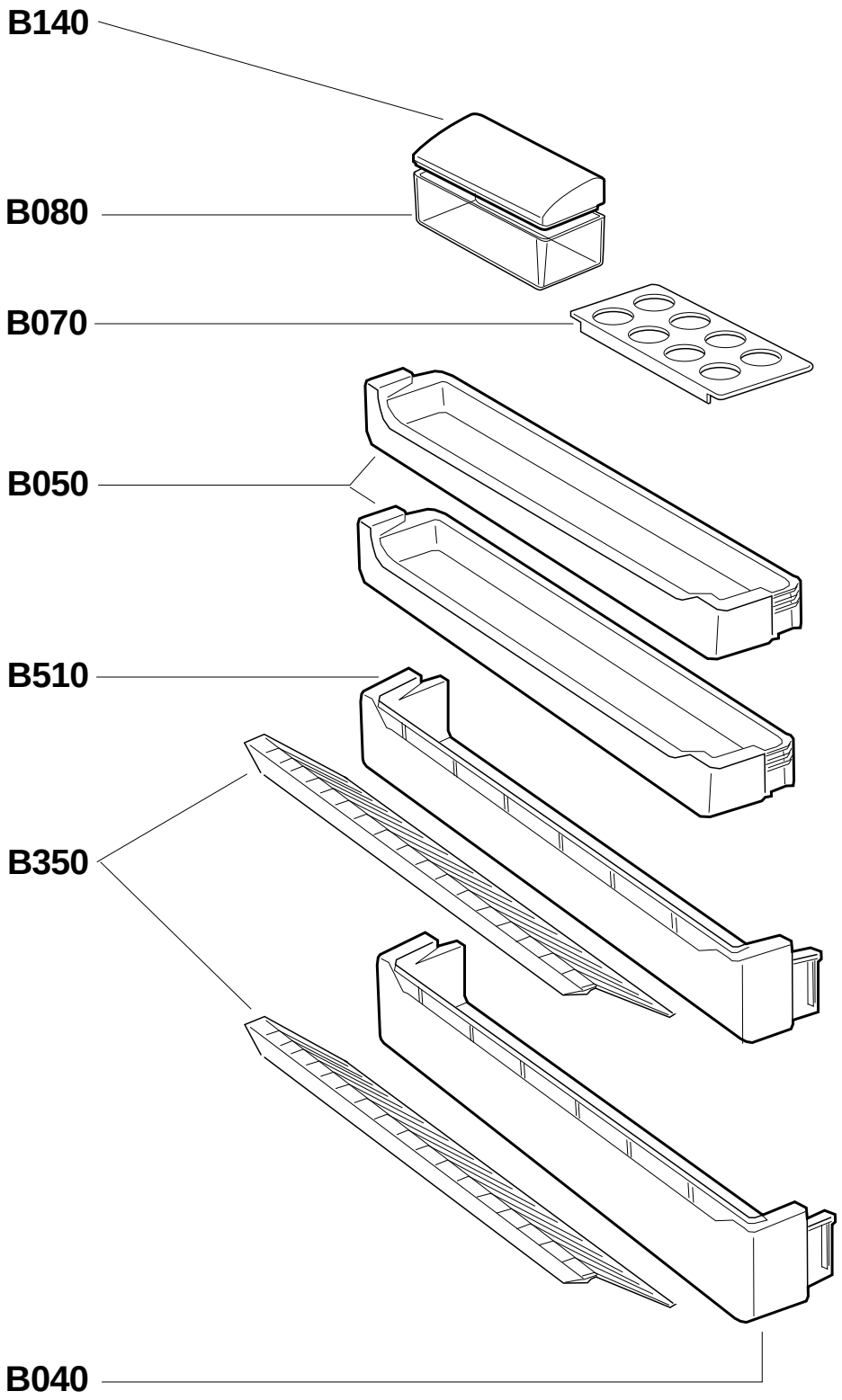
B140
B080
B070
B050
B510
B350
B040

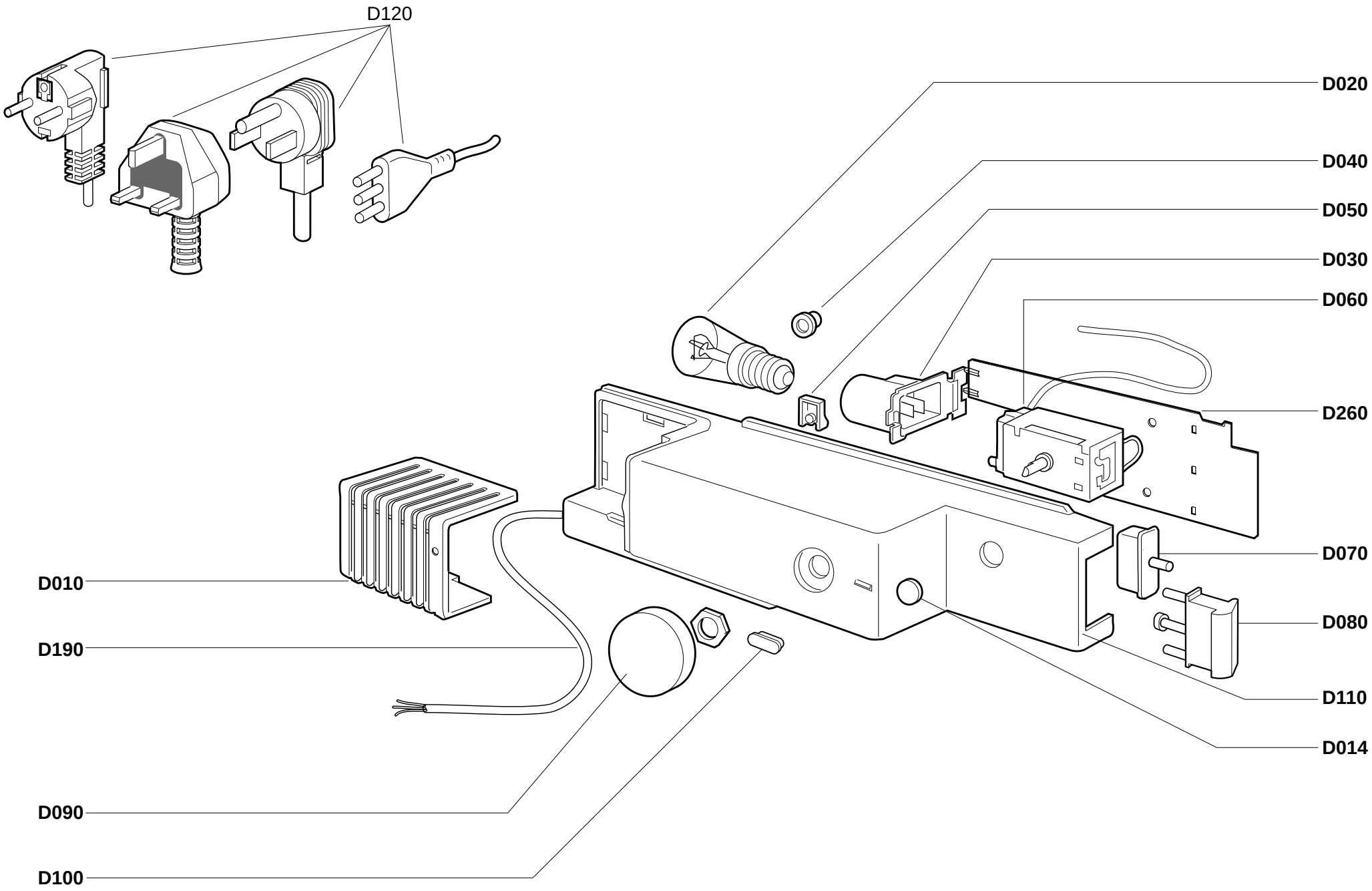
D120
D020
D040
D050
D030
D060
D260
D070
D080
D110
D014
D010
D190
D090
D100