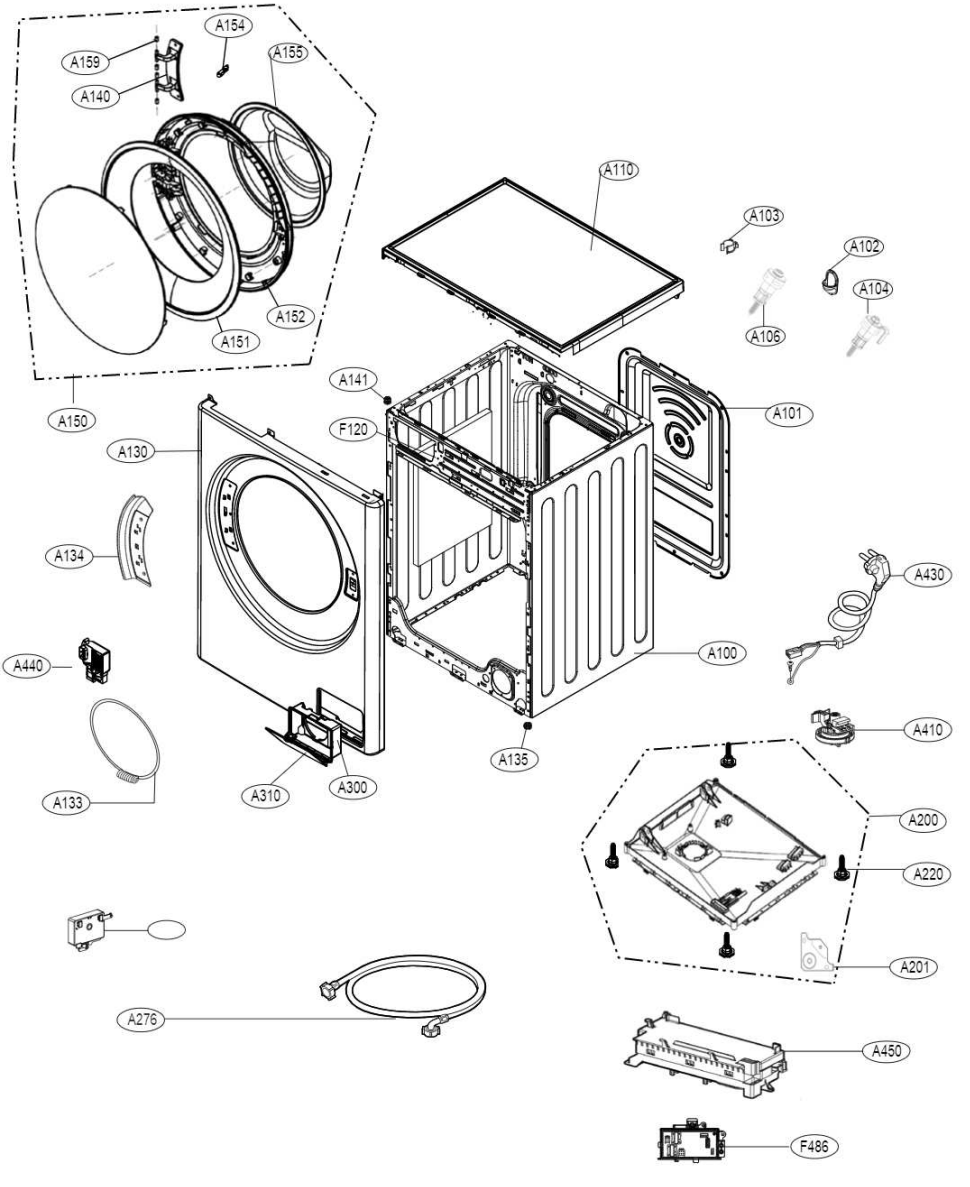
A154
A159
A155
A140
A110
A103
A102
A104
A106
A152
A151
A150
A141
A101
F120
A130
A134
A430
A440
A100
A410
A135
A133
A310
A300
A200
A220
A201
A276
A450
F486

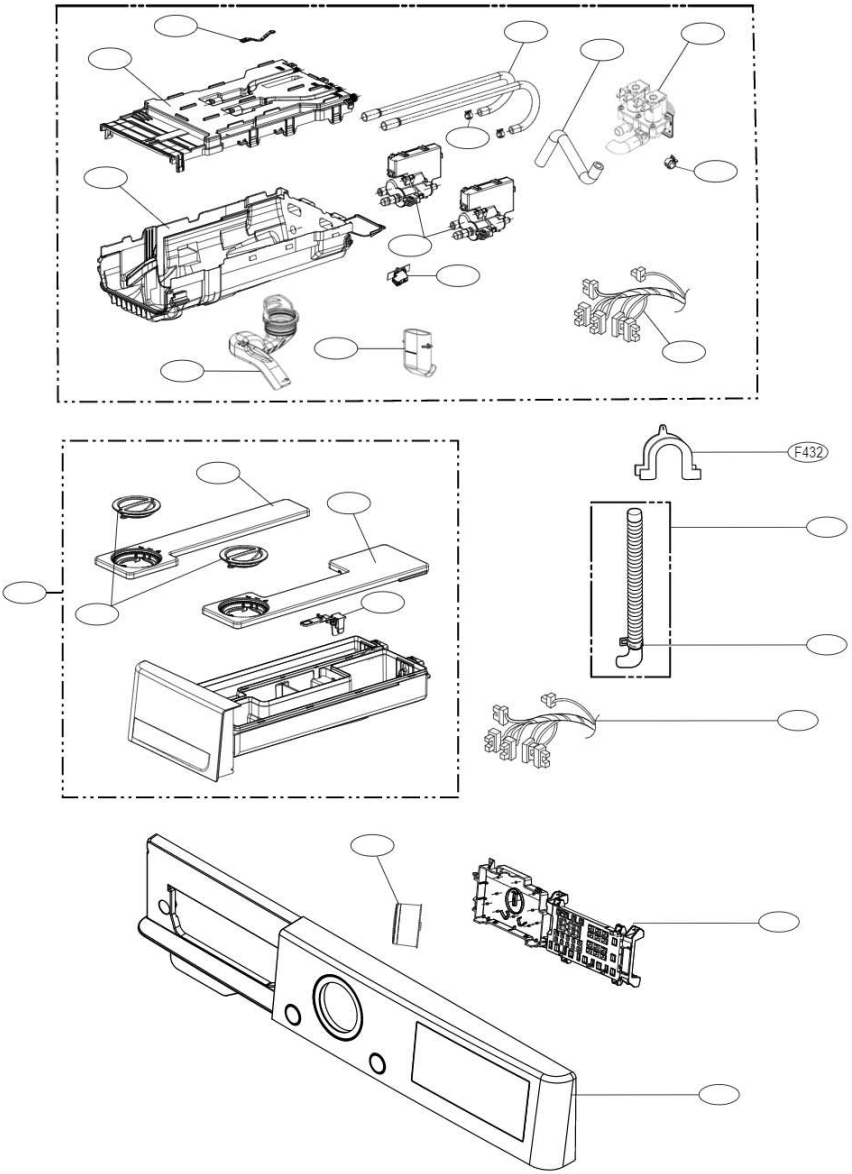
F432

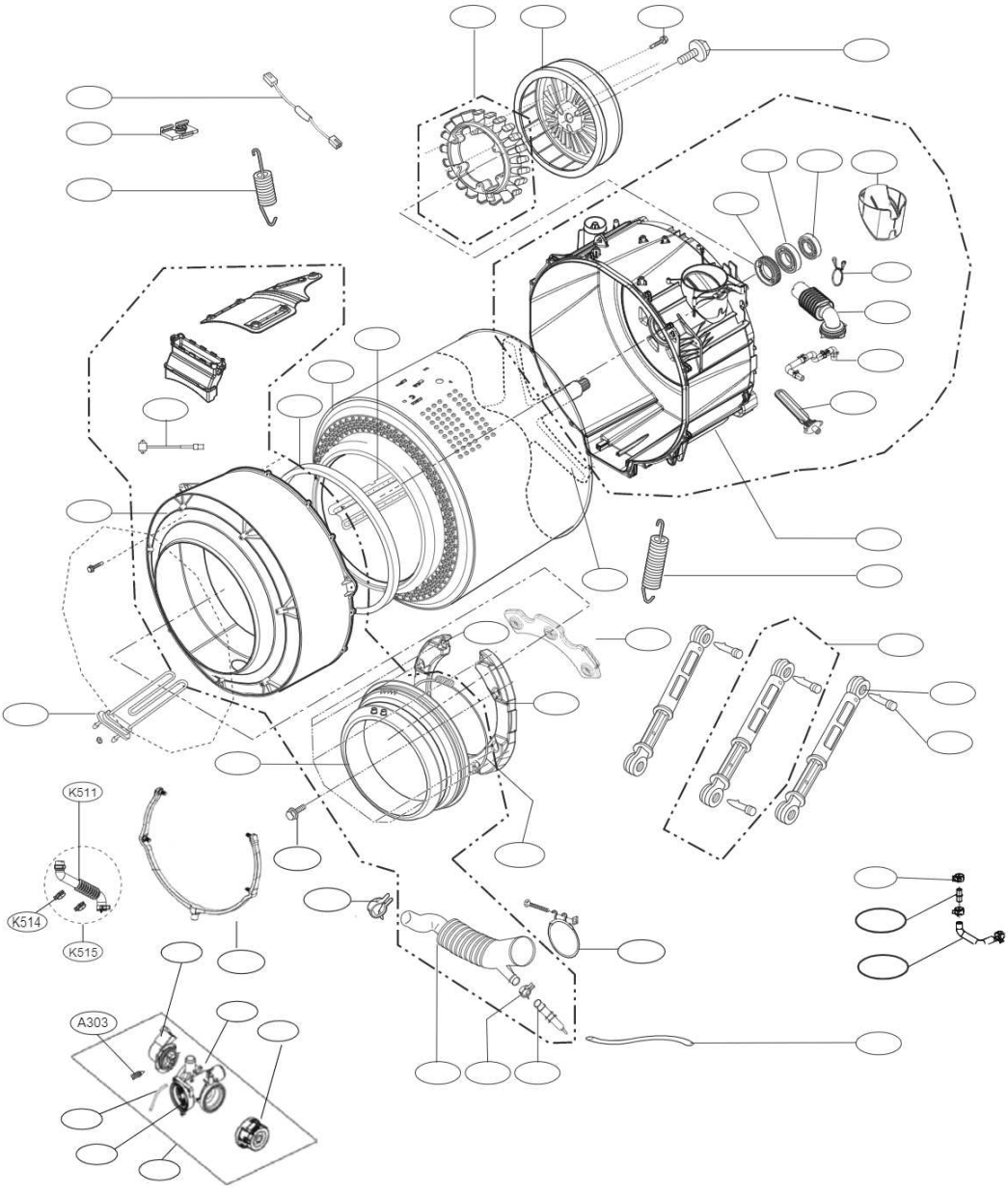
K511
K514
K515
A303

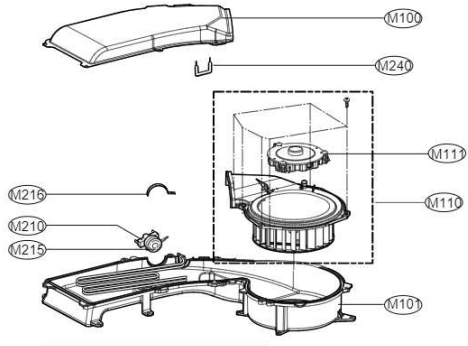
M100
M240
M111
M216
M110
M210
M215
M101

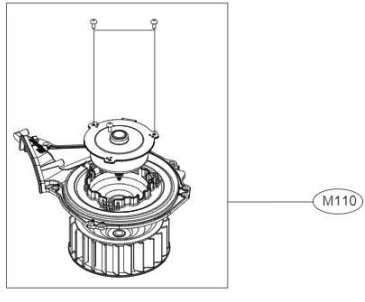
M110

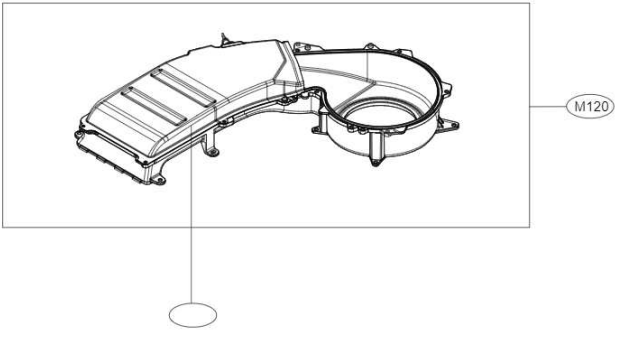
M120