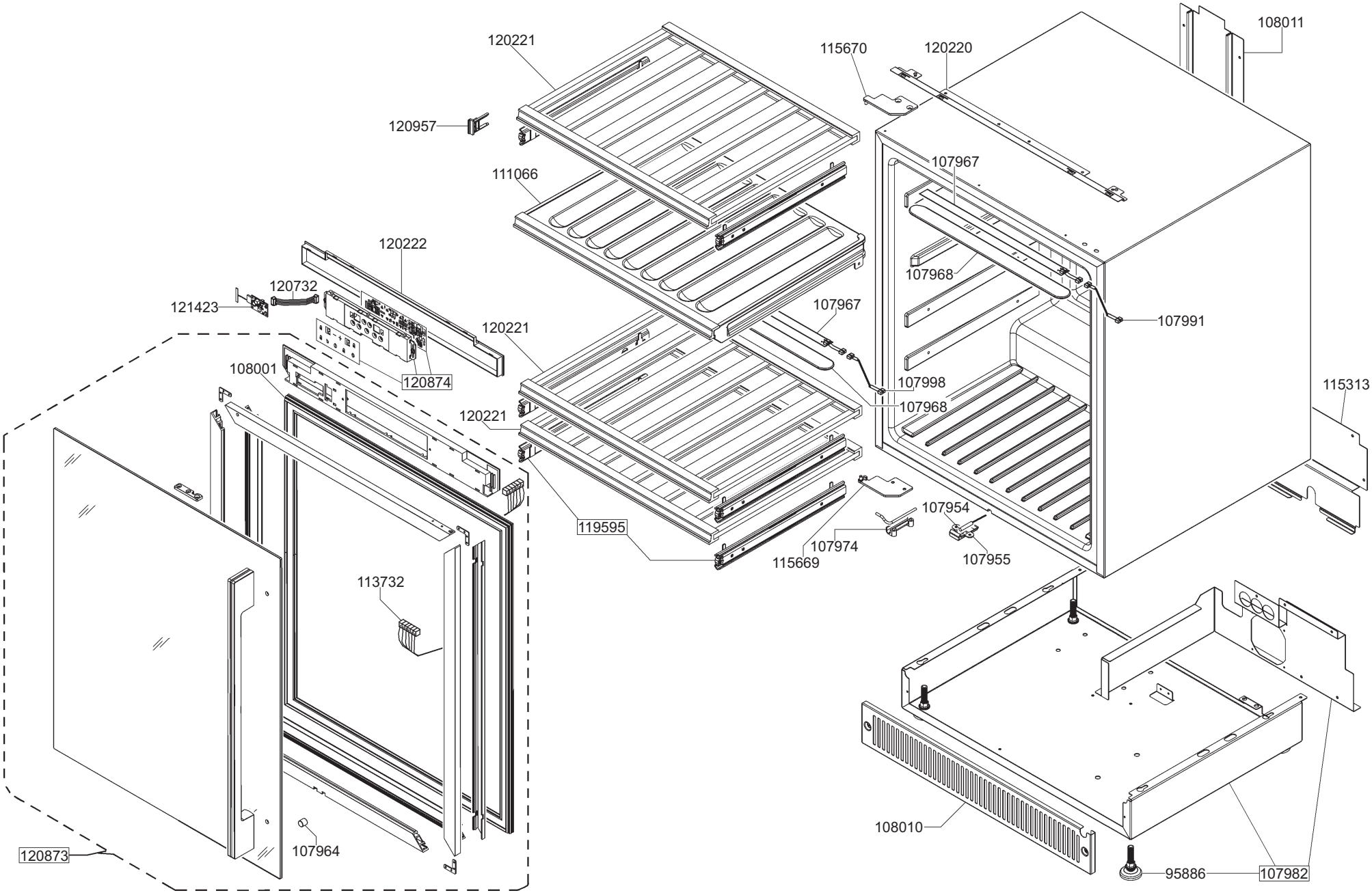
120221
120957
111066
120222
120732
121423
120221
108001
120874
120221
119595
115669
107974
107954
107955
115670
120220
108011
107967
107968
107991
107967
107998
107968
115313
113732
120873
107964
108010
95886
107982

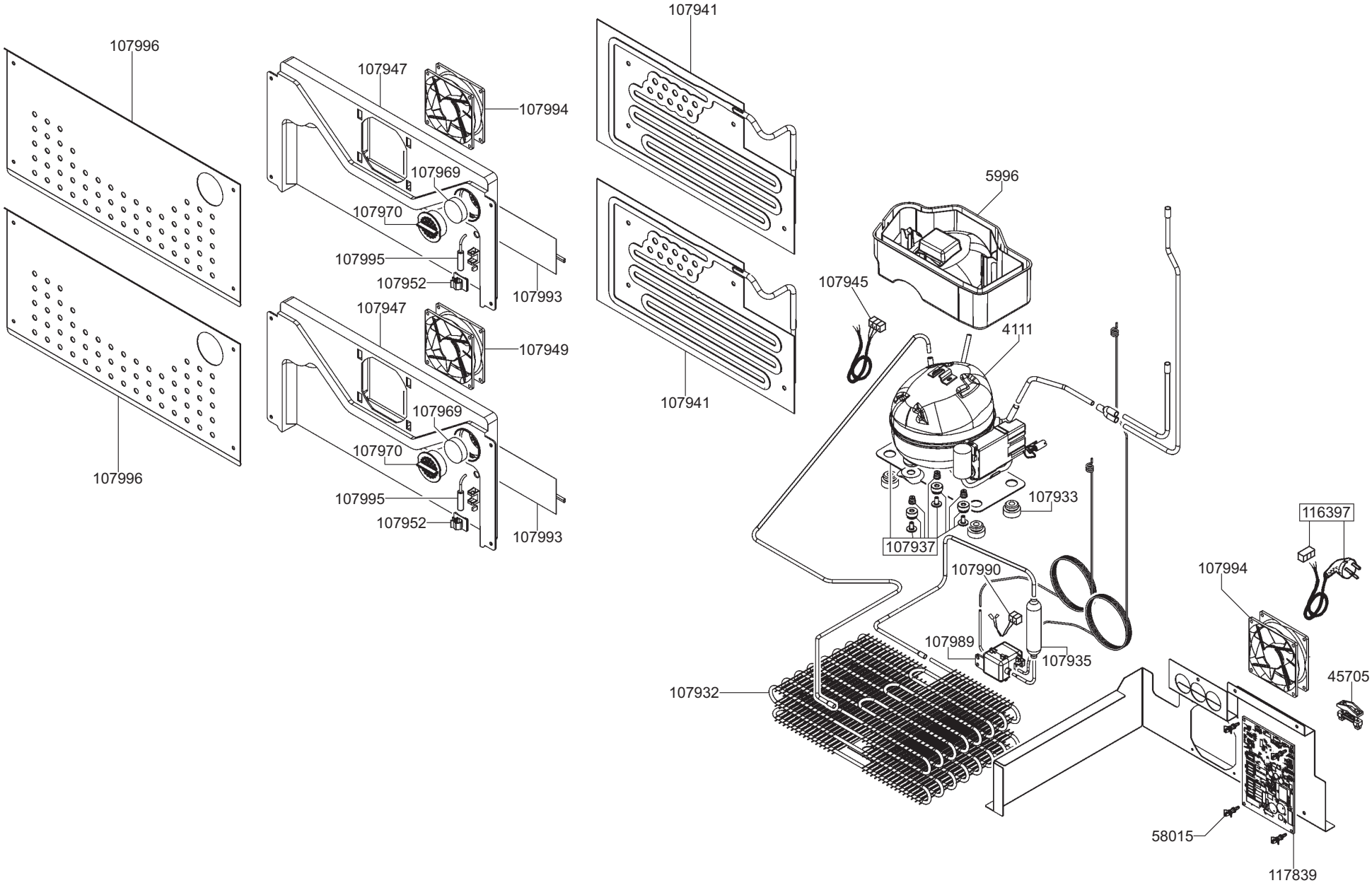
107996
107996
107947
107994
107969
107970
107995
107952
107993
107947
107949
107969
107970
107995
107952
107993
107941
107941
5996
107945
4111
107933
107937
107990
107989
107935
107932
116397
107994
45705
58015
117839