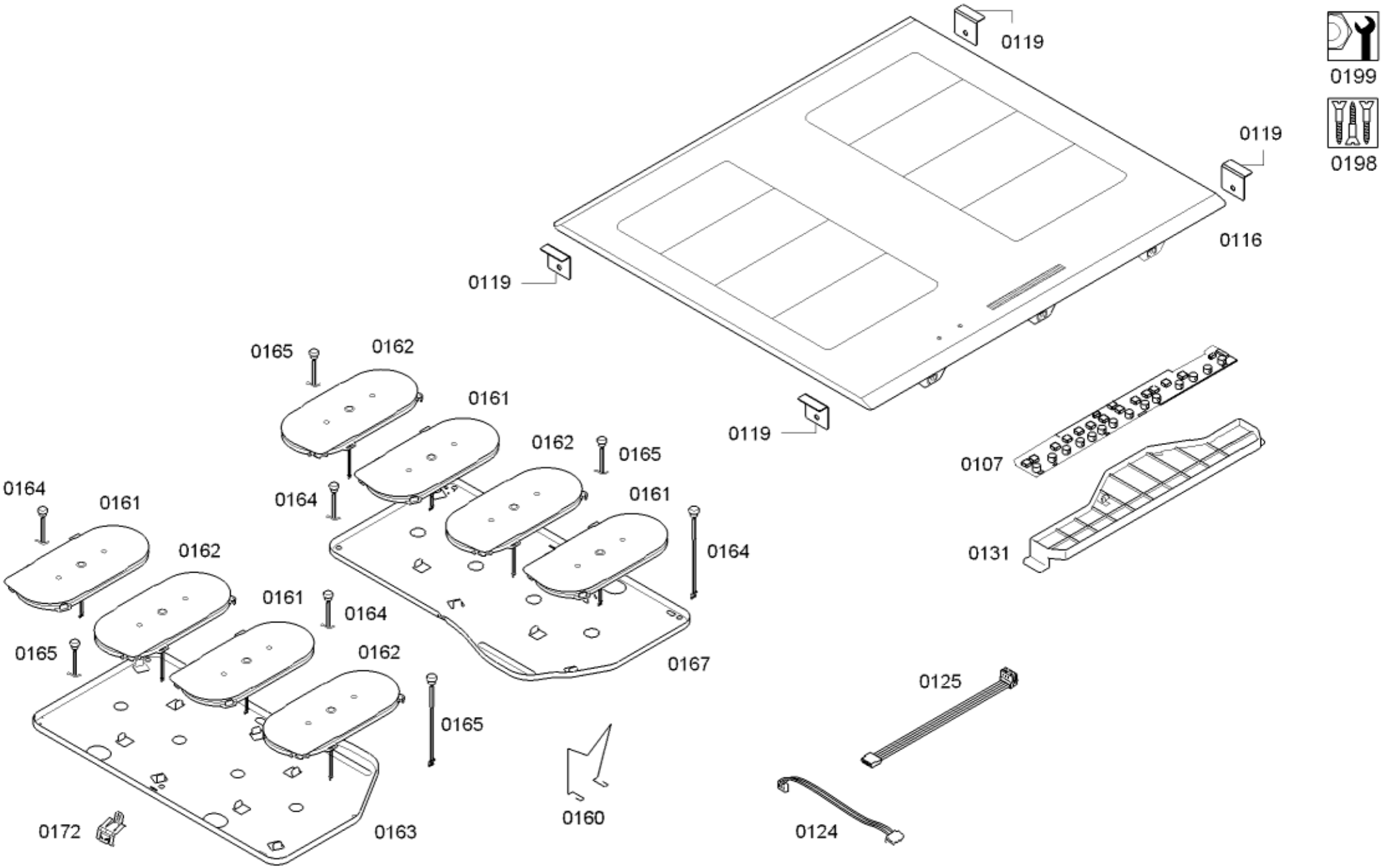
0119
0199
0198
0119
0116
0119
0119
0165
0162
0161
0162
0165
0164
0164
0161
0161
0164
0107
0131
0164
0162
0161
0164
0165
0162
0167
0125
0165
0160
0124
0172
0163

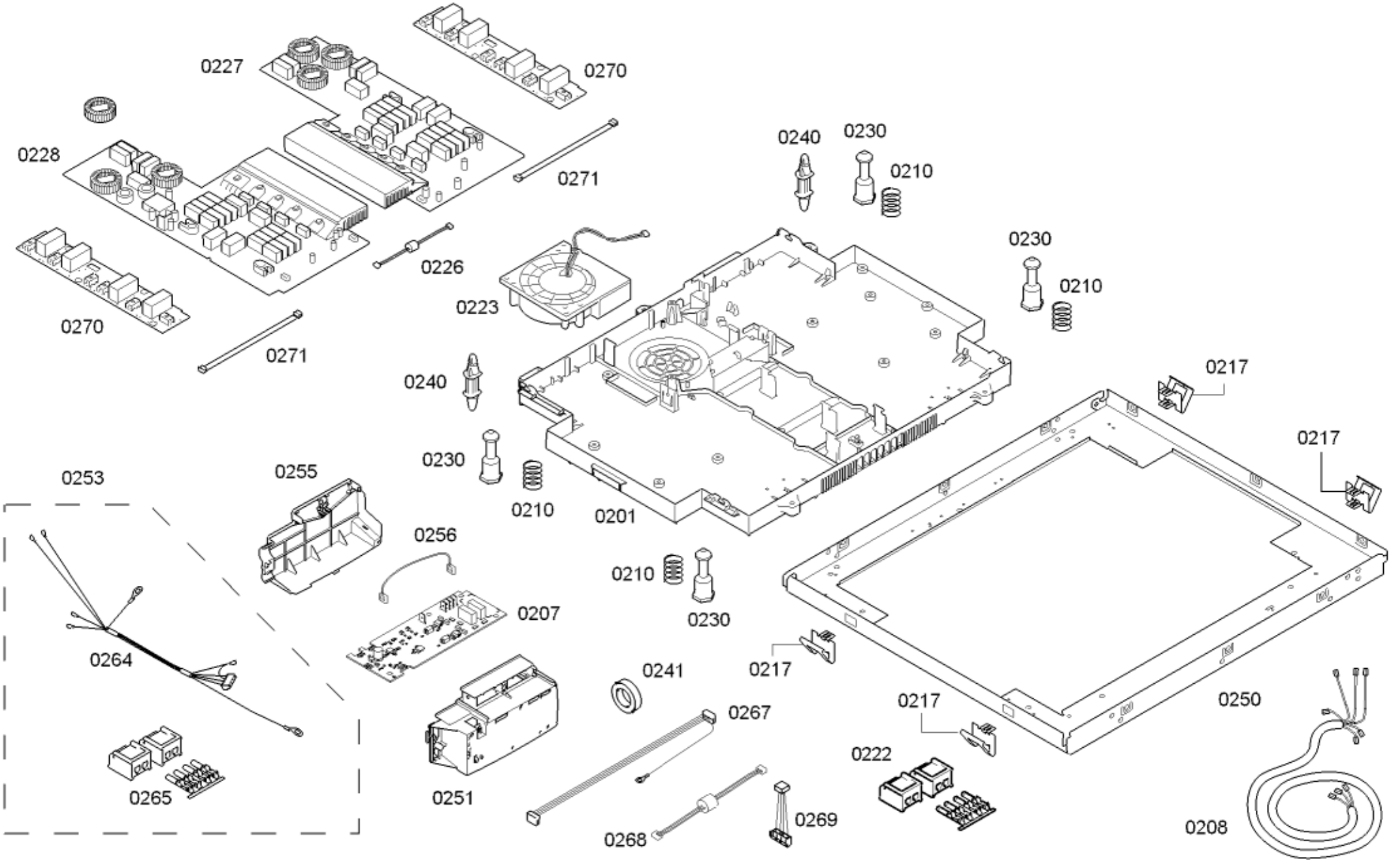
0227
0270
0228
0271
0240
0230
0210
0230
0210
0226
0223
0270
0271
0240
0217
0230
0217
0253
0255
0210
0201
0256
0210
0207
0230
0264
0241
0217
0217
0250
0267
0222
0265
0251
0269
0268
0208