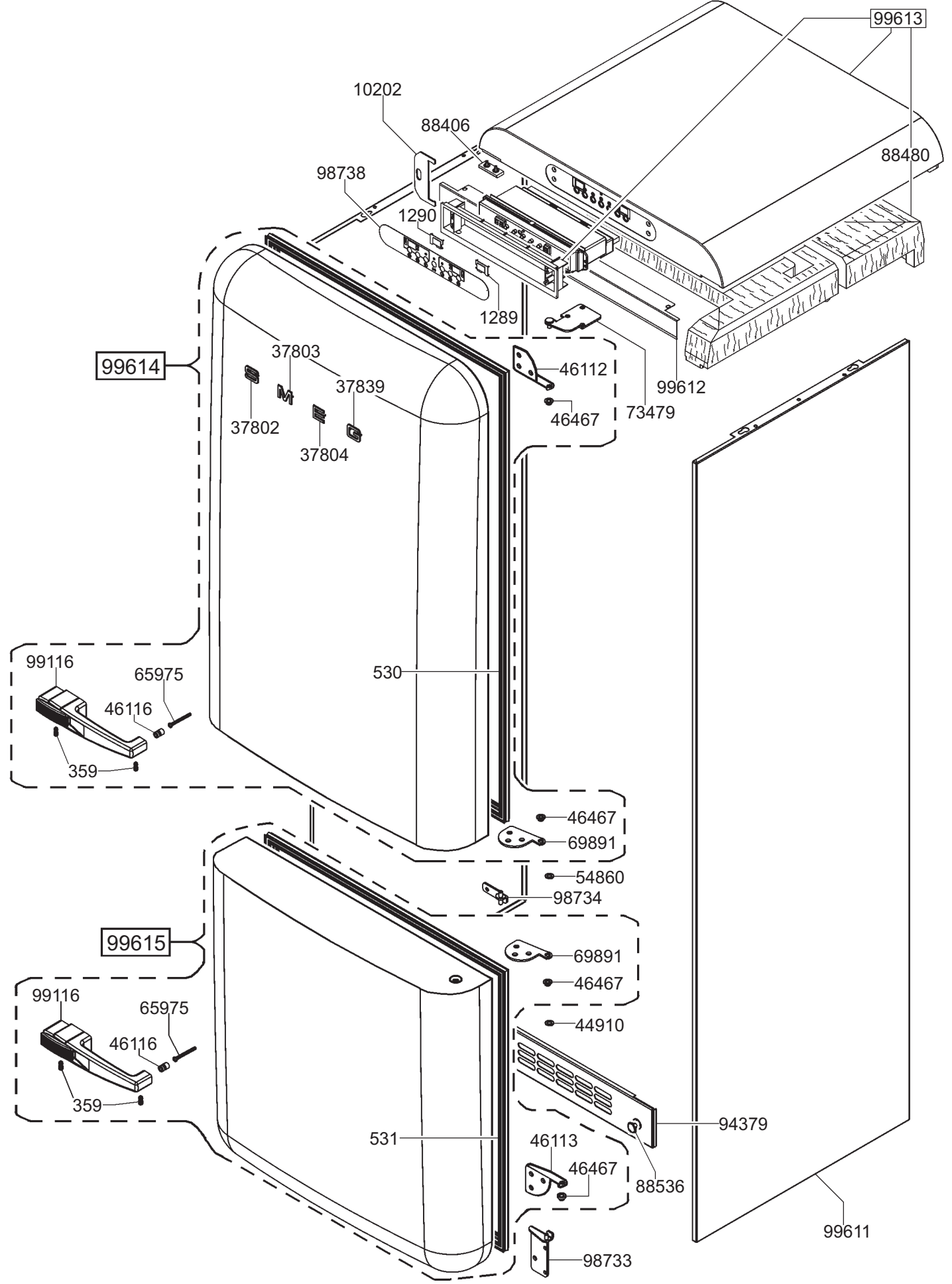
99613
10202
88406
88480
98738
1290
1289
99614
37803
37839
37802
37804
46112
46467
73479
99612
99116
65975
46116
359
530
46467
69891
54860
98734
99615
69891
46467
99116
65975
46116
359
44910
94379
531
46113
46467
88536
99611
98733

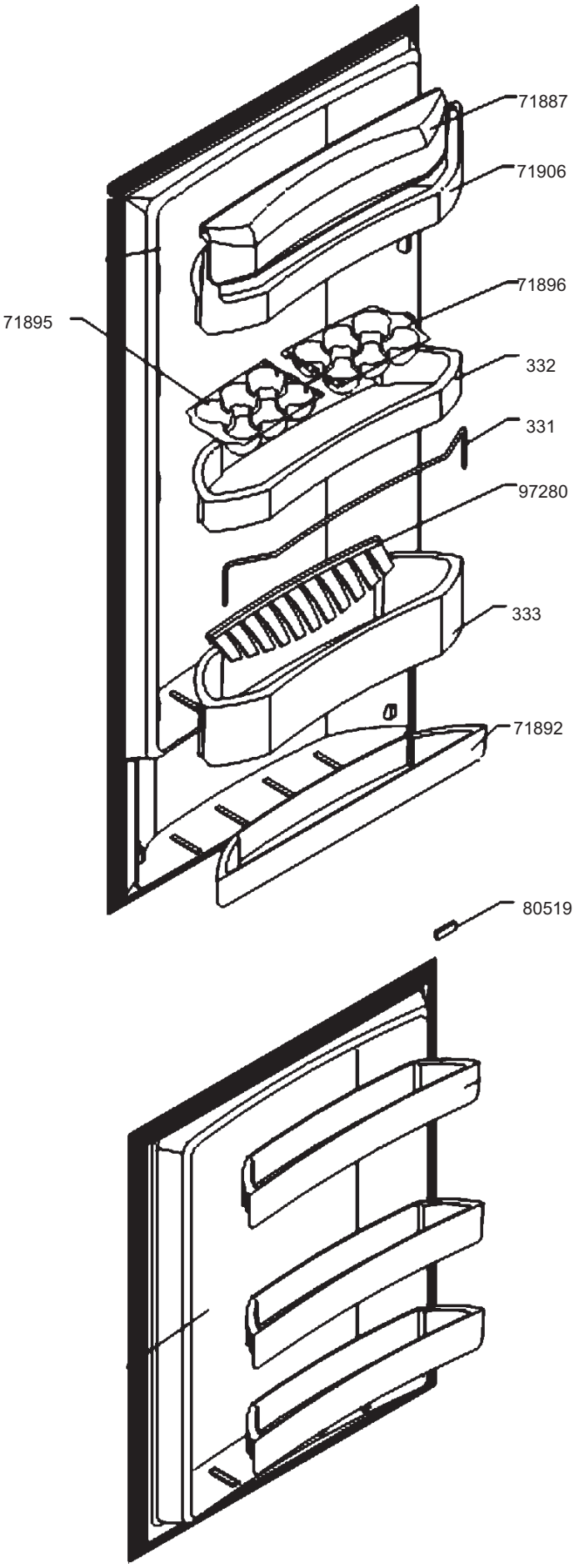
71887
71906
71896
71895
332
331
97280
333
71892
80519

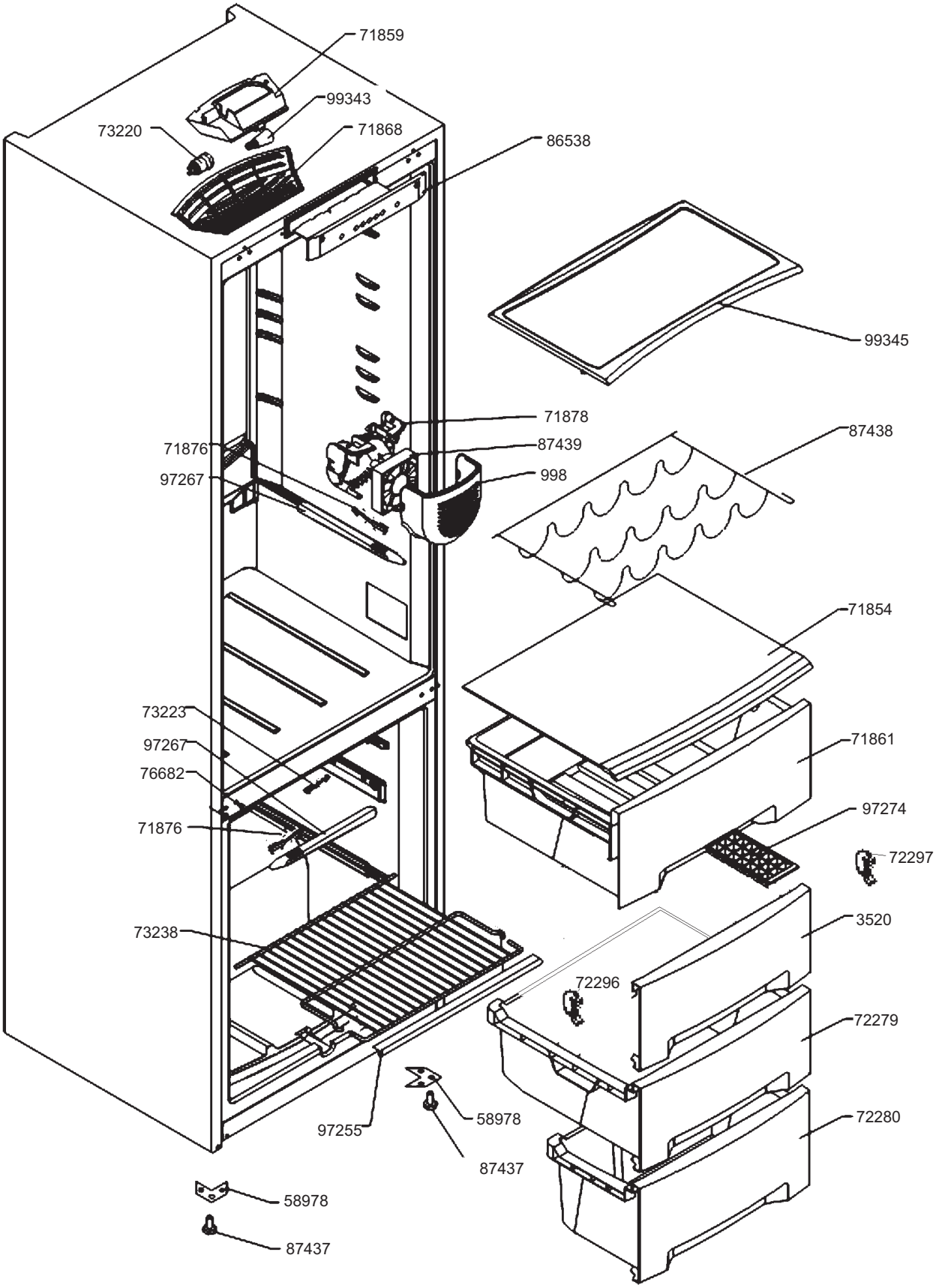
71859
99343
73220
71868
86538
99345
71878
87438
71876
87439
97267
998
71854
73223
97267
76682
71861
71876
97274
72297
73238
3520
72296
72279
58978
97255
72280
87437
58978
87437

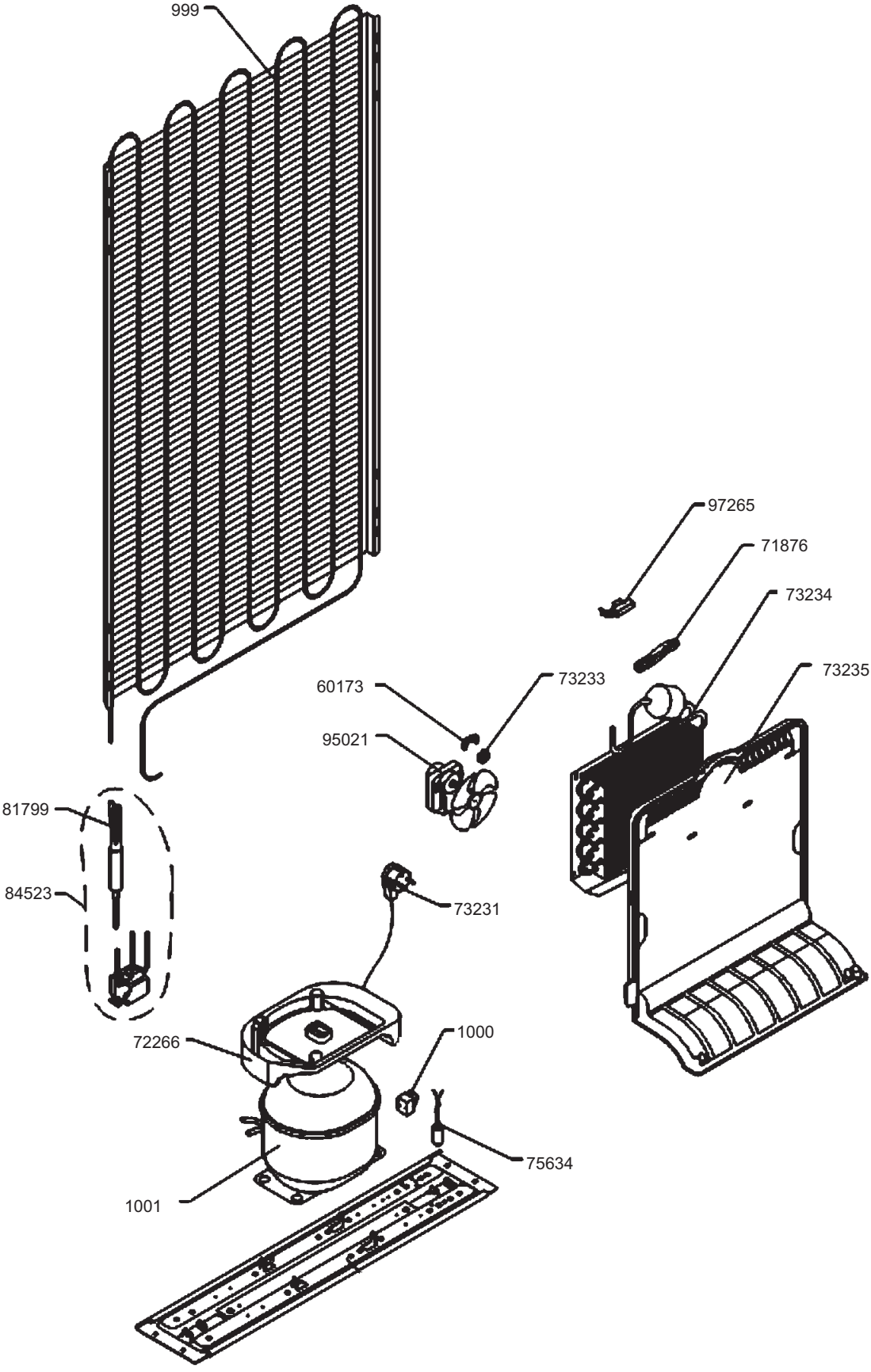
999
97265
71876
73234
73235
60173
73233
95021
81799
84523
73231
72266
1000
75634
1001