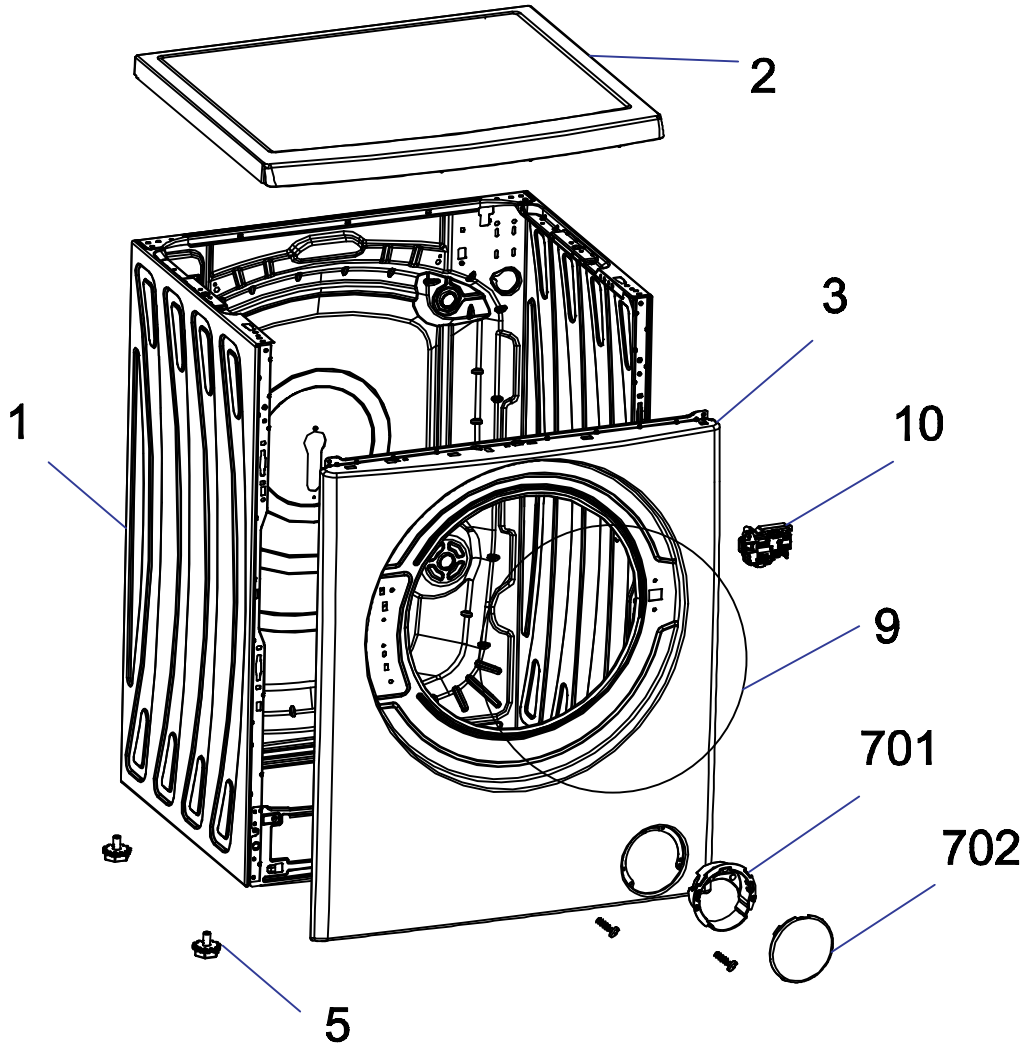
2
3
1
10
9
701
702
5

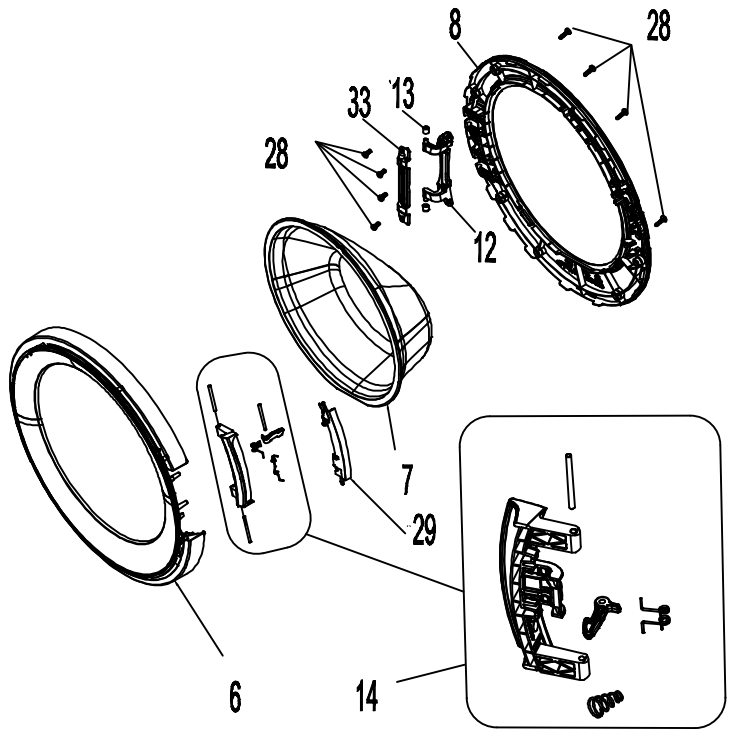
8
28
33
13
28
12
7
29
6
14

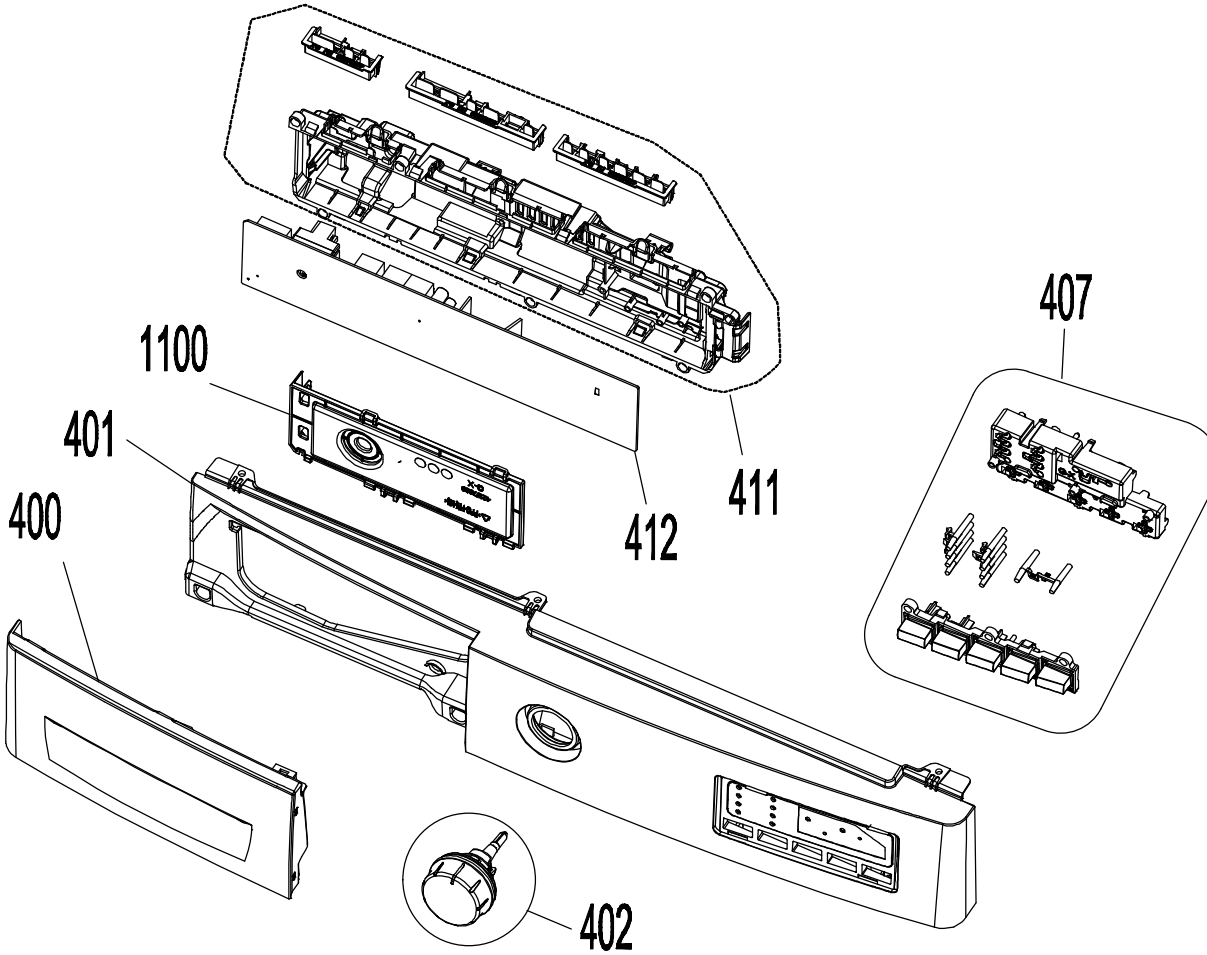
1100
401
400
412
411
407
402

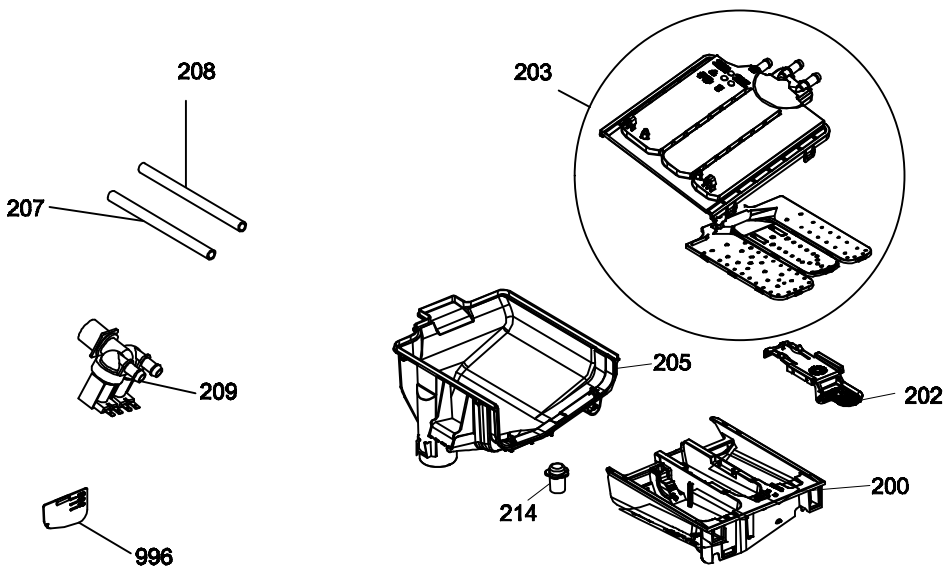
208
207
209
996
203
205
214
202
200

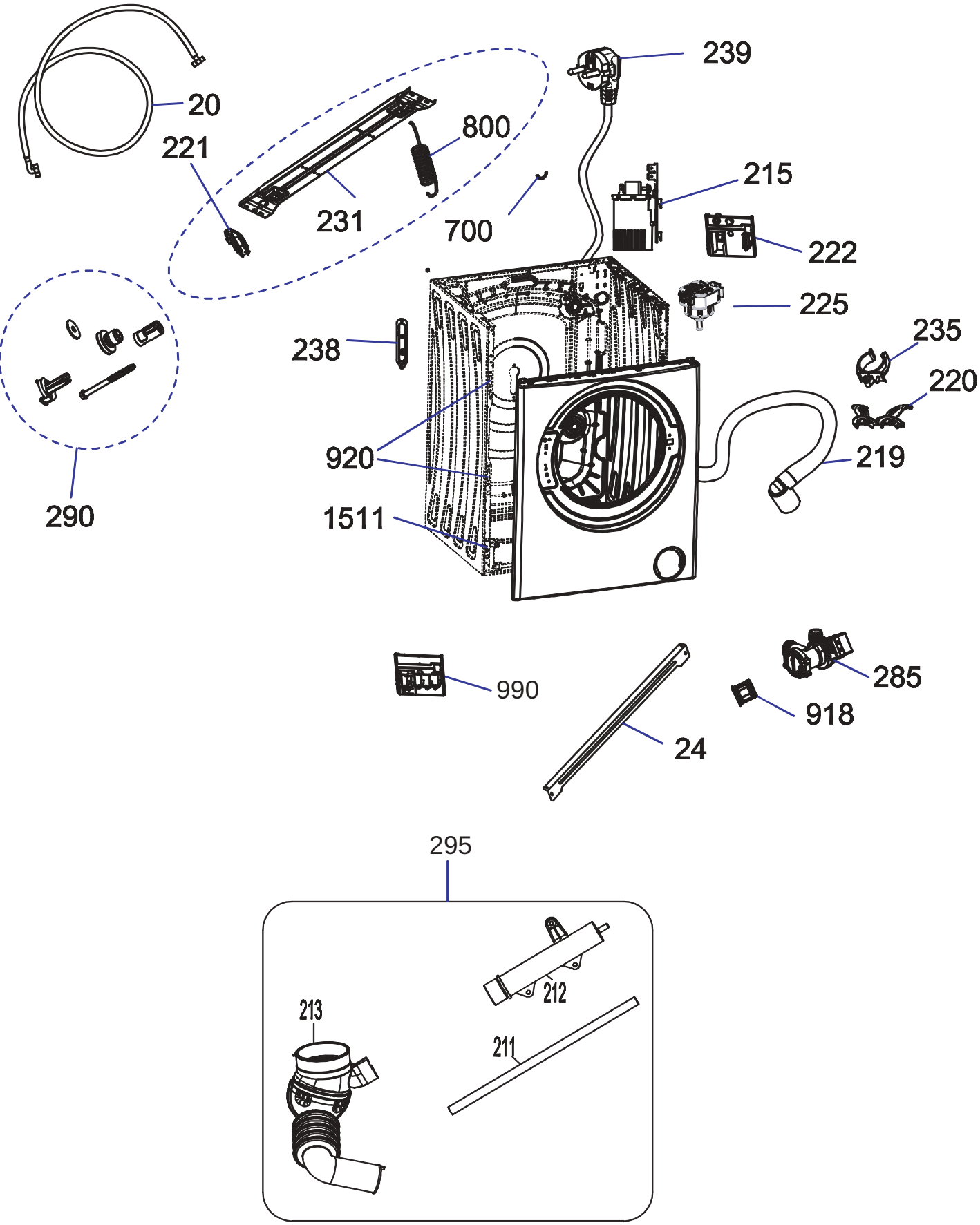
20
221
800
231
700
239
215
222
225
235
220
219
238
920
1511
290
990
285
918
24
295
212
213
211

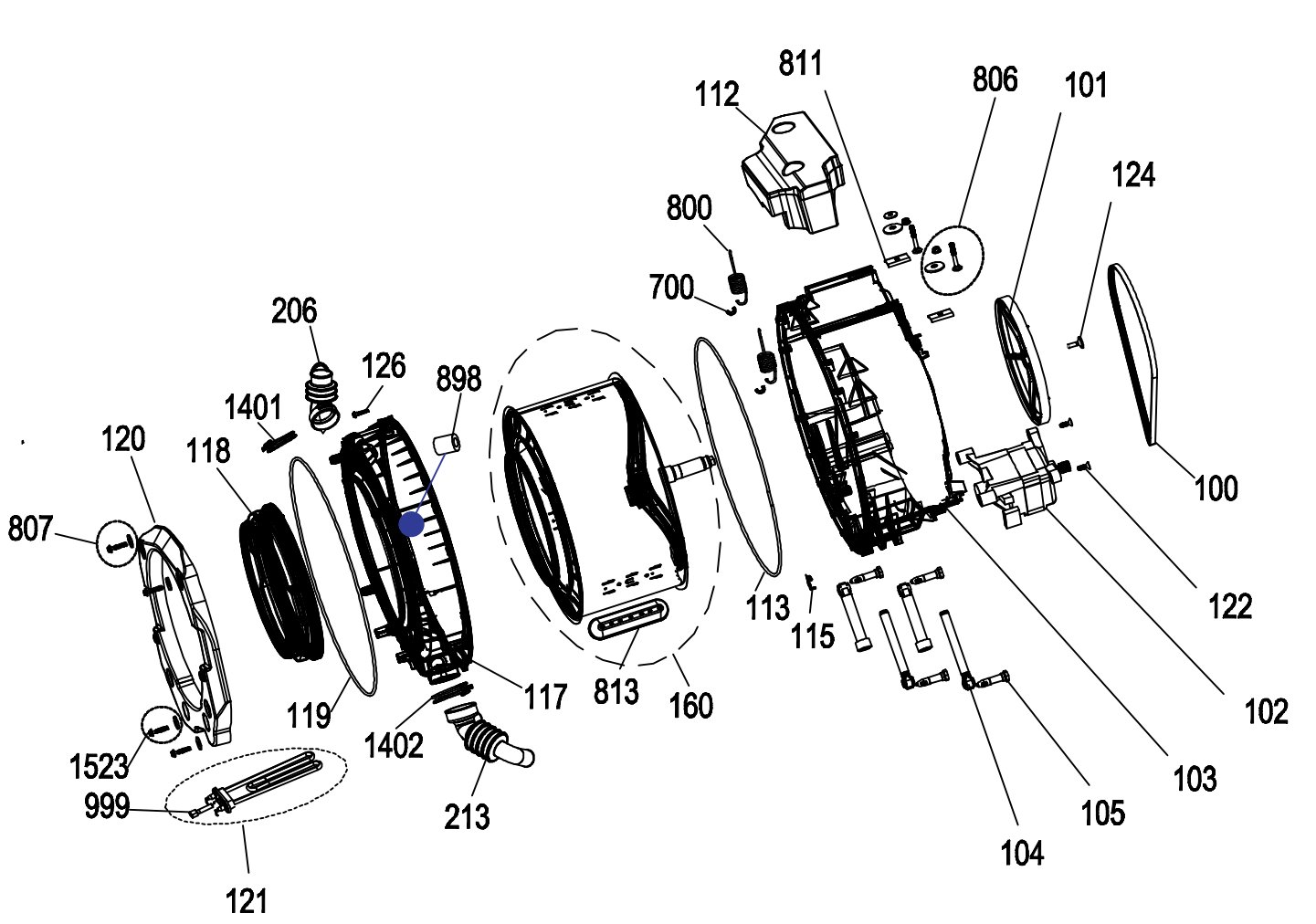
811
112
806
101
124
800
700
206
126
898
1401
120
118
807
100
122
113
115
102
117
813
160
119
1402
1523
999
213
103
105
104
121