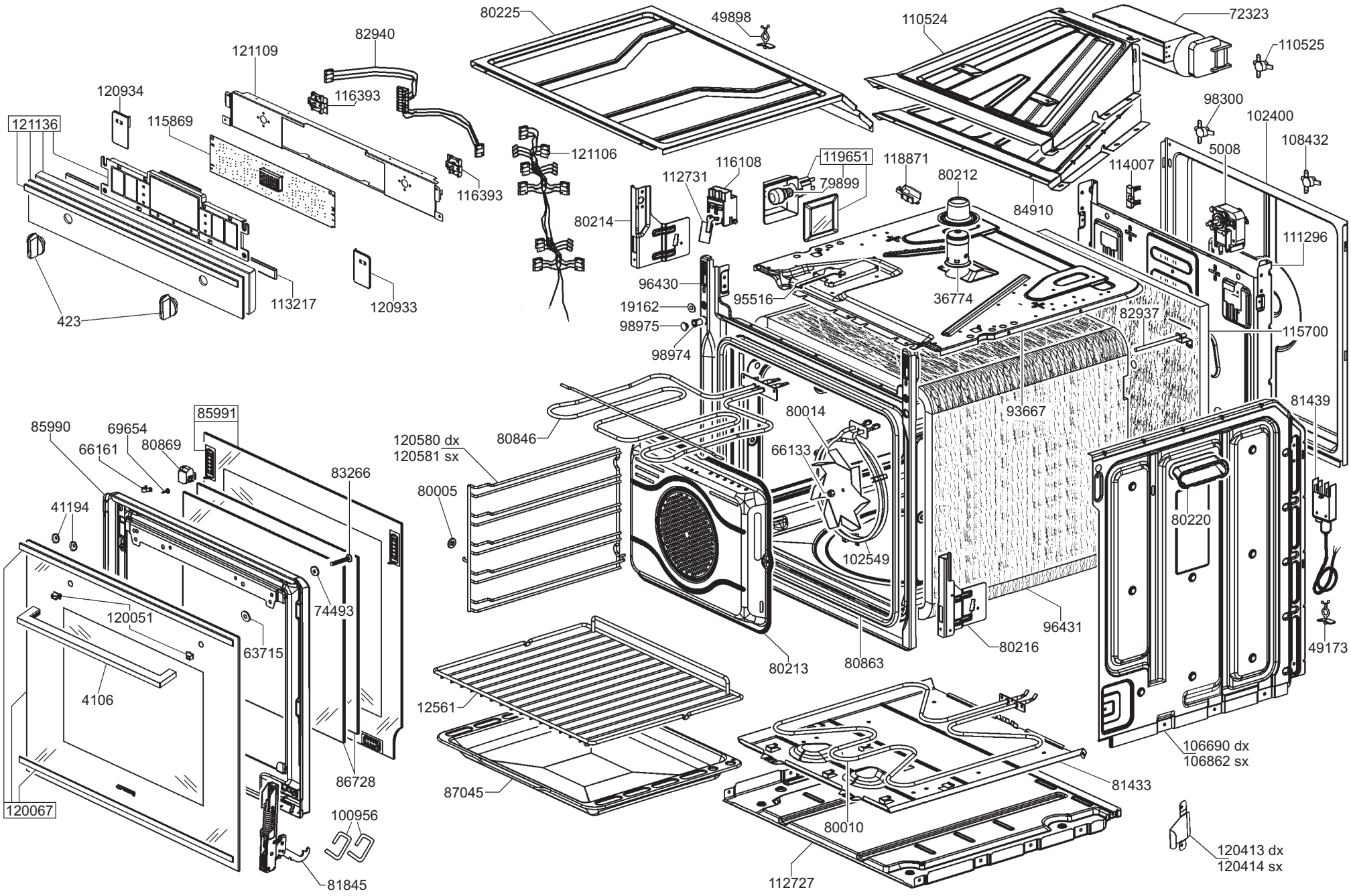

80225
49898
110524
72323
110525
82940
121109
120934
116393
121136
115869
98300
102400
108432
121106
116108
119651
118871
5008
112731
79899
80212
114007
116393
80214
84910
111296
96430
95516
36774
113217
120933
19162
82937
423
98975
115700
98974
93667
81439
85991
80014
85990
69654
80846
120580 dx
120581 sx
66161
80869
66133
83266
80005
41194
80220
102549
74493
120051
96431
63715
80216
49173
80213
80863
4106
12561
106690 dx
106862 sx
86728
81433
87045
120067
100956
80010
120413 dx
120414 sx
81845
112727