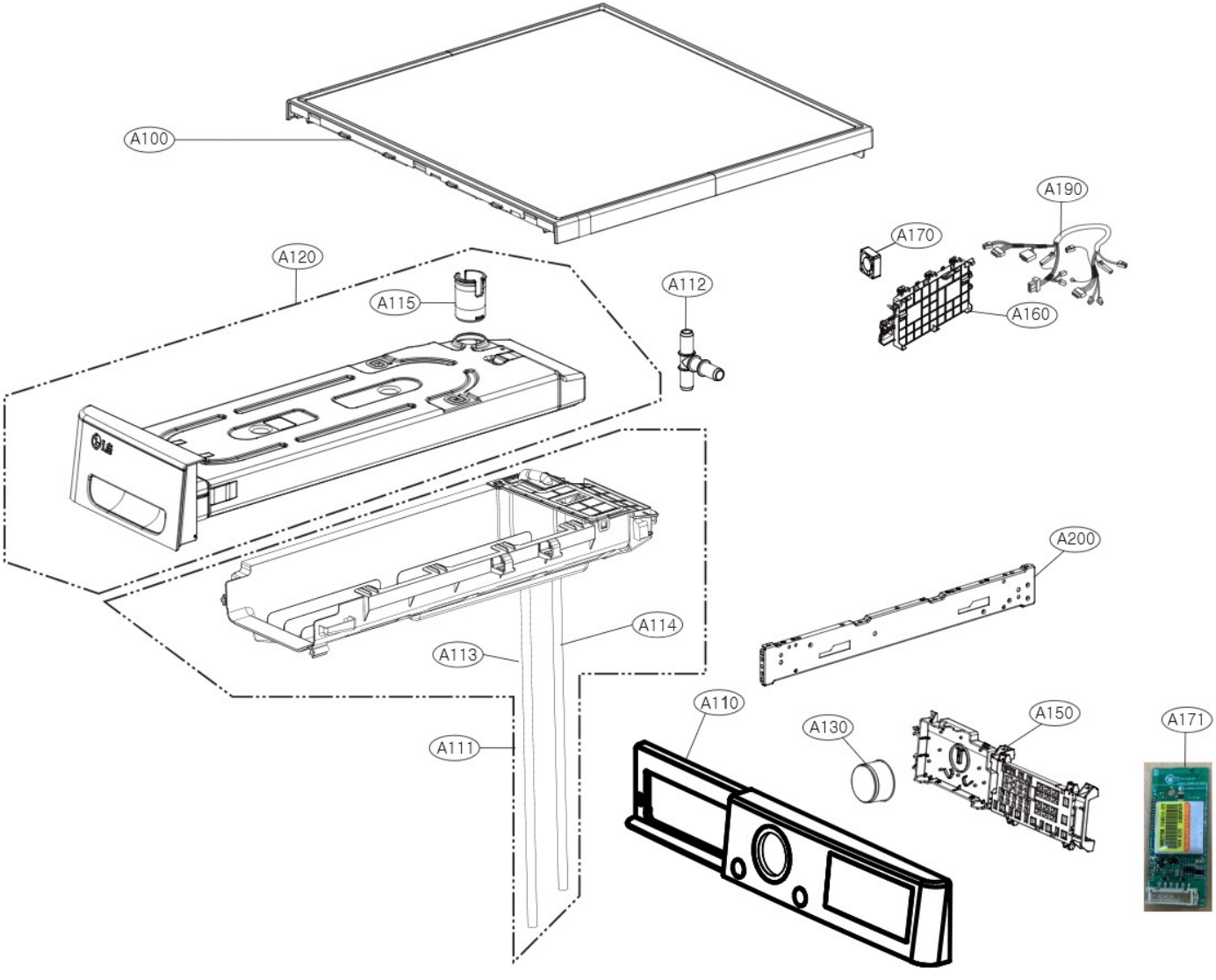
A100
A190
A170
A120
A115
A112
A160
A200
A114
A113
A110
A130
A150
A171
A111

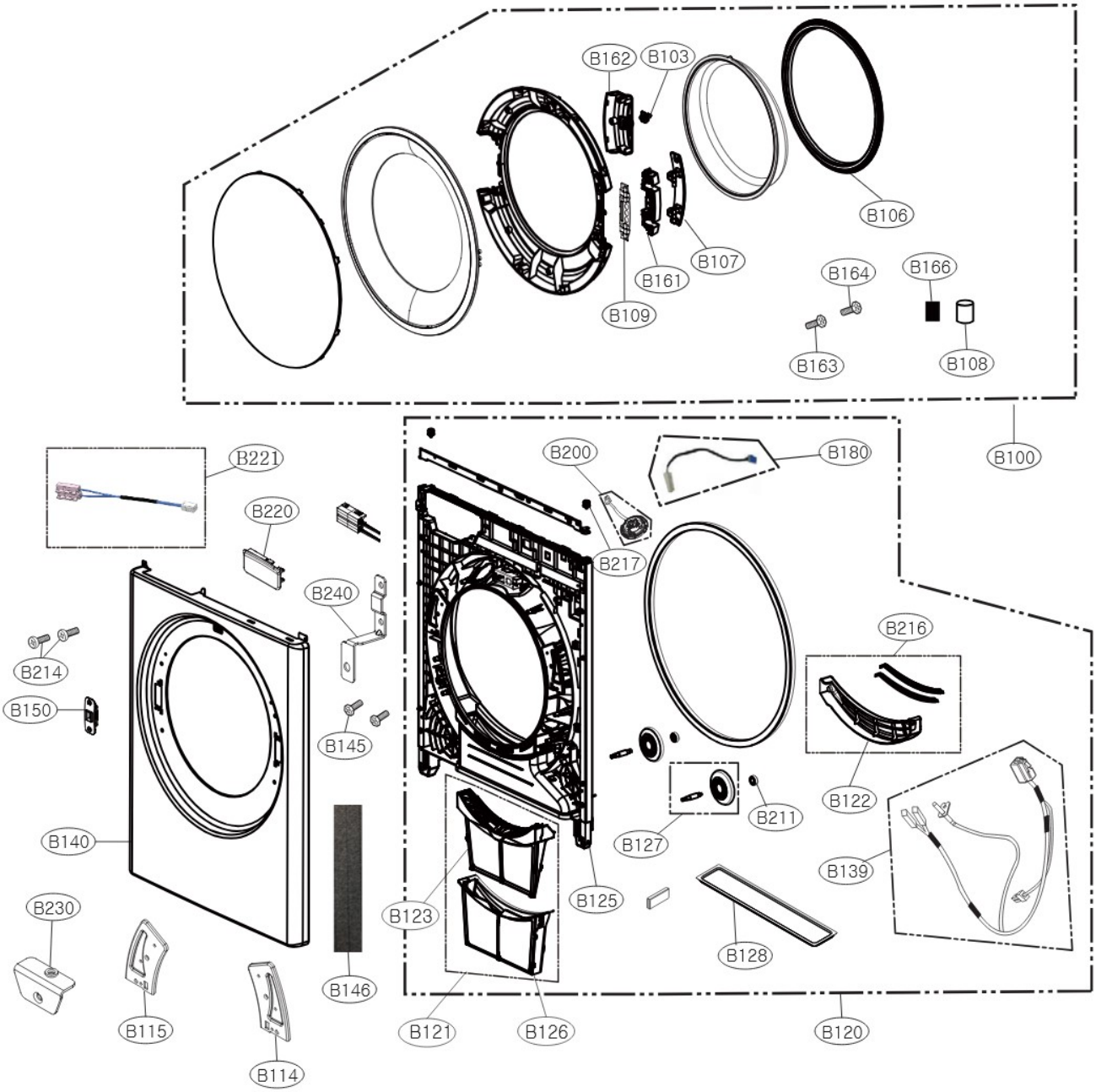
B162
B103
B106
B107
B161
B109
B164
B166
B163
B108
B100
B221
B220
B240
B214
B150
B145
B140
B230
B115
B146
B114
B200
B180
B217
B216
B122
B211
B127
B139
B125
B123
B128
B121
B126
B120

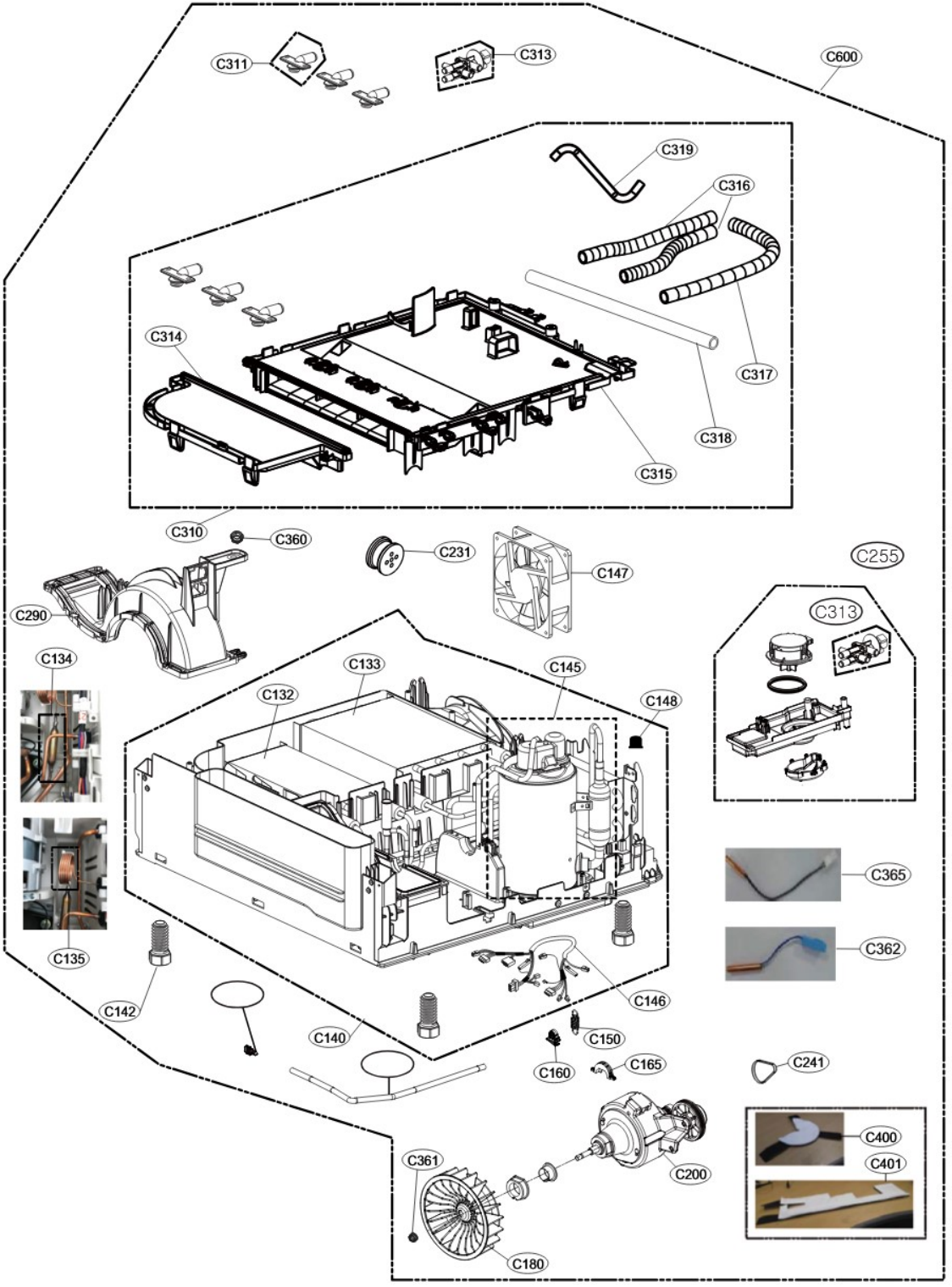
C311
C313
C600
C319
C316
C314
C317
C318
C315
C310
C360
C231
C147
C255
C290
C313
C134
C133
C145
C132
C148
C365
C135
C362
C142
C146
C140
C150
C160
C165
C241
C400
C401
C361
C200
C180

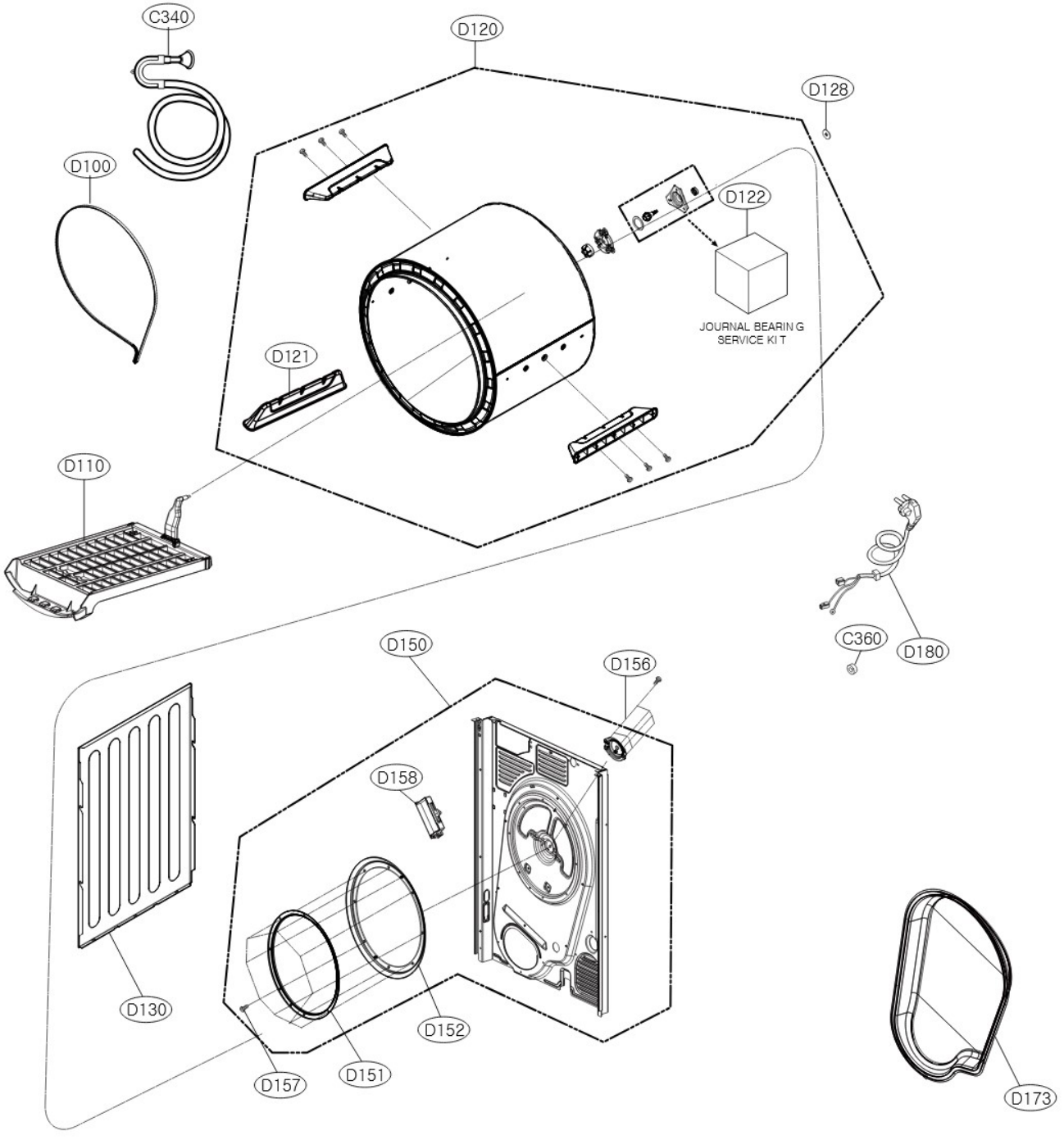
C340
D120
D128
D100
D122
JOURNAL BEARIN G
SERVICE KI T
D121
D110
D150
D156
C360
D180
D158
D130
D152
D157
D151
D173