VUE A

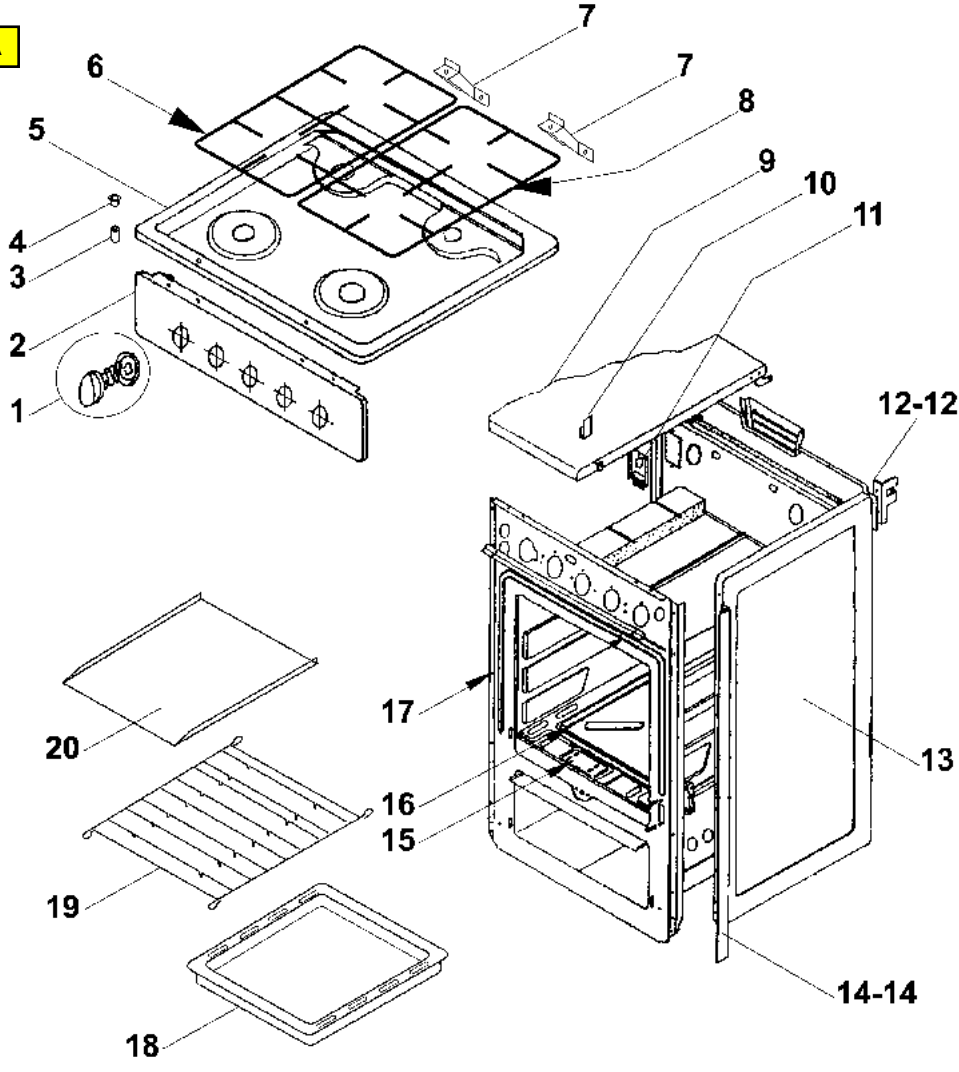

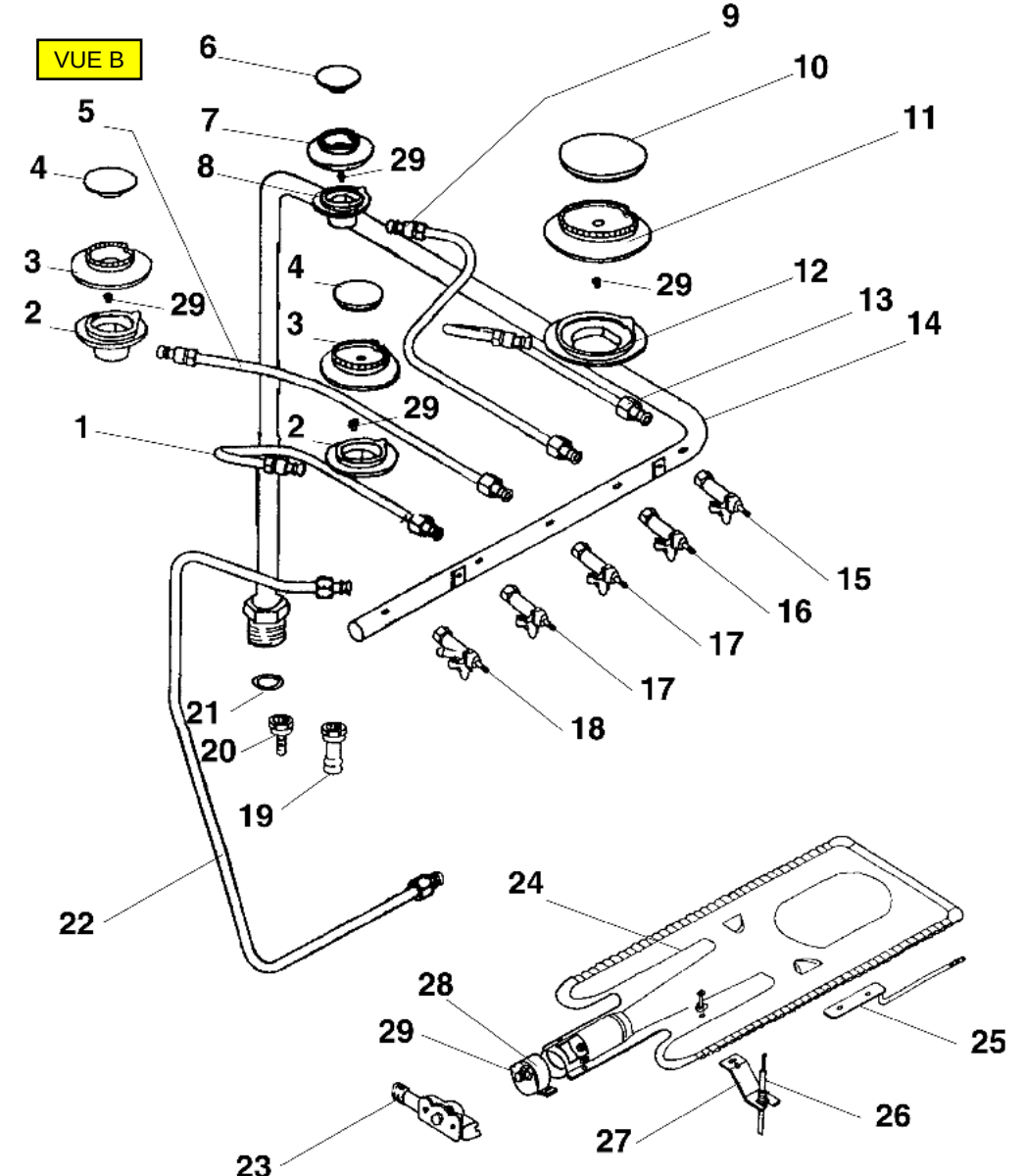
VUE B
1
2
3
4
5
6
7
8
9
10
11
12
13
14
15
16
17
17
18
19
20
21
22
23
24
25
26
27
28
29
29
29
29

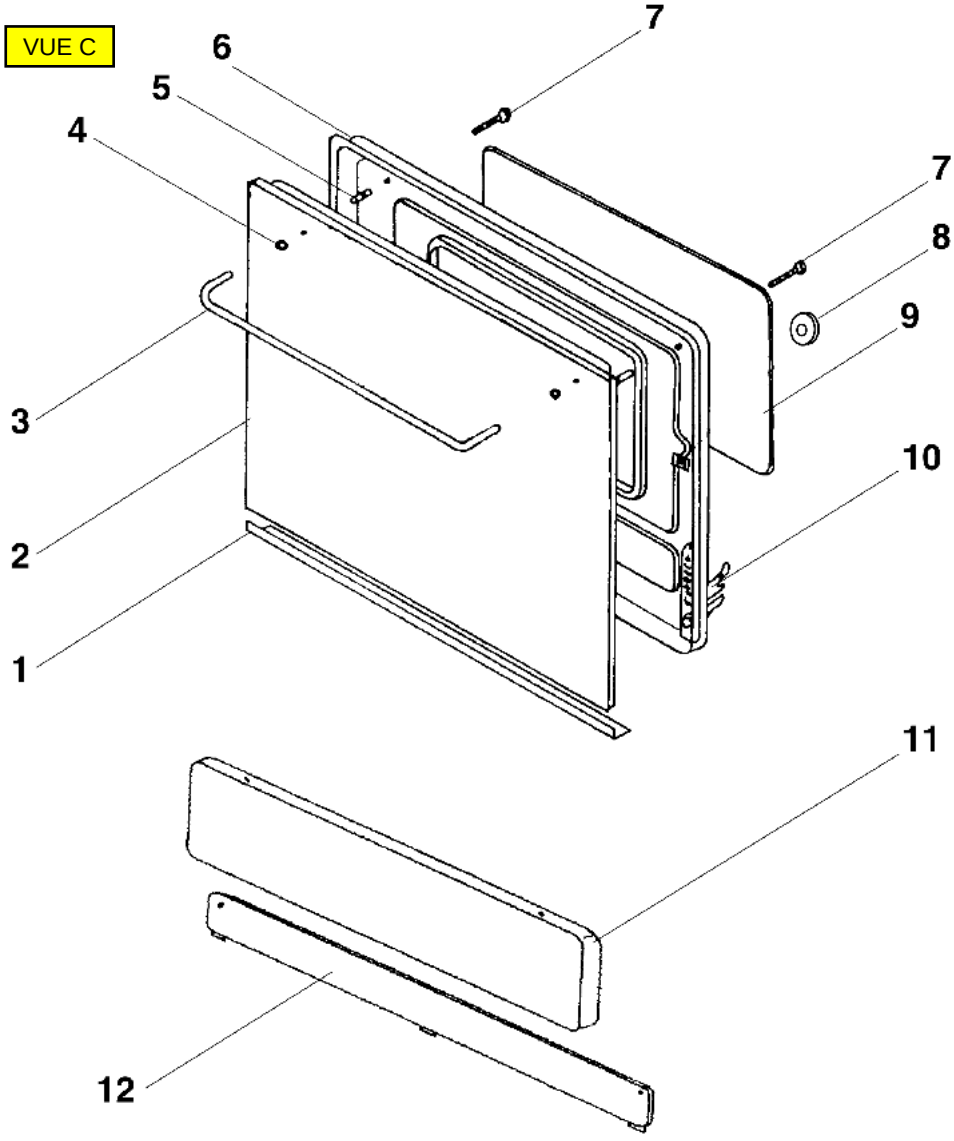
VUE C
7
6
5
4
7
8
9
3
10
2
1
11
12