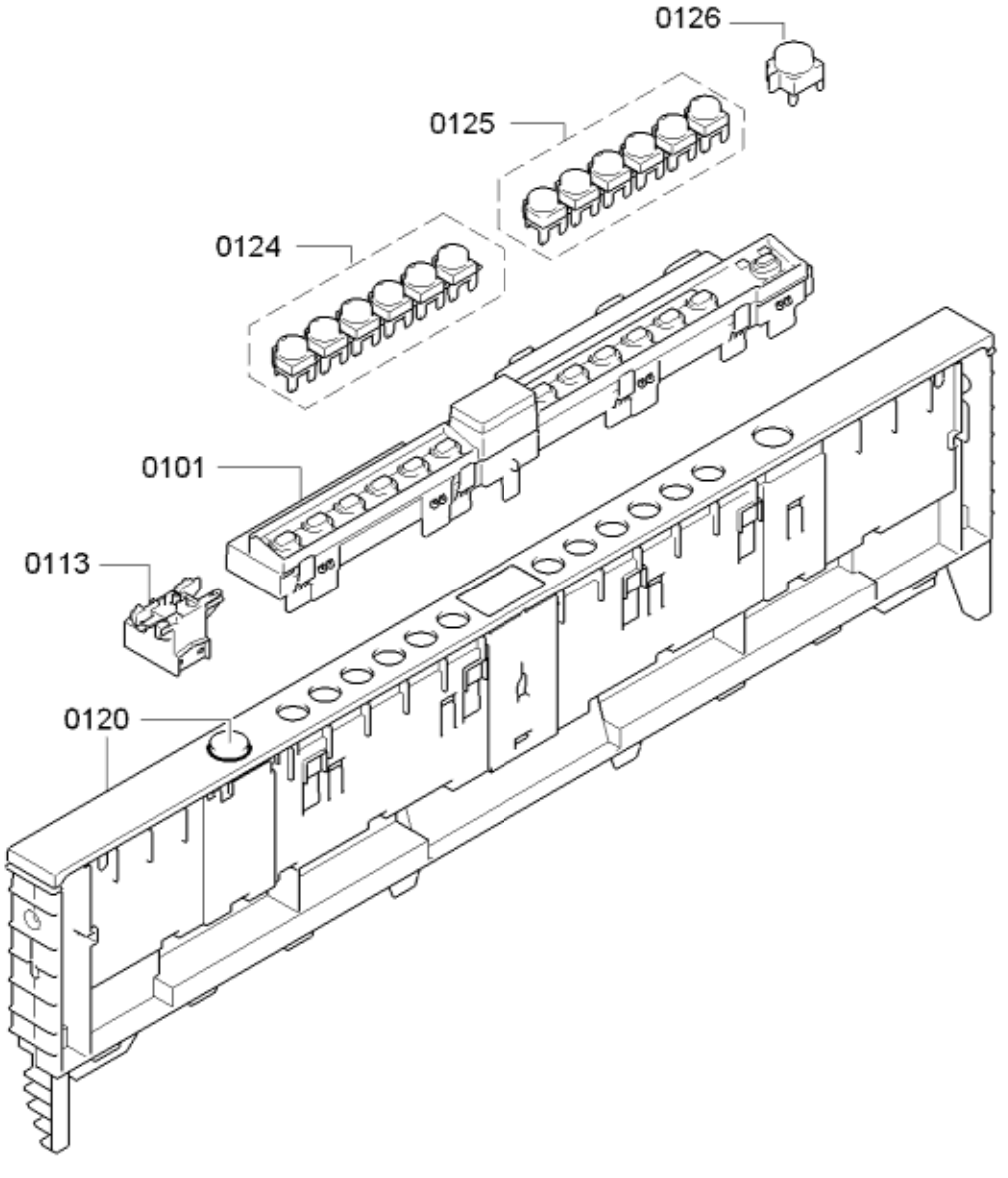
0126
0125
0124
0101
0113
0120

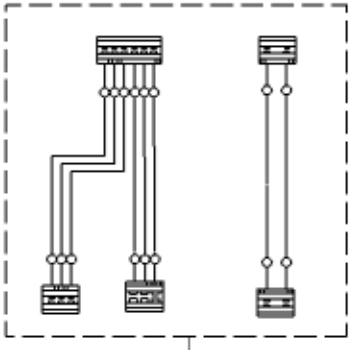
0109

0199

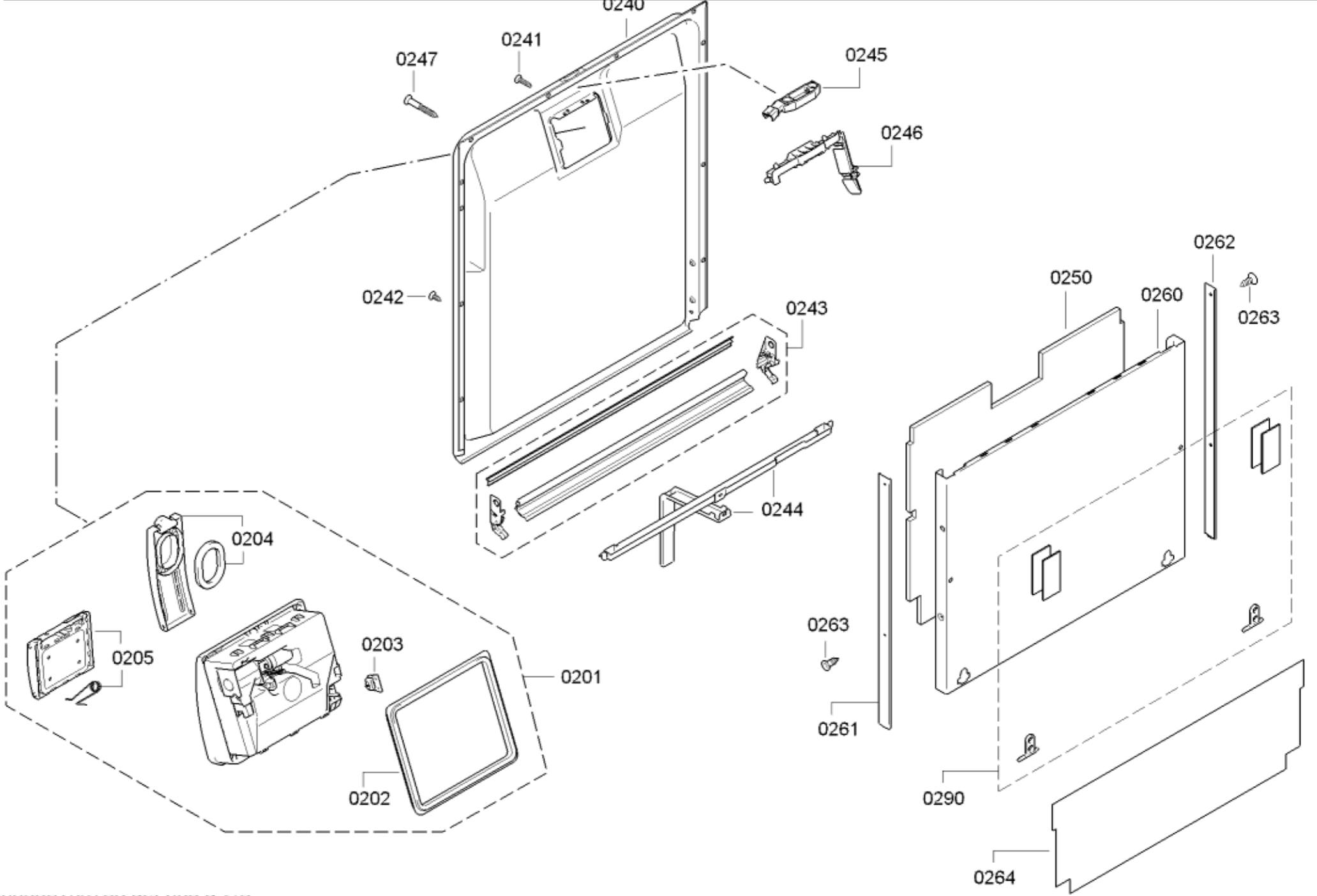
0240
0241
0247
0245
0246
0242
0243
0244
0262
0250
0260
0263
0204
0205
0203
0201
0202
0263
0261
0290
0264

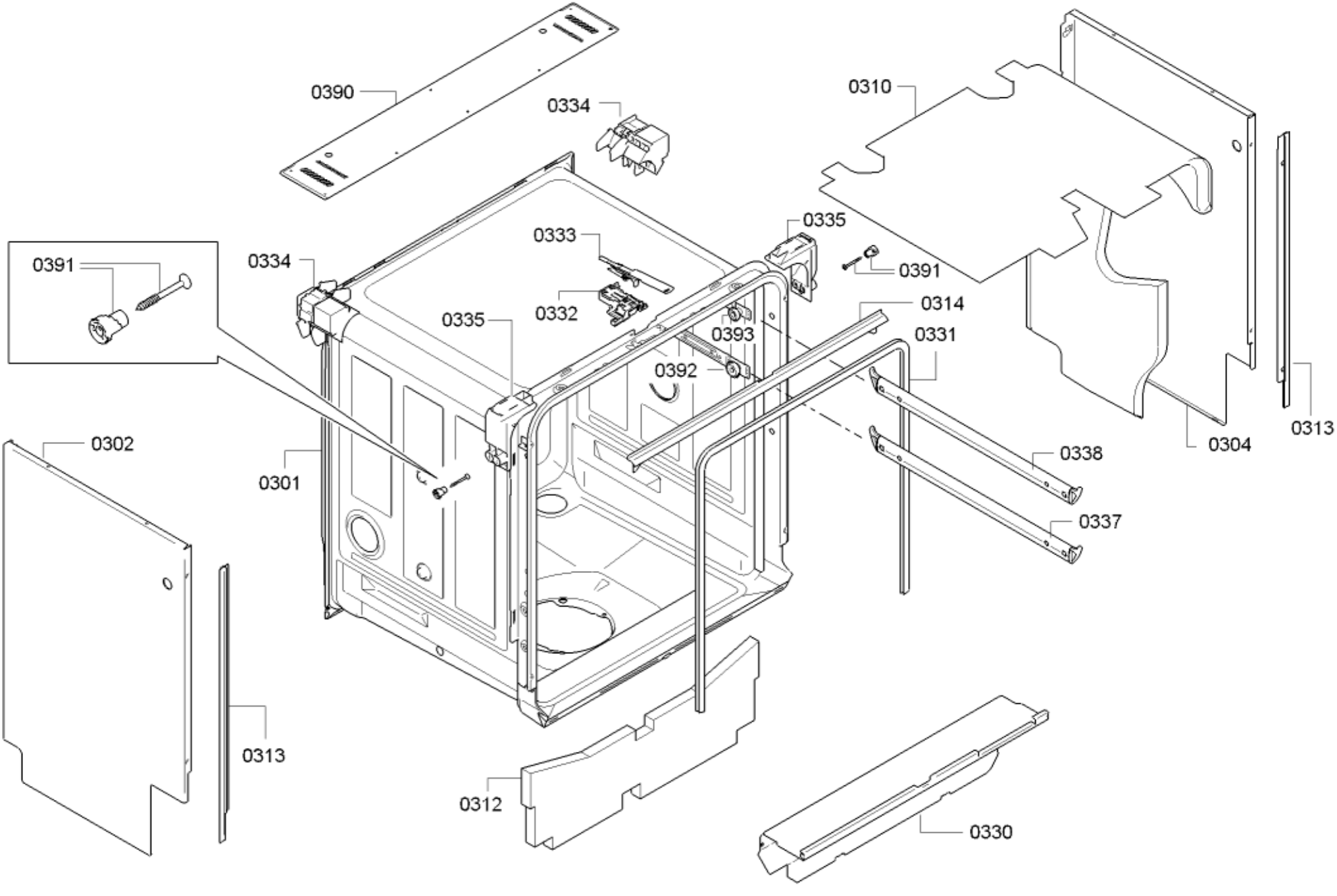
0390
0334
0310
0335
0333
0391
0334
0391
0332
0314
0335
0393
0331
0392
0313
0302
0304
0338
0301
0337
0313
0312
0330

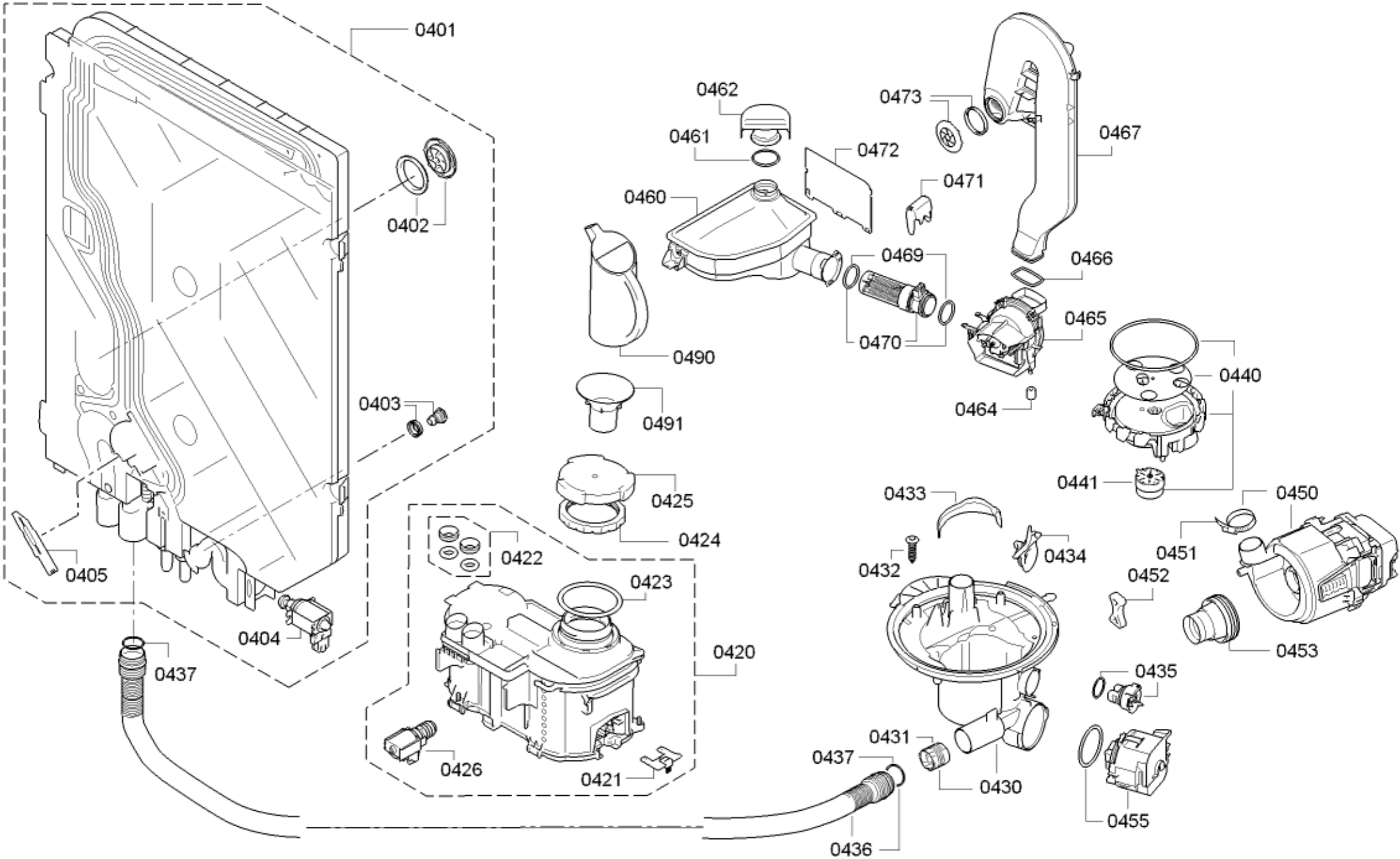
0401
0402
0403
0404
0405
0437
0462
0461
0460
0490
0491
0425
0424
0422
0423
0420
0426
0421
0473
0472
0471
0467
0469
0466
0470
0465
0464
0440
0441
0433
0432
0434
0450
0451
0452
0453
0435
0431
0437
0430
0455
0436

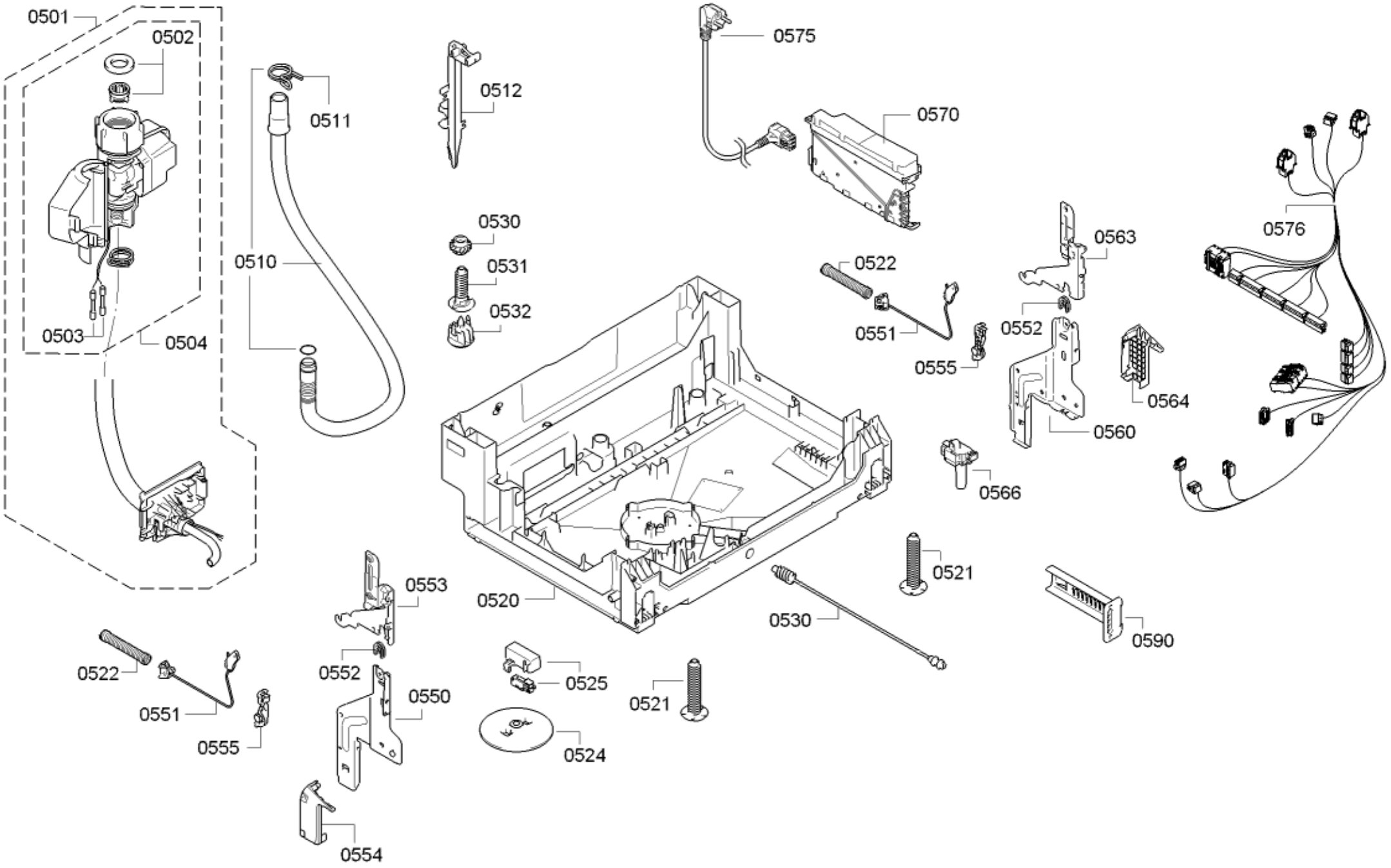
0501
0502
0503
0504
0511
0510
0512
0575
0570
0530
0531
0532
0563
0576
0522
0551
0552
0555
0564
0560
0566
0520
0521
0530
0590
0553
0522
0552
0551
0550
0555
0525
0521
0524
0554

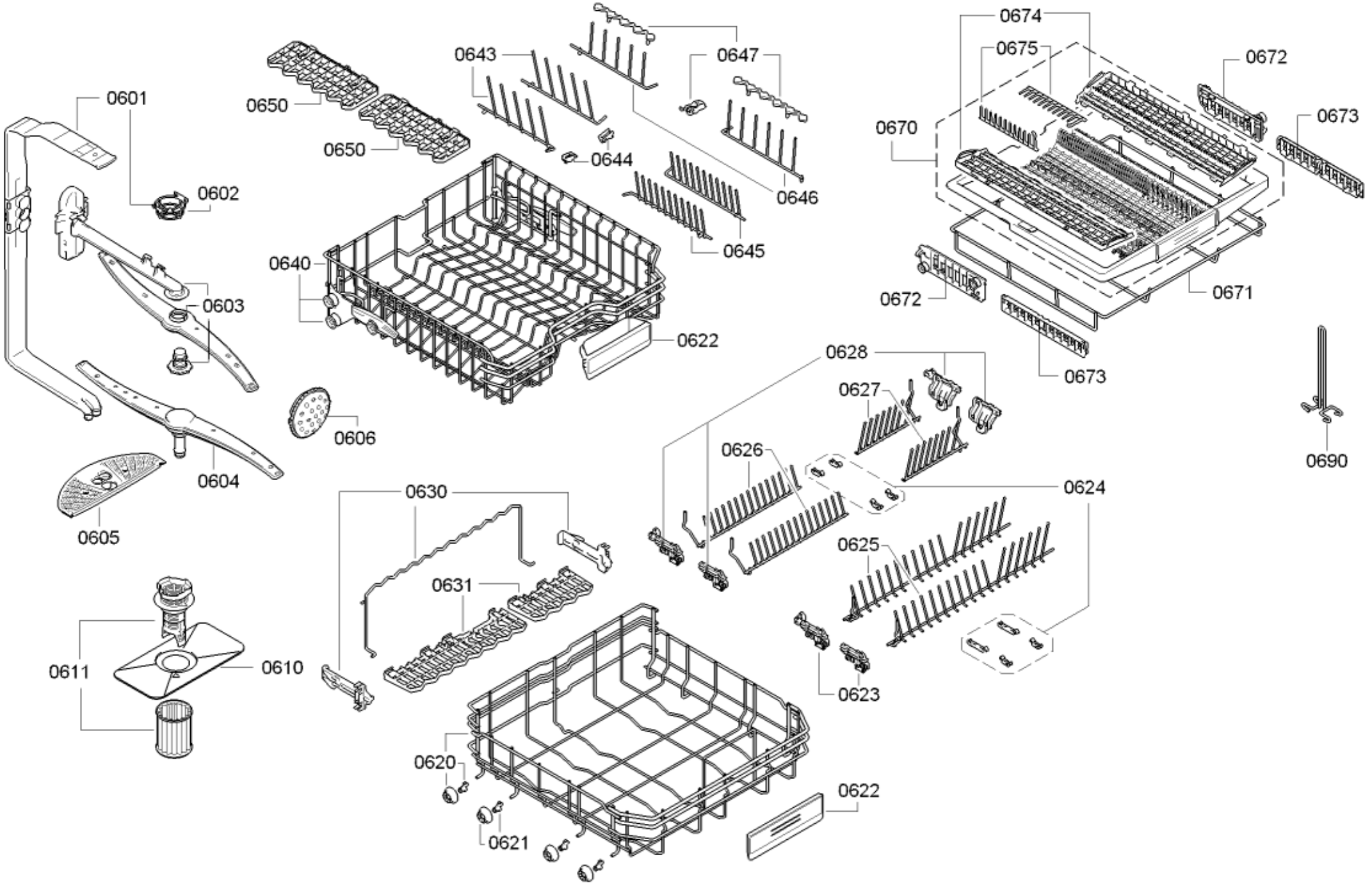
0674
0675
0672
0673
0670
0671
0672
0673
0690
0643
0647
0650
0650
0644
0646
0645
0601
0602
0640
0603
0622
0628
0627
0606
0626
0624
0604
0605
0630
0625
0631
0611
0610
0623
0620
0622
0621